751
1.10.10
小郡三井医師会

福県医発第 1843 号(地)
令和元年 10 月 11 日

各 医 師 会 長　殿

福 岡 県 医 師 会
会長 松 田 峻一良
(公 印 省 略)

厚生労働大臣が指定する病院の病棟における療養に要する費用の額の
算定方法の一部改正等に伴う実施上の留意事項について等

今般、DPC 対象病院における費用の額の算定方法について、「厚生労働大臣が指定する病院の病棟における療養に要する費用の額の算定方法の一部を改正する件」(令和元年厚生労働省告示第 89 号) 及び DPC 対象病院における包括評価の対象外 (出来高) となる患者について、「厚生労働大臣が指定する病院の病棟における療養に要する費用の額の算定方法第一項第五号の規定に基づき厚生労働大臣が定める者の一部を改正する件」(令和元年厚生労働省告示第 90 号) が告示され、令和元年 10 月 1 日付けで適用されることに伴い、厚生労働省保険局医療課長より別添のとおり通知が発出された旨、日本医師会より通知がありました。

つきましては、貴会会員への周知方よろしくお願い申し上げます。

＜添付資料＞

・厚生労働大臣が指定する病院の病棟における療養に要する費用の額の算定方法の一部改正等に伴う実施上の留意事項について
(令和元年 9.27 保医発 0927 第 2 号　厚生労働省保険局医療課長)

・厚生労働大臣が指定する病院の病棟における療養に要する費用の額の算定方法第一項第五号の規定に基づき厚生労働大臣が別に定める患者について
(令和元年.9.27 保医発 0927 第 3 号　厚生労働省保険局医療課長)

小郡三井医師会より　　医療保険担当理事　肥山淳一郎
会長　島田昇二郎

（保 138）
令和元年１０月４日

都道府県医師会
社会保険担当理事　殿

日本医師会常任理事
松　本　吉　郎

厚生労働大臣が指定する病院の病棟における
療養に要する費用の額の算定方法の一部改正等に伴う実施上の留意事項について等

DPC 対象病院における費用の額の算定方法について、「厚生労働大臣が指定する病院の病棟における療養に要する費用の額の算定方法の一部を改正する件」（令和元年厚生労働省告示第89 号）及びDPC 対象病院における包括評価の対象外（出来高）となる患者について、「厚生労働大臣が指定する病院の病棟における療養に要する費用の額の算定方法第一項第五号の規定に基づき厚生労働大臣が定める者の一部を改正する件」（令和元年厚生労働省告示第90号）が告示され、令和元年１０月１日付けで適用されることに伴い、厚生労働省保険局医療課長より別添のとおり通知されましたので、取り急ぎご連絡申し上げます。

【添付資料】
・厚生労働大臣が指定する病院の病棟における療養に要する費用の額の算定方法の一部改正等に伴う実施上の留意事項について
（令和元年 9.27　保医発 0927 第 2 号　厚生労働省保険局医療課長）
・厚生労働大臣が指定する病院の病棟における療養に要する費用の額の算定方法第一項第五号の規定に基づき厚生労働大臣が別に定める患者について
（令和元年.9.27　保医発 0927 第 3 号　厚生労働省保険局医療課長）

保 医 発 0927 第 2 号
令 和 元 年 9 月 27 日

地方厚生（支）局医療課長
都道府県民生主管部（局）
　国民健康保険主管課（部）長
都道府県後期高齢者医療主管部（局）
　後期高齢者医療主管課（部）長
殿

厚生労働省保険局医療課長
（公印省略）

厚生労働大臣が指定する病院の病棟における療養に要する費用の額の算定方法の一部改正等に伴う実施上の留意事項について

標記については、令和元年８月 19 日に厚生労働大臣が指定する病院の病棟における療養に要する費用の額の算定方法の一部を改正する件（令和元年厚生労働省告示第 89 号。以下「算定告示」という。）が告示され、令和元年 10 月１日より適用されることとなったところであるが、実施上の留意事項は下記のとおりであるので、その取扱いに遺漏のないよう貴管下の保険医療機関及び審査支払機関等に対し、周知徹底を図られたい。

なお、本通知は、令和元年 10 月１日から適用することとし、従前の「厚生労働大臣が指定する病院の病棟における療養に要する費用の額の算定方法の一部改正等に伴う実施上の留意事項について」は、令和元年９月 30 日限り廃止する。

記

第１　ＤＰＣ対象患者について

１　ＤＰＣ対象患者は、算定告示に定める診断群分類点数表に掲げる分類区分（以下「診断群分類区分」という。）に該当する入院患者とする。

２　１にかかわらず、次に掲げる患者に係る療養の給付に要する費用の額は、診療報酬の算定方法（平成 20 年厚生労働省告示第 59 号）別表第一医科診療報酬点数表（以下「医科点数表」という。）若しくは別表第二歯科診療報酬点数表（以下「歯科点数表」という。）、入院時食事療

養に係る食事療養及び入院時生活療養費に係る生活療養の費用の額の算定に関する基準（平成18 年厚生労働省告示第 99 号）又は保険外併用療養費に係る療養についての費用の額の算定方法（平成 18 年厚生労働省告示第 496 号）により算定する。

（１） 当該病院に入院した後 24 時間以内に死亡した患者又は生後１週間以内に死亡した新生児

（２） 厚生労働大臣の定める評価療養、患者申出療養及び選定療養（平成 18 年厚生労働省告示第 495 号）第１条に規定する評価療養又は第１条の２に規定する患者申出療養を受ける患者

（３） 臓器移植を受ける患者であって、医科点数表のうち次の区分番号の点数を算定するもの

ア K014 皮膚移植術（生体・培養）

イ K014-2 皮膚移植術（死体）

ウ K514-4 同種死体肺移植術

エ K514-6 生体部分肺移植術

オ K605-2 同種心移植術

カ K605-4 同種心肺移植術

キ K697-5 生体部分肝移植術

ク K697-7 同種死体肝移植術

ケ K709-3 同種死体膵移植術

コ K709-5 同種死体膵腎移植術

サ K716-4 生体部分小腸移植術

シ K716-6 同種死体小腸移植術

ス K780 同種死体腎移植術

セ K780-2 生体腎移植術

ソ K922 造血幹細胞移植

（４） 医科点数表のうち次の区分番号の点数を算定する患者

ア A106 障害者施設等入院基本料

イ A306 特殊疾患入院医療管理料

ウ A308 回復期リハビリテーション病棟入院料

エ A308-3 地域包括ケア病棟入院料（地域包括ケア入院医療管理料１から４までを算定する直前に療養に要する費用の額を算定告示別表により算定していた患者を除く。）

オ A309 特殊疾患病棟入院料

カ A310 緩和ケア病棟入院料

キ A400 短期滞在手術等基本料（１に限る。）

（５） 厚生労働大臣が指定する病院の病棟における療養に要する費用の額の算定方法第一項第五号の規定に基づき厚生労働大臣が別に定める者（平成 24 年厚生労働省告示第 140 号。以下「五号告示」という。）に該当する患者

（６） 算定告示第４項の規定に基づき以下のいずれかに該当する病院の病棟に入院する患者

ア 月平均の入院患者数が、医療法（昭和 23 年法律第 205 号）の規定に基づき許可を受け、若しくは届出をし、又は承認を受けた病床数に 100 分の 105 を乗じて得た数以上の病院

イ 医師又は歯科医師の員数が医療法第 21 条第１項第１号又は第 22 条の２第１号の規定により有しなければならないこととされている員数に 100 分の 70 を乗じて得た数以下の病院

3　診断群分類区分に該当しない患者の診療報酬は、医科点数表若しくは歯科点数表、入院時食事療養費に係る食事療養及び入院時生活療養費に係る生活療養の費用の額の算定に関する基準又は保険外併用療養費に係る療養についての費用の額の算定方法により算定する。

第２　診断群分類区分等について

１　診断群分類区分の適用の考え方

（１）　入院患者に対する診断群分類区分の該当の有無は、厚生労働大臣が定める傷病名、手術、処置等及び定義副傷病名（平成 20 年厚生労働省告示第 95 号。以下「定義告示」という。）に定める傷病名、手術、処置等及び定義副傷病名等から、診断群分類定義樹形図（別添１。以下「ツリー図」という。）及び診断群分類定義表（別添２。以下「定義テーブル」という。）に基づき主治医が判断すること。

ツリー図は、定義テーブルに定める診断群分類ごとに、手術、処置等又は定義副傷病の有無等に応じた分岐及び当該分岐ごとに設定された 14 桁のコード（以下「ＤＰＣコード」という。）で構成され、ＤＰＣコードのうち、診断群分類区分に該当する分岐の 14 桁のコード（診断群分類点数表に定める診断群分類番号を指す。）を実線で、診断群分類区分に該当しない分岐の 14 桁コード（以下「医科点数表算定コード」という。）を点線で表したものであり、主治医はこれに基づき適切なＤＰＣコードを選択するものとする。

なお、診断群分類区分に該当しないと判断された患者等、診断群分類点数表により診療報酬を算定しない患者については、医科点数表に基づき算定することとなった理由を診療報酬明細書の摘要欄に記載し、当該患者のうち以下に該当するものに限り、併せてＤＰＣコードを記載すること。

①　五号告示第二号に該当した患者

②　診断群分類点数表に定める入院日Ⅲを超えた患者

③　医科点数表算定コードに該当した患者

（２）　「傷病名」は、入院期間において治療の対象となった傷病のうち医療資源を最も投入した傷病（医療資源を最も投入した傷病が確定していない場合は入院の契機となった傷病をいう。）について、主治医が疾病及び関連保健問題の国際統計分類 ICD-10（2013 年版）に準拠した平成二十七年総務省告示第三十五号（統計法第二十八条第一項の規定に基づく疾病、傷害及び死因に関する分類の「（１）基本分類表」（以下「ICD-10」という。）から選択すること。

ただし、ICD-10 のうち以下のものについては、選択しないこと。

・　詳細不明の寄生虫症（B89）

・　他章に分類される疾患の原因である連鎖球菌及びブドウ球菌（B95）からその他及び詳細不明の感染症（B99）

・　心拍の異常（R00）からその他の診断名不明確及び原因不明の死亡（R99)まで（ただし、鼻出血（R04.0）、喀血（R04.2）、気道のその他の部位からの出血（R04.8）、気道からの出血，詳細不明（R04.9）、熱性けいれん＜痙攣＞（R56.0）、限局性発汗過多＜多汗＞（症）（R61.0）、全身性発汗過多＜多汗＞（症）（R61.1）、発汗過多＜多汗＞（症）、詳細不明（R61.9）及びブドウ糖負荷試験異常（R73.0）を除く。）

また、独立した（原発性）多部位の悪性新生物＜腫瘍＞（C97）、部位不明の表在損傷(T1

4.0)から損傷、詳細不明(T14.9)までについては選択せず、主たる部位の ICD-10 を選択すること。

（３） 手術等が実施されていない期間に診断群分類区分の適用を判断する場合には、予定されている手術等（入院診療計画等により確認されるものに限る。）も勘案した上で診断群分類区分の適用を判断すること。

（４） 一の入院期間において複数の傷病に対して治療が行われた場合においても、一の診断群分類区分を決定すること。

（５） 同一の傷病に対して複数の手術等が行われた場合等においても、一の診断群分類区分を決定するものとし、決定するに当たっては次の点に留意すること。

入院中に、定義告示に掲げられた複数の手術等の診療行為が行われ、同一疾患内の複数のＤＰＣコードに該当する可能性がある場合の取扱いについては、「手術」、「手術・処置等１」及び「手術・処置等２」及び「定義副傷病」の全ての項目において、ツリー図において、下に掲げられたＤＰＣコードを優先して選択すること。

（６） 医科点数表において「区分番号Ｋ○○○の○○術に準じて算定する」と規定されている手術について診断群分類区分を決定するに当たっては、準用元の手術で判断すること。

（７） 主治医による診断群分類区分の適用の決定は、患者の退院（ＤＰＣ算定対象となる病棟等以外の病棟への転棟を含む。）時に行うものとする。

２ 診断群分類点数表の入院期間等

（１） 診断群分類点数表の入院期間

診断群分類点数表の入院期間は、同表に掲げられた入院日（日）に応じ、以下によるものとする。

① 入院期間Ⅰ：入院日Ⅰに掲げる日数以下の期間

② 入院期間Ⅱ：入院日Ⅰに掲げる日数を超え入院日Ⅱに掲げる日数以下の期間

③ 入院期間Ⅲ：入院日Ⅱに掲げる日数を超え入院日Ⅲに掲げる日数以下の期間

（２） 定義副傷病

① 定義副傷病は、手術あり・なし別に、定義テーブルの定義副傷病欄のフラグによるものとする。なお、フラグは以下のとおり定義する。

ア 手術あり・なし共通の定義副傷病（定義副傷病欄フラグ１）

イ 手術なしの場合の定義副傷病（定義副傷病欄フラグ２）

ウ 手術ありの場合の定義副傷病（定義副傷病欄フラグ３）

② 定義副傷病は、入院時併存症（入院当初に患者が既に持っている傷病）及び入院後発症傷病（入院後に発症した傷病）の両方を含むものである（疑い病名は除く。）。

３ 用語等

（１） 「ＪＣＳ」は Japan Coma Scale の略称である。なお、該当するＪＣＳは、ＤＰＣ算定対象となる病棟等への入院等の時点で判断するものとする。ただし、入院等後に当該病棟において発症した傷病が医療資源を最も投入した傷病となる場合は、当該傷病の発症時に判断する。

（２） 「ＧＡＦ」は Global Assessment of Functioning の略称である。

（３） 「15 歳以上」等の年齢については、診断群分類区分が適用される入院時の年齢等による。

（４） 定義告示中の「手術」の欄において「＋」により複数の手術が並列されている手術は、同

一入院期間中に並列された全ての手術が実施された場合に該当するものとする。

（５） 定義告示及び算定告示中の手術、処置等の定義は、次に掲げるものを除き、医科点数表の区分によるものとする。

① 「化学療法」とは、悪性腫瘍に対する抗腫瘍用薬、ホルモン療法、免疫療法等の抗腫瘍効果を有する薬剤の使用（当該入院中に処方されたものに限ることとし、手術中の使用及び外来又は退院時に処方されたものは含まない。）をいい、抗生剤のみの使用及び G-CSF 製剤、鎮吐剤等の副作用に係る薬剤のみの使用等は含まない。

② 「放射線療法」とは、医科点数表第２章第 12 部に掲げる放射線治療（血液照射を除く。）をいう。

（６） 「電気生理学的検査」とは、医科点数表第２章第３部に掲げる検査において、保険医療材料（特定保険医療材料及びその材料価格（材料価格基準）（平成 20 年厚生労働省告示第 61 号。以下「材料価格基準」という。）別表Ⅱ区分 114(2)に掲げる保険医療材料を、「050070 頻脈性不整脈」では３本以上、「050210 徐脈性不整脈」では２本以上使用して実施した電気生理学的検査をいう。

（７） 「動注化学療法」とは、医科点数表第２章第６部に掲げる注射のうちＧ002 動脈注射により化学療法を実施することをいう。

（８） 手術あり又は手術なしにおける「手術」とは、医科点数表第２章第 10 部に掲げる手術（輸血管理料を除く。）の有無をいう。

（９） 「全身麻酔」とは、医科点数表第２章第 11 部に掲げる麻酔のうちＬ007 開放点滴式全身麻酔又はＬ008 マスク又は気管内挿管による閉鎖循環式全身麻酔をいう。

(10) 「メトトレキサート大量療法」とは、骨肉腫に対してメトトレキサート５ｇ以上（バイアル換算で 25 本以上）投与する化学療法をいう。

(11) 「神経ブロック（局所麻酔剤又はボツリヌス毒素）神経根ブロック」、「神経ブロック（局所麻酔剤又はボツリヌス毒素）腰部硬膜外ブロック」及び「神経ブロック（局所麻酔剤又はボツリヌス毒素）仙骨部硬膜外ブロック」とは、医科点数表第２章第 11 部に掲げる麻酔に規定される L100 神経ブロック（局所麻酔剤又はボツリヌス毒素使用）に掲げる「１」の神経根ブロック、「２」の腰部硬膜外ブロック及び「５」の仙骨部硬膜外ブロックをいう。

(12) 060350 急性膵炎における重症度等の「重症」とは、急性膵炎の重症度判定基準（2008 年改訂）（厚生労働科学研究補助金難治性膵疾患克服研究事業 難治性膵疾患に関する調査研究班）により重症（予後因子３点以上又は造影ＣＴgrade２以上）として判定される病態をいう。なお、重症度が判定できない「不明」の場合にあっては「軽症」の診断群分類区分を選択するものとする。

(13) 定義告示における慢性肝炎等の分類中に規定するインターフェロンβの「一定期間以上投与した場合に限る。」とは、一入院期間中における７日以上の投与をいうものであり、連続７日以上の投与に限るものではない。

(14) 010060 脳梗塞における年齢、出生時体重等の発症時期及びＪＣＳは、診断群分類区分の適用開始時を起点として選択するものとする。なお、診断群分類区分の適用開始後に発症した場合は、発症後３日以内、発症時点でのＪＣＳを選択すること。

また、重症度等の「発症前 Rankin Scale」とは、発症前概ね１週間のＡＤＬを病歴等から推定し、以下に掲げる０から５までのうちいずれかを選択すること。なお、病歴からも全く

推定ができない場合にあっては、５を選択すること。

０　全く症候がない

１　明らかな障害はない：日常の勤めや活動は行える

２　軽度の障害：自分の身の回りのことは介助なしで行える

３　中等度の障害：何らかの介助を必要とするが、歩行は介助なしに行える

４　中等度から重度の障害：歩行や身体的要求には介助が必要である

５　重度の障害：寝たきり、失禁状態、常に介護と見守りを必要とする

(15)　040080 肺炎等における病態等分類の「市中肺炎」への該当の有無は、主治医の判断によるものとするが、肺炎のうち以下に該当しないものを市中肺炎の例として示すので、参考にすること。

・　入院 48 時間以降に病院内で発症した肺炎

・　重篤な免疫抑制状態

・　老人施設と長期療養施設で発症した肺炎

・　慢性下気道感染症の急性増悪

また、重症度等の「A-DROP スコア」とは、以下の５項目のうち入院時（入院中に発生した場合は発症時）の状態に該当する項目の合計数をいう。

・　男性 70 歳以上、女性 75 歳以上

・　BUN 21 mg/dL 以上又は脱水あり

・　SpO2 90%以下（PaO2 60Torr 以下）

・　意識障害あり

・　血圧（収縮期）90 mmHg 以下

第３　費用の算定方法

１　診療報酬の算定

（１）　診断群分類点数表等による１日当たりの診療報酬は、患者の入院期間に応じて、診断群分類点数表の「点数」欄に掲げる点数に医療機関別係数を乗じて得た点数に基づき算定する。

各月の診療報酬は、１日当たりの診療報酬に当該月の入院日数を乗じて得た点数に基づき算定する。この場合において、月ごとの合計点数に端数が生じた場合には、当該点数の小数点以下第１位を四捨五入するものとする。

（２）　医療機関別係数

医療機関別係数は、厚生労働大臣が指定する病院の病棟並びに厚生労働大臣が定める病院、基礎係数、機能評価係数Ⅰ、機能評価係数Ⅱ及び激変緩和係数（平成 24 年厚生労働省告示第 165 号。以下「係数告示」という。）に定める基礎係数、機能評価係数Ⅰ、機能評価係数Ⅱ及び激変緩和係数を合算したものとする。

①　機能評価係数Ⅰの算定方法

機能評価係数Ⅰの算定については、基本診療料の施設基準等及びその届出に関する手続きの取扱いについて（平成 30 年３月５日保医発 0305 第２号）に基づき、地方厚生（支）局長に届出を行い、各月の末日までに要件審査を終え、届出を受理した場合は、翌月の１日から合算する。また、月の最初の開庁日に要件審査を終え、届出を受理した場合には当該月の１日から合算する。なお、平成 30 年４月 16 日までに届出書の提出が

あり、同月末日までに要件の審査を終え届出の受理が行われたものについては、同月１日に遡って合算できるものとする。

ただし、機能評価係数Ｉの算定については、係数告示に定める病院のＤＰＣ算定対象となる病棟等における医科点数表の届出に基づく診療料について算定することとし、ＤＰＣ算定対象となる病棟等以外の病棟における医科点数表の届出に基づく診療料については算定できないものとする。

なお、次に掲げる機能評価係数Ｉの適用日は、他の機能評価係数Ｉの適用日と取扱いが異なるので十分に留意すること。

ア　地域医療支援病院入院診療加算

区分番号Ａ204 に掲げる地域医療支援病院入院診療加算については、当該病院が月の初日に医療法第４条第１項の規定により地域医療支援病院として都道府県知事の承認を受けた場合は同日より、月の途中に当該承認を受けた場合は翌月１日より、新たに入院した患者であるか否かにかかわらず入院中の全ての患者に対して加算することができる。

イ　臨床研修病院入院診療加算

区分番号Ａ204-2 に掲げる臨床研修病院入院診療加算については、実際に臨床研修を実施している月に限り加算することができる。

ウ　データ提出加算

区分番号Ａ245 に掲げるデータ提出加算については、当該加算が算定可能な月に限り、加算することができる。

（３）　診断群分類点数表等により算定される診療報酬

診断群分類点数表には、医科点数表に掲げる点数の費用のうち、①に掲げる点数（②に掲げる点数の費用を除く。）の費用が含まれるものとする。なお、②に掲げる点数の費用のほか、診断群分類点数表に含まれていない費用については、医科点数表又は歯科点数表により算定する。

①　診断群分類点数表に含まれる費用

ア　第１章第２部第１節　入院基本料

イ　第１章第２部第２節　入院基本料等加算

ウ　第１章第２部第４節　短期滞在手術等基本料

エ　第２章第１部　医学管理等の費用

オ　第２章第３部　検査の費用

カ　第２章第４部　画像診断の費用

キ　第２章第５部　投薬の費用

ク　第２章第６部　注射の費用

ケ　第２章第７部第２節　薬剤料

コ　第２章第８部第２節　薬剤料

サ　第２章第９部　処置の費用

シ　第２章第 13 部第１節　病理標本作製料

②　①に掲げる点数の費用から除かれる費用

ア　入院基本料のうち、Ａ100 一般病棟入院基本料の注４重症児（者）受入連携加算、注

５救急・在宅等支援病床初期加算及び注 12ＡＤＬ維持向上等体制加算、Ａ104 特定機能病院入院基本料の注５看護必要度加算及び注 10ＡＤＬ維持向上等体制加算、Ａ105 専門病院入院基本料の注３看護必要度加算、注４一般病棟看護必要度評価加算及び注９ＡＤＬ維持向上等体制加算に掲げる費用

イ　入院基本料等加算のうち、Ａ205 救急医療管理加算からＡ206 在宅患者緊急入院診療加算まで、Ａ208 乳幼児加算・幼児加算からＡ213 看護配置加算まで、Ａ219 療養環境加算からＡ233-2 栄養サポートチーム加算まで、Ａ234-3 患者サポート体制充実加算からＡ242 呼吸ケアチーム加算まで、Ａ244 病棟薬剤業務実施加算（２に限る。）及びＡ246 入退院支援加算からＡ250 薬剤総合評価調整加算までに掲げる費用

ウ　短期滞在手術等基本料のうち、Ａ400 短期滞在手術等基本料１に掲げる費用

エ　医学管理等の費用のうち、通則に掲げるオンライン医学管理料、Ｂ000 特定疾患療養管理料からＢ001-3-2 ニコチン依存症管理料まで及びＢ001-6 肺血栓塞栓症予防管理料からＢ014 退院時薬剤情報管理指導料までに掲げる費用

オ　検査の費用のうち、Ｄ206 心臓カテーテル法による諸検査、Ｄ295 関節鏡検査からＤ325 肺臓カテーテル法、肝臓カテーテル法、膵臓カテーテル法まで及びＤ401 脳室穿刺からＤ419-2 眼内腋（前房水・硝子体液）検査までに掲げる費用

カ　画像診断の費用のうち、通則第４号及び第６号に掲げる画像診断管理加算１並びに通則第５号及び第７号に掲げる画像診断管理加算２及び画像診断管理加算３並びに区分番号Ｅ003 造影剤注入手技（３のイ（注１及び注２を含む。）に規定する費用に限る。）に掲げる費用

キ　注射の費用のうち、区分番号Ｇ020 無菌製剤処理料に掲げる費用

ク　処置の費用のうち、区分番号Ｊ001 熱傷処置（５に限る。）、Ｊ003 局所陰圧閉鎖処置（入院）、Ｊ010-2 経皮的肝膿瘍等穿刺術、Ｊ017 エタノールの局所注入、Ｊ017-2 リンパ管腫局所注入、Ｊ027 高気圧酸素治療、Ｊ034-3 内視鏡的結腸軸捻転解除術、Ｊ038 人工腎臓からＪ042 腹膜灌流まで、Ｊ043-6 人工膵臓療法、Ｊ045-2 一酸化窒素吸入療法、Ｊ047 カウンターショック、Ｊ047-2 心腔内除細動、Ｊ049 食道圧迫止血チューブ挿入法、Ｊ052-2 熱傷温浴療法、Ｊ054-2 皮膚レーザー照射療法、Ｊ062 腎盂内注入、Ｊ116-5 酵素注射療法、Ｊ122 四肢ギプス包帯（４から６までに限る。ただし、既装着のギプス包帯をギプスシャーレとして切割使用した場合を除く。）、Ｊ123 体幹ギプス包帯からＪ128 脊椎側弯矯正ギプス包帯まで（既装着のギプス包帯をギプスシャーレとして切割使用した場合を除く。）、Ｊ129 治療装具の採型ギプス（４に限る。ただし、既装着のギプス包帯をギプスシャーレとして切割使用した場合を除く。）並びにＪ129-2 練習用仮義足又は仮義手（２に限る。ただし、既装着のギプス包帯をギプスシャーレとして切割使用した場合を除く。）に掲げる処置料並びにＪ038 に掲げる人工腎臓（１から３までに限る。）に当たって使用した保険医療材料（材料価格基準別表Ⅱ区分 040(1)及び(5)に掲げる材料に限る。）並びにＪ042 に掲げる腹膜灌流（１に限る。）に当たって使用した薬剤（腹膜灌流液に限る。）及び保険医療材料（材料価格基準別表Ⅱ区分 051 から区分 053 までに掲げる材料に限る。）に係る費用

ケ　病理標本作製料のうち、区分番号Ｎ003 術中迅速病理組織標本作製に掲げる費用

コ　ＨＩＶ感染症の患者に使用する抗ＨＩＶ薬に係る費用

サ　血友病等の患者に使用する遺伝子組換え活性型血液凝固第Ⅶ因子製剤、遺伝子組換え型血液凝固第Ⅷ因子製剤、遺伝子組換え型血液凝固第Ⅸ因子製剤、乾燥人血液凝固第Ⅷ因子製剤、乾燥人血液凝固第Ⅸ因子製剤（活性化プロトロンビン複合体及び乾燥人血液凝固因子抗体迂回活性複合体を含む。）及び乾燥濃縮人血液凝固第Ⅹ因子加活性化第Ⅶ因子製剤に係る費用

（４）　特定入院料の取扱い

医科点数表に掲げる特定入院料のうち、Ａ300 救命救急入院料、Ａ301 特定集中治療室管理料、Ａ301-2 ハイケアユニット入院医療管理料、Ａ301-3 脳卒中ケアユニット入院医療管理料、Ａ301-4 小児特定集中治療室管理料、Ａ302 新生児特定集中治療室管理料、Ａ303 総合周産期特定集中治療室管理料、Ａ303-2 新生児治療回復室入院医療管理料、Ａ305 一類感染症患者入院医療管理料又はＡ307 小児入院医療管理料の算定要件を満たす患者については、当該病院が医科点数表に基づく届出を行っている場合には、特定入院料を算定することができる期間に応じ、算定告示別表４から６の表の右欄に掲げる点数を加算する。なお、当該点数を算定する際の包括範囲は、（３）に定める範囲とし、特定入院料を算定している間に算定できる入院基本料等加算は、次に掲げるものとする。

①　Ａ300 救命救急入院料を算定している間に算定できる入院基本料等加算（クについては、Ａ300 救命救急入院料の注２に係る加算を算定しない場合に限り算定できる。）

ア　Ａ205-2　超急性期脳卒中加算

イ　Ａ205-3　妊産婦緊急搬送入院加算

ウ　Ａ234-3　患者サポート体制充実加算

エ　Ａ236　褥瘡ハイリスク患者ケア加算

オ　Ａ244　病棟薬剤業務実施加算（２に限る。）

カ　Ａ246　入退院支援加算（１のイ及び３に限る。）

キ　Ａ247　認知症ケア加算

ク　Ａ248　精神疾患診療体制加算

②　Ａ301 特定集中治療室管理料を算定している間に算定できる入院基本料等加算

ア　Ａ205-2　超急性期脳卒中加算

イ　Ａ205-3　妊産婦緊急搬送入院加算

ウ　Ａ230-4　精神科リエゾンチーム加算

エ　Ａ232　がん拠点病院加算

オ　Ａ234-3　患者サポート体制充実加算

カ　Ａ236　褥瘡ハイリスク患者ケア加算

キ　Ａ244　病棟薬剤業務実施加算（２に限る。）

ク　Ａ246　入退院支援加算（１のイ及び３に限る。）

ケ　Ａ247　認知症ケア加算

コ　Ａ248　精神疾患診療体制加算

③　Ａ301-2 ハイケアユニット入院医療管理料を算定している間に算定できる入院基本料等加算

ア　Ａ205-2　超急性期脳卒中加算

イ　Ａ205-3　妊産婦緊急搬送入院加算

ウ　A230-4　精神科リエゾンチーム加算

エ　A232　がん拠点病院加算

オ　A234-3　患者サポート体制充実加算

カ　A236　褥瘡ハイリスク患者ケア加算

キ　A246　入退院支援加算（１のイ及び３に限る。）

ク　A247　認知症ケア加算

ケ　A248　精神疾患診療体制加算

④　A301-3 脳卒中ケアユニット入院医療管理料を算定している間に算定できる入院基本料等加算

ア　A205-2　超急性期脳卒中加算

イ　A205-3　妊産婦緊急搬送入院加算

ウ　A230-4　精神科リエゾンチーム加算

エ　A234-3　患者サポート体制充実加算

オ　A236　褥瘡ハイリスク患者ケア加算

カ　A244　病棟薬剤業務実施加算（２に限る。）

キ　A246　入退院支援加算（１のイ及び３に限る。）

ク　A247　認知症ケア加算

ケ　A248　精神疾患診療体制加算

⑤　A301-4 小児特定集中治療室管理料を算定している間に算定できる入院基本料等加算

ア　A205-2　超急性期脳卒中加算

イ　A234-3　患者サポート体制充実加算

ウ　A236　褥瘡ハイリスク患者ケア加算

エ　A244　病棟薬剤業務実施加算（２に限る。）

オ　A246　入退院支援加算（１のイ及び３に限る。）

カ　A248　精神疾患診療体制加算

⑥　A302 新生児特定集中治療室管理料を算定している間に算定できる入院基本料等加算

ア　A205-2　超急性期脳卒中加算

イ　A234-3　患者サポート体制充実加算

ウ　A236　褥瘡ハイリスク患者ケア加算

エ　A244　病棟薬剤業務実施加算（２に限る。）

オ　A246　入退院支援加算（１のイ及び３に限る。）

⑦　A303 総合周産期特定集中治療室管理料を算定している間に算定できる入院基本料等加算

ア　A205-2　超急性期脳卒中加算

イ　A205-3　妊産婦緊急搬送入院加算

ウ　A234-3　患者サポート体制充実加算

エ　A236　褥瘡ハイリスク患者ケア加算

オ　A244　病棟薬剤業務実施加算（２に限る。）

カ　A246　入退院支援加算（１のイ及び３に限る。）

キ　A248　精神疾患診療体制加算

⑧　A303-2 新生児治療回復室入院医療管理料を算定している間に算定できる入院基本料等加算

ア　A205-2　超急性期脳卒中加算

イ　A234-3　患者サポート体制充実加算

ウ　A236　褥瘡ハイリスク患者ケア加算

エ　A246　入退院支援加算（１のイ及び３に限る。）

⑨　A305 一類感染症患者入院医療管理料を算定している間に算定できる入院基本料等加算

ア　A205-2　超急性期脳卒中加算

イ　A205-3　妊産婦緊急搬送入院加算

ウ　A234-3　患者サポート体制充実加算

エ　A236　褥瘡ハイリスク患者ケア加算

オ　A246　入退院支援加算（１のイに限る。）

⑩　A307 小児入院医療管理料１又は２を算定している間に算定できる入院基本料等加算

ア　A205-2　超急性期脳卒中加算

イ　A206　在宅患者緊急入院診療加算

ウ　A212　超重症児（者）入院診療加算・準超重症児（者）入院診療加算

エ　A221-2　小児療養環境特別加算

オ　A226-2　緩和ケア診療加算

カ　A232　がん拠点病院加算

キ　A234-3　患者サポート体制充実加算

ク　A236　褥瘡ハイリスク患者ケア加算

ケ　A246　入退院支援加算（１のイ及び３に限る。）

コ　A248　精神疾患診療体制加算

⑪　A307 小児入院医療管理料３又は４を算定している間に算定できる入院基本料等加算

ア　A205-2　超急性期脳卒中加算

イ　A206　在宅患者緊急入院診療加算

ウ　A212　超重症児（者）入院診療加算・準超重症児（者）入院診療加算

エ　A221-2　小児療養環境特別加算

オ　A234-3　患者サポート体制充実加算

カ　A236　褥瘡ハイリスク患者ケア加算

キ　A246　入退院支援加算（１のイ及び３に限る。）

ク　A248　精神疾患診療体制加算

⑫　A307 小児入院医療管理料５を算定している間に算定できる入院基本料等加算

ア　A205-2　超急性期脳卒中加算

イ　A206　在宅患者緊急入院診療加算

ウ　A212　超重症児（者）入院診療加算・準超重症児（者）入院診療加算

エ　A221-2　小児療養環境特別加算

オ　A231-2　強度行動障害入院医療管理加算

カ　A231-4　摂食障害入院医療管理加算

キ　A234-3　患者サポート体制充実加算

ク　A236　褥瘡ハイリスク患者ケア加算

ケ　A246　入退院支援加算（１のイ及び３に限る。）

コ　A248　精神疾患診療体制加算

（５）　入院日Ⅲを超えた場合の取扱い

入院期間が診断群分類点数表に掲げる入院日Ⅲを超えた日以降の診療報酬は医科点数表により算定する。ただし、次の点に留意すること。

①　悪性腫瘍患者等（化学療法等を実施されたものに限る。）に対して、診断群分類点数表に掲げる入院日Ⅲまでに化学療法等を実施されない場合は、入院日Ⅲを超えた日以降も当該患者に投与する抗悪性腫瘍剤等の当該薬剤料及び当該薬剤に関する医科点数表に掲げる第２章第５部投薬、同章第６部注射（G020 無菌製剤処理料の費用を除く。）の費用は算定することはできない（当該抗悪性腫瘍剤等以外の薬剤に関する医科点数表に掲げる第２章第５部投薬、同章第６部注射の費用は算定することができる。）。

なお、「化学療法等を実施された」診断群分類区分とは、次のいずれかに該当する診断群分類区分をいう。

ア　悪性腫瘍患者に対する化学療法（第２の３の(５)の①に掲げる「化学療法」）に係る診断群分類区分（いわゆる「化学療法あり」の診断群分類区分を含む。）

イ　ア以外であって、特定の薬剤名（成分名）を含む診断群分類区分（この場合にあっては悪性腫瘍患者以外の患者が含まれるため留意すること。）

この際、入院日Ⅲを超えた日以降に算定できない「抗悪性腫瘍剤等の当該薬剤料」とは、アに該当する診断群分類区分にあっては、悪性腫瘍に対する抗腫瘍用薬、ホルモン療法、免疫療法等の抗腫瘍効果を有する薬剤（第２の３の(５)の①に掲げる「化学療法」に定義される薬剤）に係る薬剤料であり、イに該当する診断群分類区分にあっては、明示された薬剤（ただし、明示された薬剤以外の薬剤と併用療法とすることが添付文書等により医学的に明らかなものについては当該併用薬剤も含む。）に係る薬剤料である。

上記以外の薬剤（例：糖尿病に係る薬剤料）については別に薬剤料を算定することができる。

②　入院日Ⅲを超えた日以降に手術を実施した場合は、「手術あり」の分岐を選択すること。

（６）　外泊の取扱い

①　入院患者の外泊期間中の入院料等については、患者の入院している病棟について病院が届け出ている入院基本料の基本点数の 15％又は特定入院料の 15％を算定するが、精神及び行動の障害の患者について治療のために外泊を行わせる場合は更に 15％を算定できる。

ただし、当該入院基本料の基本点数又は特定入院料の 30％を算定することができる期間は、連続して３日以内に限り、かつ、月（同一暦月）６日以内に限る。

②　入院中の患者が在宅医療に備えて一時的に外泊する場合に、当該在宅医療に関する指導管理が行われた場合には、上記の点数に加え、区分番号Ｃ100 に掲げる退院前在宅療養指導管理料を外泊初日１回に限り算定できる。

③　外泊期間は、診断群分類点数表等による診療報酬の算定にあたり、入院期間として算入するものとする。

（７）　同一傷病等での再入院に係る取扱い

①　ＤＰＣ算定対象となる病棟等に入院していた患者（地域包括ケア入院医療管理料を算定

する病床において診断群分類点数表によって算定する患者を含む。）が、当該病棟等より退院した日の翌日又は転棟した日から起算して７日以内にＤＰＣ算定対象となる病棟等（地域包括ケア入院医療管理料を算定する一般病棟の病床を含む。）に再入院（ＤＰＣ算定対象とならない病棟へ転棟した後の再転棟及び当該保険医療機関と特別な関係にある保険医療機関に再入院した場合も含む。以下「再入院」という。）した場合について、次に該当する場合は、当該再入院は前回入院と一連の入院とみなすこととし、当該再入院の入院期間の起算日は初回の入院日とする。なお、退院期間は入院期間として算入しない（ＤＰＣ算定対象とならない病棟への転棟期間は入院期間として算入する。）。

ア　直近のＤＰＣ算定対象となる病棟等に入院していた際の「医療資源を最も投入した傷病名」と再入院の際の「入院の契機となった傷病名」の診断群分類の上２桁が同一である場合又は直近のＤＰＣ算定対象となる病棟等に入院していた際の「医療資源を最も投入した傷病名」と再入院の際の「医療資源を最も投入した傷病名」の診断群分類の上６桁が同一である場合（以下「同一傷病」という。）

イ　再入院の際の「入院の契機となった傷病名」に、定義テーブルにおいて診断群分類ごとに定める「医療資源を最も投入した傷病名」欄に掲げるＩＣＤコード以外のＩＣＤコード又は診断群分類「180040 手術・処置等の合併症」に定義されるＩＣＤコードを選択した場合

また、直近の入院における「医療資源を最も投入した傷病名」と再入院時の「入院の契機となった傷病名」の診断群分類の上２桁が異なり同一傷病の一連の入院に該当しないにも関わらず、直近の入院の際の「医療資源を最も投入した傷病名」と再入院の際の「医療資源を最も投入した傷病名」の診断群分類の上２桁が同一である場合は、再入院の際の「入院の契機となった傷病名」に係る治療内容と経過について、診療報酬明細書の摘要欄に記載すること。

②　予め当該病院に再入院することが決まっており、再入院時の「医療資源を最も投入した傷病名」が悪性腫瘍であり、かつ、化学療法（第２の３の(５)の①に掲げる「化学療法」）に係る診断群分類区分（いわゆる「化学療法あり」の診断群分類区分を含む。）に該当する場合は、①に該当する場合でも同一傷病での再入院に係る取扱いから除き一連の入院とはみなさない。当該規定を適用する場合については、化学療法の実施日（予定日）及びレジメンを含む化学療法の概要を診療報酬明細書の摘要欄に記載すること。なお、当該規定は、再転棟の場合は適用されないので留意すること。

（８）　同一傷病等による７日以内の再入院に当たっての特定入院料の加算については、前回入院と一連の入院と見なした日数を限度日数とすること。

（９）　地域包括ケア入院医療管理料を算定する病室に転室する場合等の取扱い

ＤＰＣ算定対象となる病棟から地域包括ケア入院医療管理料に係る届出を行っている病室（一般病棟に限る。）に転室した場合、第２の２の(１)の③に掲げる診断群分類点数表に定める入院日Ⅲまでの期間は、引き続き転室前と同じ診断群分類区分により算定することとし、起算日は当該入院日とする。なお、診断群分類点数表で算定する期間は、地域包括ケア入院医療管理料を算定することはできない。

また、ＤＰＣ算定対象となる病棟に入院していた患者が退院の翌日から起算して７日以内に地域包括ケア入院医療管理料を算定する病室に再入院（転室）する場合は、「入院の契機

となった傷病名」の診断群分類を決定し診療報酬明細書の摘要欄に記載することとし、当該診断群分類に基づき（７）の規定に該当する場合は、一連の入院として直近のＤＰＣ算定対象となる病棟において算定した診断群分類区分と同じ区分により引き続き算定することとし、起算日は初回の入院日とする。

なお、（７）の規定に該当しない場合は、地域包括ケア入院医療管理料を算定する病室への当該再入院（転室）となった際の「入院の契機となった傷病名」に係る治療内容及び経過について、診療報酬明細書の摘要欄に記載すること。

(10)　退院時処方の取扱い

診断群分類区分の決定に当たり、退院時処方（退院後に在宅において使用するための薬剤を退院時に処方することをいう。以下同じ。）した場合は、当該薬剤の処方は投入した医療資源に含めないこと。

ただし、その場合において、別に薬剤料のみを算定することができる。

(11)　入院中の患者に係る対診・他医療機関受診の取扱い

診療上必要があり、入院中の患者に対し他の保険医療機関の保険医の立合診察（以下「対診」という。）が実施された場合又は入院中の患者が他の保険医療機関を受診し診療が実施された場合における診療の費用（対診が実施された場合の初・再診料及び往診料を除く。）は、当該保険医療機関の保険医が実施した診療の費用と同様に取扱い、当該保険医療機関において算定すること。

なお、この場合の医療機関間での診療報酬の分配は、相互の合議に委ねるものとする。

(12)　第１(６)に該当する場合は、以下のとおり取り扱うこと。なお、再度診断群分類点数表により算定することとなった場合の入院期間の算定の起算日は、入院の日とする。

①　月平均の入院患者数が、医療法の規定に基づき許可を受け、若しくは届出をし、又は承認を受けた病床数に 100 分の 105 を乗じて得た数以上となった場合は、当該月の翌月から医科点数表により算定すること。その後、100 分の 105 を乗じて得た数未満となった場合は、当該月の翌月から再度診断群分類点数表により算定すること。

②　医師等の員数が医療法で有することとされている医師等の員数の 100 分の 70 以下となった場合は、当該月の翌月から医科点数表により算定すること。その後、医師等の員数が 100 分の 70 を超えた場合は、当該月の翌月から再度診断群分類点数表により算定すること。

(13)　診断群分類 120290 産科播種性血管内凝固症候群及び 130100 播種性血管内凝固症候群（以下「ＤＩＣ」という。）によって請求する際は、一連の入院の中で医療資源を最も投入したのがＤＩＣであるか否かについて、より的確な診療報酬明細書審査を行うため、以下の内容が記載された症状詳記を添付すること。

・ＤＩＣの原因と考えられる基礎疾患

・厚生労働省ＤＩＣ基準によるＤＩＣスコア又は急性期ＤＩＣ診断基準（日本救急医学会ＤＩＣ特別委員会）によるＤＩＣスコア

・入院期間中に実施された治療内容（ＤＩＣ及びＤＩＣの原因と考えられる基礎疾患に対する治療を含む。）及び検査値等の推移

(14)　診断群分類点数表等による診療報酬の算定方法

対象患者の診療報酬は、(１)から(13)により算定する。

なお、入院時食事療養費に係る食事療養の費用については、入院時食事療養費に係る食事療養及び入院時生活療養費に係る生活療養の費用の額の算定に関する基準により算定する。

2　診療報酬の調整等

（1）　診療報酬の請求方法は、患者の退院時に決定された請求方法をもって一の入院期間において統一するものとする。

（2）　入院当初は診断群分類点数表により療養に要する費用の額を算定していた患者が、退院時には医科点数表により療養に要する費用の額を算定することとなった場合等、入院期間内において診療報酬の請求方法が複数存在する場合は、退院（ＤＰＣ算定対象となる病棟等以外の病棟に転棟する場合を含む。）時に決定された請求方法により必要な請求を行うものとする。

（3）転棟した場合等の取扱い

①　ＤＰＣ算定対象となる病棟以外の病棟に転棟した場合には、転棟した日の診療報酬の算定は医科点数表によるものとする。この場合において、ＤＰＣ算定対象となる病棟以外の病棟における入院料等の算定に当たっては、入院期間の算定の起算日は入院の日とする。

②　ＤＰＣ算定対象となる病棟以外の病棟からＤＰＣ算定対象となる病棟に転棟し、診断群分類点数表等により診療報酬を算定する場合には、当該病棟に転棟した日を診断群分類点数表等による入院期間の算定の起算日とする。

なお、ＤＰＣ算定対象となる病棟からＤＰＣ算定対象となる病棟以外の病棟に転棟し、その後、ＤＰＣ算定対象となる病棟に再転棟した場合についても同様の取り扱いとする。

ただし、１の（７）に該当する場合はこの限りではない。

（4）　退院の日、ＤＰＣ算定対象となる病棟等以外の病棟に転棟（地域包括ケア入院医療管理料に係る届出を行っている病室において診断群分類点数表により診療報酬を算定していた患者の当該病室以外への転室を含む。）した日の前日又は入院日Ⅲを超えた日の前日（以下「退院の日等」という。）における療養に適用する診断群分類区分と退院の日等の前日までにおける療養に適用した診断群分類区分とが異なる場合には、退院の日等の属する月の前月までに療養に要する費用の額として算定した額と同月までの療養について退院の日等における療養に適用する診断群分類区分により算定した額との差額を、退院の日等の属する月の分の費用の額を算定する際の点数において調整する。

（5）　同一傷病等での７日以内の再入院となった患者の取扱いについては、初回入院、再入院を合わせて一入院とし、（1）～（4）に準じて取り扱うこと。

3　その他

（1）　外泊及び転棟した場合等の取扱いについては、適切に取り扱われるよう十分に留意すること。

（2）　入院中の患者に対して使用する薬剤は、入院する病院において入院中に処方することが原則であり、入院が予定されている場合に、当該入院の契機となる傷病の治療に係るものとして、あらかじめ当該又は他の病院等で処方された薬剤を患者に持参させ、当該病院が使用することは特別な理由がない限り認められない。なお、特別な理由とは、単に病院や医師等の方針によるものではなく、個々の患者の状態等に応じた個別具体的な理由であることが必要である（やむを得ず患者が持参した薬剤を入院中に使用する場合については、当該特別な理

由を診療録に記載すること。）。

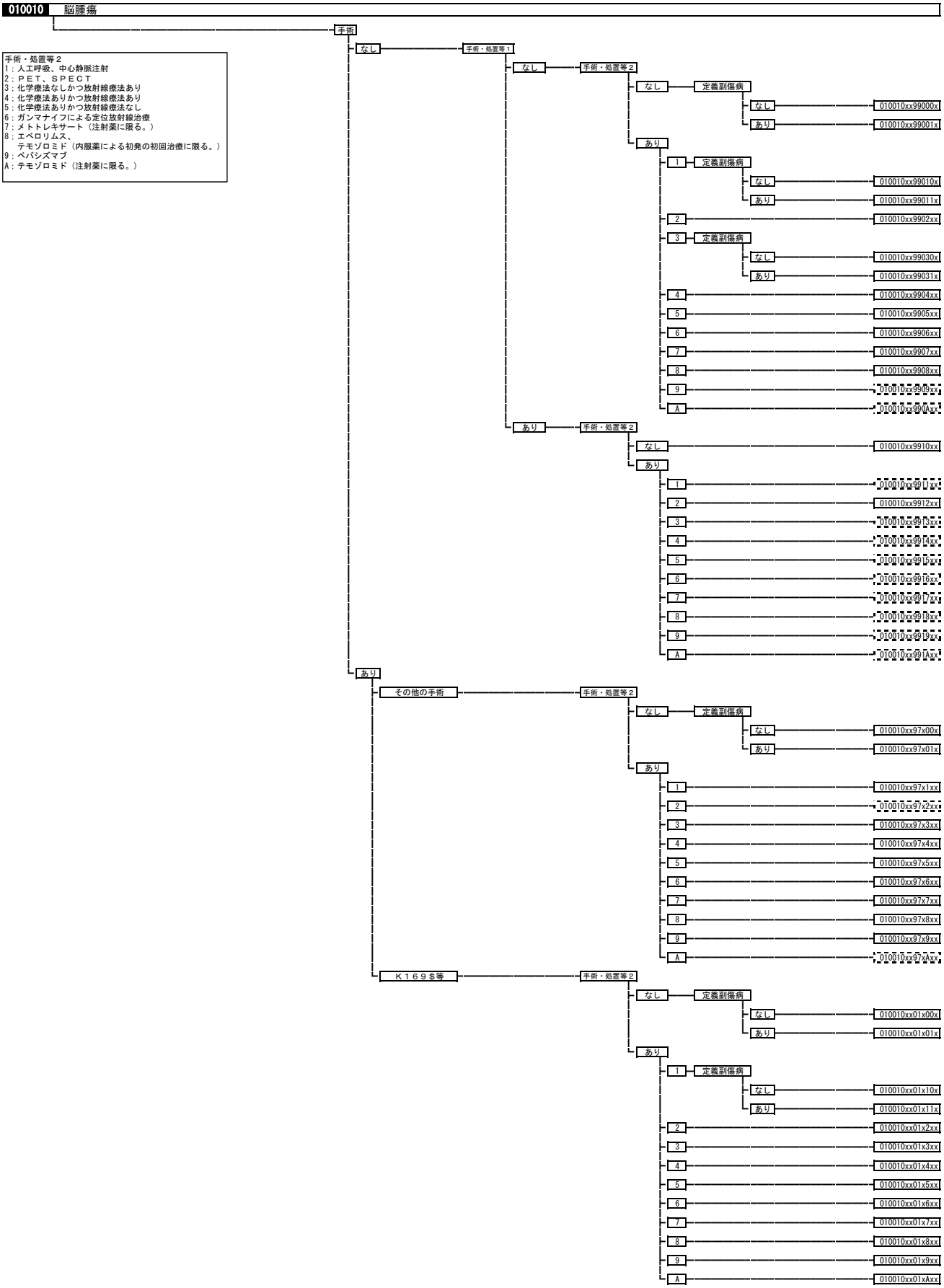
010010 脳腫瘍
手術・処置等２
1；人工呼吸、中心静脈注射
2；ＰＥＴ、ＳＰＥＣＴ
3；化学療法なしかつ放射線療法あり
4；化学療法ありかつ放射線療法あり
5；化学療法ありかつ放射線療法なし
6；ガンマナイフによる定位放射線治療
7；メトトレキサート（注射薬に限る。）
8；エベロリムス、
テモゾロミド（内服薬による初発の初回治療に限る。）
9；ベバシズマブ
A；テモゾロミド（注射薬に限る。）
手術
なし
手術・処置等１
なし
手術・処置等２
なし
定義副傷病
なし
010010xx99000x
あり
010010xx99001x
あり
1
定義副傷病
なし
010010xx99010x
あり
010010xx99011x
2
010010xx9902xx
3
定義副傷病
なし
010010xx99030x
あり
010010xx99031x
4
010010xx9904xx
5
010010xx9905xx
6
010010xx9906xx
7
010010xx9907xx
8
010010xx9908xx
9
010010xx9909xx
A
010010xx990Axx
あり
手術・処置等２
なし
010010xx9910xx
あり
1
010010xx9911xx
2
010010xx9912xx
3
010010xx9913xx
4
010010xx9914xx
5
010010xx9915xx
6
010010xx9916xx
7
010010xx9917xx
8
010010xx9918xx
9
010010xx9919xx
A
010010xx991Axx
あり
その他の手術
手術・処置等２
なし
定義副傷病
なし
010010xx97x00x
あり
010010xx97x01x
あり
1
010010xx97x1xx
2
010010xx97x2xx
3
010010xx97x3xx
4
010010xx97x4xx
5
010010xx97x5xx
6
010010xx97x6xx
7
010010xx97x7xx
8
010010xx97x8xx
9
010010xx97x9xx
A
010010xx97xAxx
Ｋ１６９Ｓ等
手術・処置等２
なし
定義副傷病
なし
010010xx01x00x
あり
010010xx01x01x
あり
1
定義副傷病
なし
010010xx01x10x
あり
010010xx01x11x
2
010010xx01x2xx
3
010010xx01x3xx
4
010010xx01x4xx
5
010010xx01x5xx
6
010010xx01x6xx
7
010010xx01x7xx
8
010010xx01x8xx
9
010010xx01x9xx
A
010010xx01xAxx

010020 くも膜下出血、破裂脳動脈瘤

- JCS
  - JCS10未満
    - 手術
      - なし
        - 手術・処置等２
          - なし
            - 定義副傷病
              - なし → 010020x099x00x
              - あり → 010020x099x01x
          - あり → 010020x099x1xx
      - あり
        - その他の手術
          - 手術・処置等２
            - なし → 010020x097x0xx
            - あり → 010020x097x1xx
        - Ｋ１７８$
          - 手術・処置等２
            - なし → 010020x003x0xx
            - あり → 010020x003x1xx
        - Ｋ１４５等
          - 手術・処置等２
            - なし → 010020x002x0xx
            - あり → 010020x002x1xx
        - Ｋ１７６$等
          - 手術・処置等２
            - なし → 010020x001x0xx
            - あり → 010020x001x1xx
  - JCS10以上
    - 手術
      - なし
        - 手術・処置等２
          - なし
            - 定義副傷病
              - なし → 010020x199x00x
              - あり → 010020x199x01x
          - あり
            - 定義副傷病
              - なし → 010020x199x10x
              - あり → 010020x199x11x
      - あり
        - その他の手術
          - 手術・処置等２
            - なし → 010020x197x0xx
            - あり → 010020x197x1xx
        - Ｋ１７８$
          - 手術・処置等２
            - なし → 010020x103x0xx
            - あり → 010020x103x1xx
        - Ｋ１４５等
          - 手術・処置等２
            - なし → 010020x102x0xx
            - あり → 010020x102x1xx
        - Ｋ１７６$等
          - 手術・処置等２
            - なし → 010020x101x0xx
            - あり → 010020x101x1xx

010030 未破裂脳動脈瘤

- 手術
  - なし
    - 手術・処置等１
      - なし
        - 手術・処置等２
          - なし → 010030xx9900xx
          - あり → 010030xx9901xx
      - あり
        - 手術・処置等２
          - なし → 010030xx9910xx
          - あり → 010030xx9911xx
  - あり
    - その他の手術
      - 手術・処置等２
        - なし → 010030xx97x0xx
        - あり → 010030xx97x1xx
    - Ｋ１７８$
      - 手術・処置等２
        - なし
          - 定義副傷病
            - なし → 010030xx03x00x
            - あり → 010030xx03x01x
        - あり → 010030xx03x1xx
    - Ｋ１７７$等
      - 手術・処置等２
        - なし
          - 定義副傷病
            - なし → 010030xx01x00x
            - あり → 010030xx01x01x
        - あり
          - 定義副傷病
            - なし → 010030xx01x10x
            - あり → 010030xx01x11x

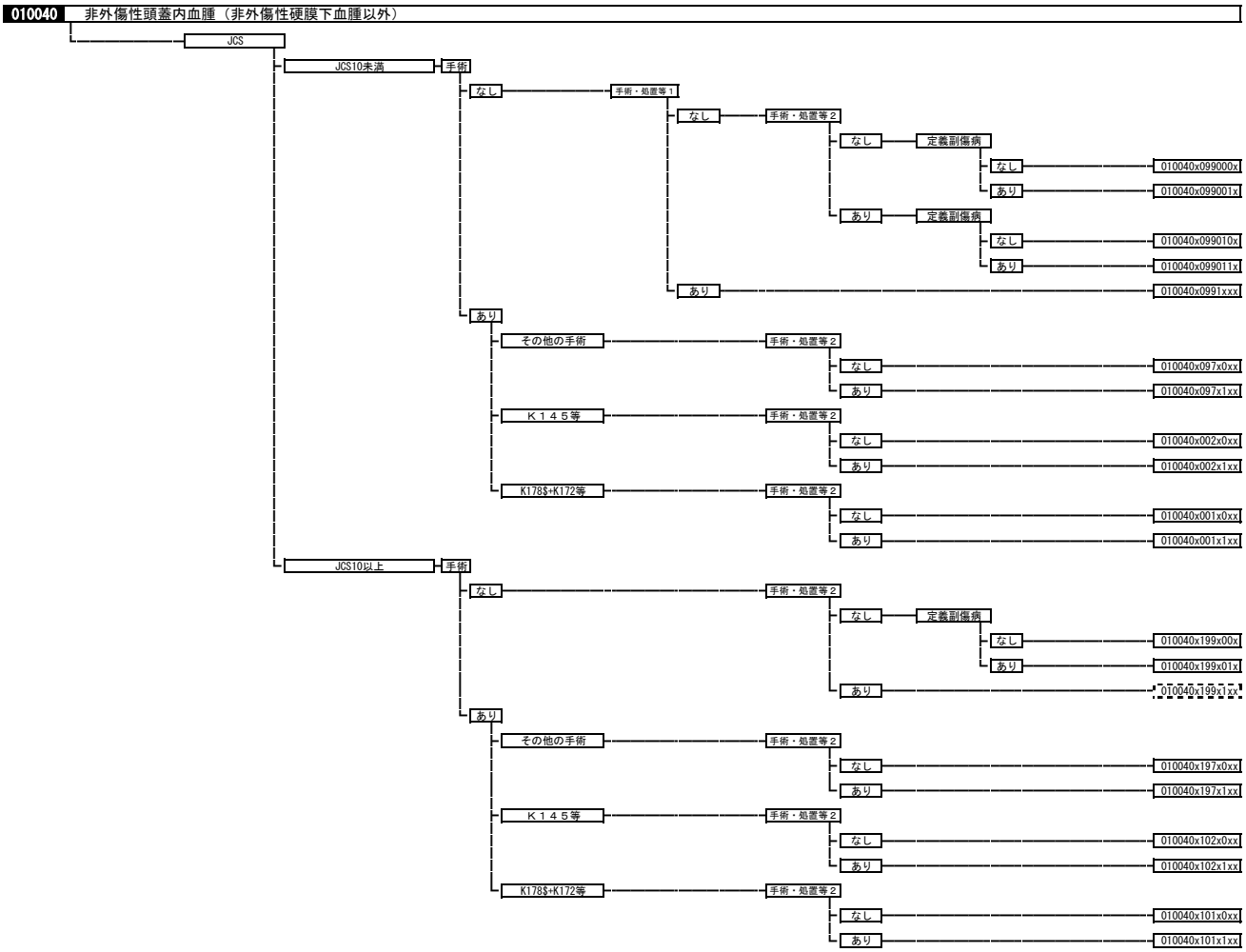
010040
非外傷性頭蓋内血腫（非外傷性硬膜下血腫以外）
JCS
JCS10未満
手術
なし
手術・処置等１
なし
手術・処置等２
なし
定義副傷病
なし
010040x099000x
あり
010040x099001x
あり
定義副傷病
なし
010040x099010x
あり
010040x099011x
あり
010040x0991xxx
あり
その他の手術
手術・処置等２
なし
010040x097x0xx
あり
010040x097x1xx
Ｋ１４５等
手術・処置等２
なし
010040x002x0xx
あり
010040x002x1xx
K178$+K172等
手術・処置等２
なし
010040x001x0xx
あり
010040x001x1xx
JCS10以上
手術
なし
手術・処置等２
なし
定義副傷病
なし
010040x199x00x
あり
010040x199x01x
あり
010040x199x1xx
あり
その他の手術
手術・処置等２
なし
010040x197x0xx
あり
010040x197x1xx
Ｋ１４５等
手術・処置等２
なし
010040x102x0xx
あり
010040x102x1xx
K178$+K172等
手術・処置等２
なし
010040x101x0xx
あり
010040x101x1xx

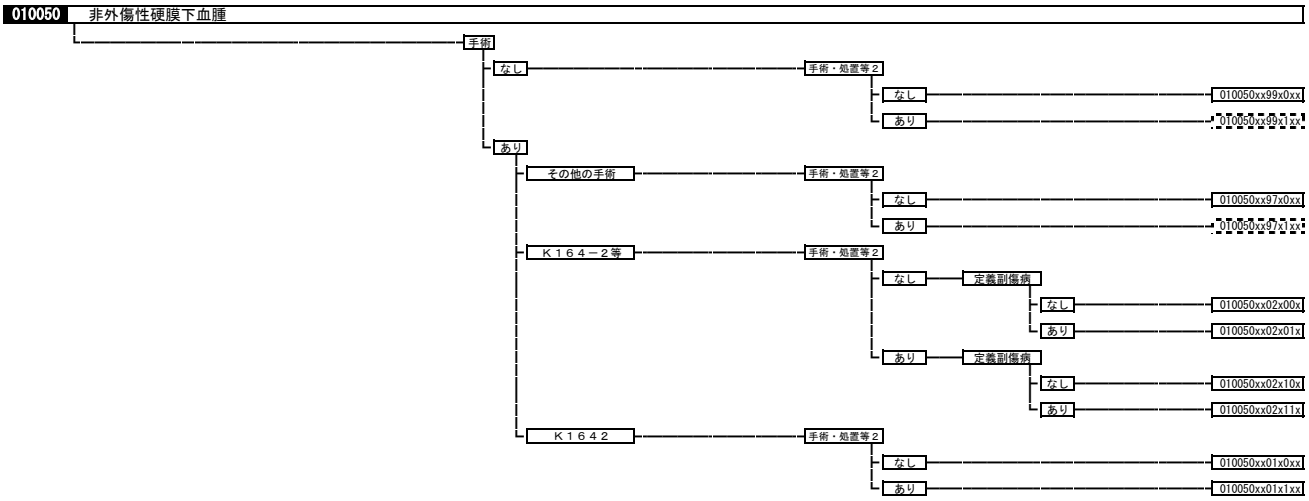
010050
非外傷性硬膜下血腫
手術
なし
手術・処置等２
なし
010050xx99x0xx
あり
010050xx99x1xx
あり
その他の手術
手術・処置等２
なし
010050xx97x0xx
あり
010050xx97x1xx
Ｋ１６４－２等
手術・処置等２
なし
定義副傷病
なし
010050xx02x00x
あり
010050xx02x01x
あり
定義副傷病
なし
010050xx02x10x
あり
010050xx02x11x
Ｋ１６４２
手術・処置等２
なし
010050xx01x0xx
あり
010050xx01x1xx

010060 脳梗塞

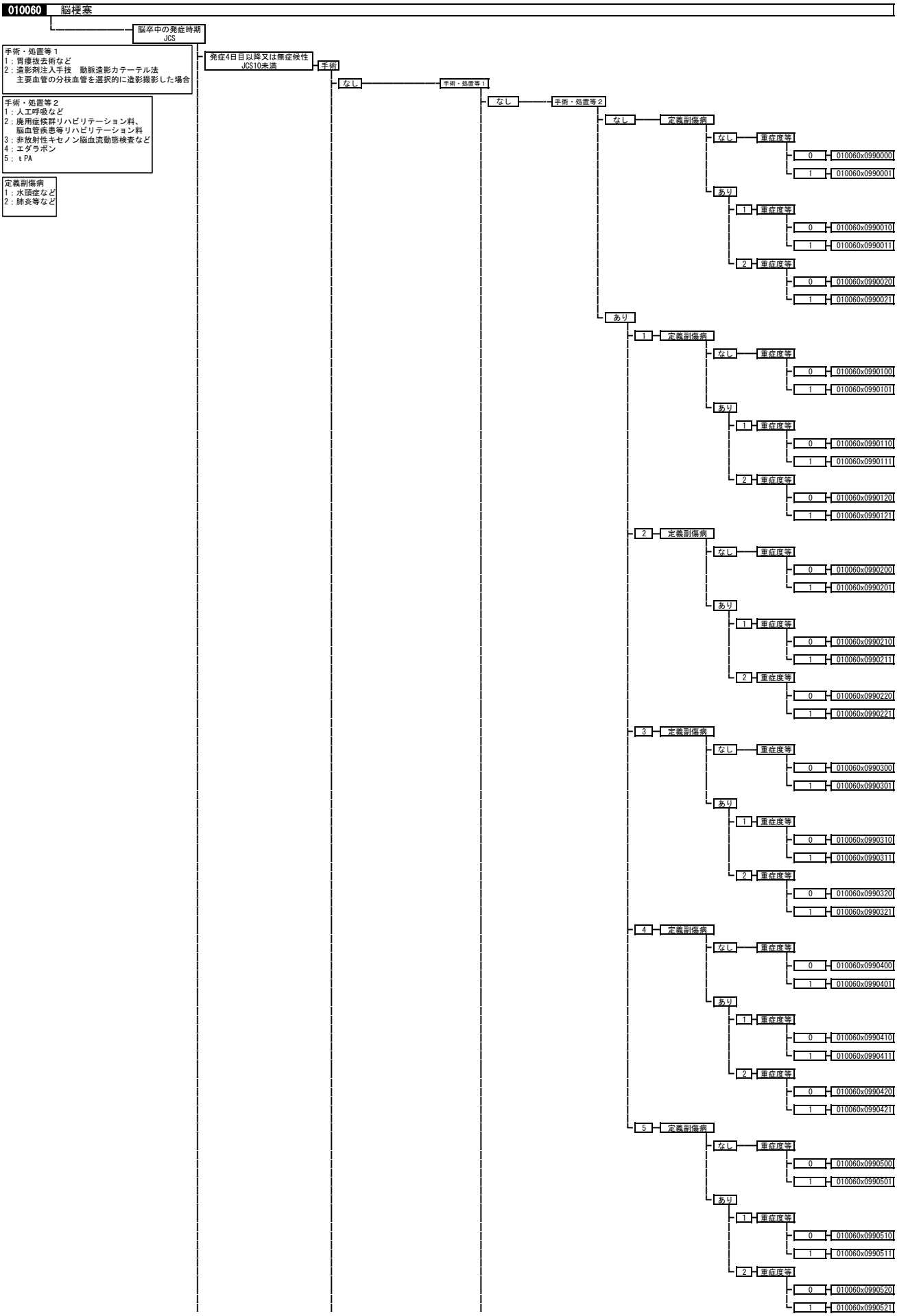
脳卒中の発症時期
JCS
手術・処置等１
1；胃瘻抜去術など
2；造影剤注入手技　動脈造影カテーテル法
主要血管の分枝血管を選択的に造影撮影した場合
手術・処置等２
1；人工呼吸など
2；廃用症候群リハビリテーション料、
脳血管疾患等リハビリテーション料
3；非放射性キセノン脳血流動態検査など
4；エダラボン
5；ｔPA
定義副傷病
1；水頭症など
2；肺炎等など
発症4日目以降又は無症候性
JCS10未満
手術
なし
手術・処置等１
なし
手術・処置等２
なし
定義副傷病
なし
重症度等
0
010060x0990000
1
010060x0990001
あり
1
重症度等
0
010060x0990010
1
010060x0990011
2
重症度等
0
010060x0990020
1
010060x0990021
あり
1
定義副傷病
なし
重症度等
0
010060x0990100
1
010060x0990101
あり
1
重症度等
0
010060x0990110
1
010060x0990111
2
重症度等
0
010060x0990120
1
010060x0990121
2
定義副傷病
なし
重症度等
0
010060x0990200
1
010060x0990201
あり
1
重症度等
0
010060x0990210
1
010060x0990211
2
重症度等
0
010060x0990220
1
010060x0990221
3
定義副傷病
なし
重症度等
0
010060x0990300
1
010060x0990301
あり
1
重症度等
0
010060x0990310
1
010060x0990311
2
重症度等
0
010060x0990320
1
010060x0990321
4
定義副傷病
なし
重症度等
0
010060x0990400
1
010060x0990401
あり
1
重症度等
0
010060x0990410
1
010060x0990411
2
重症度等
0
010060x0990420
1
010060x0990421
5
定義副傷病
なし
重症度等
0
010060x0990500
1
010060x0990501
あり
1
重症度等
0
010060x0990510
1
010060x0990511
2
重症度等
0
010060x0990520
1
010060x0990521

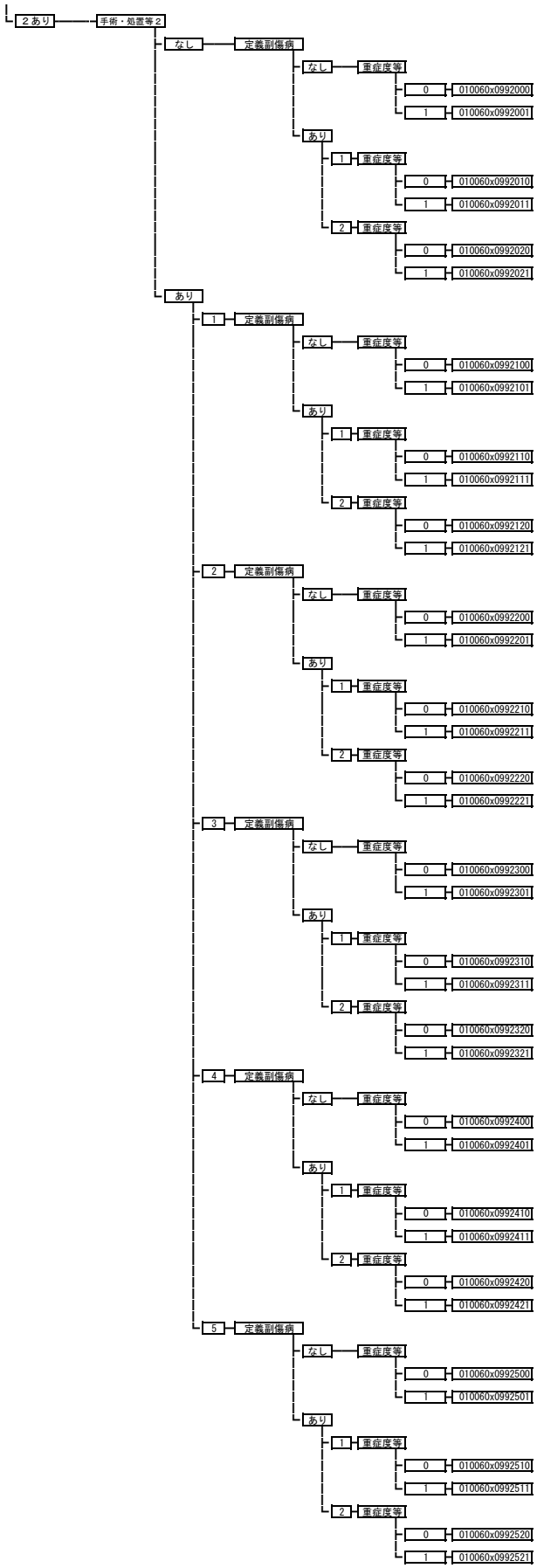
２あり
手術・処置等２
なし
定義副傷病
なし
重症度等
0
010060x0992000
1
010060x0992001
あり
1
重症度等
0
010060x0992010
1
010060x0992011
2
重症度等
0
010060x0992020
1
010060x0992021
あり
1
定義副傷病
なし
重症度等
0
010060x0992100
1
010060x0992101
あり
1
重症度等
0
010060x0992110
1
010060x0992111
2
重症度等
0
010060x0992120
1
010060x0992121
2
定義副傷病
なし
重症度等
0
010060x0992200
1
010060x0992201
あり
1
重症度等
0
010060x0992210
1
010060x0992211
2
重症度等
0
010060x0992220
1
010060x0992221
3
定義副傷病
なし
重症度等
0
010060x0992300
1
010060x0992301
あり
1
重症度等
0
010060x0992310
1
010060x0992311
2
重症度等
0
010060x0992320
1
010060x0992321
4
定義副傷病
なし
重症度等
0
010060x0992400
1
010060x0992401
あり
1
重症度等
0
010060x0992410
1
010060x0992411
2
重症度等
0
010060x0992420
1
010060x0992421
5
定義副傷病
なし
重症度等
0
010060x0992500
1
010060x0992501
あり
1
重症度等
0
010060x0992510
1
010060x0992511
2
重症度等
0
010060x0992520
1
010060x0992521

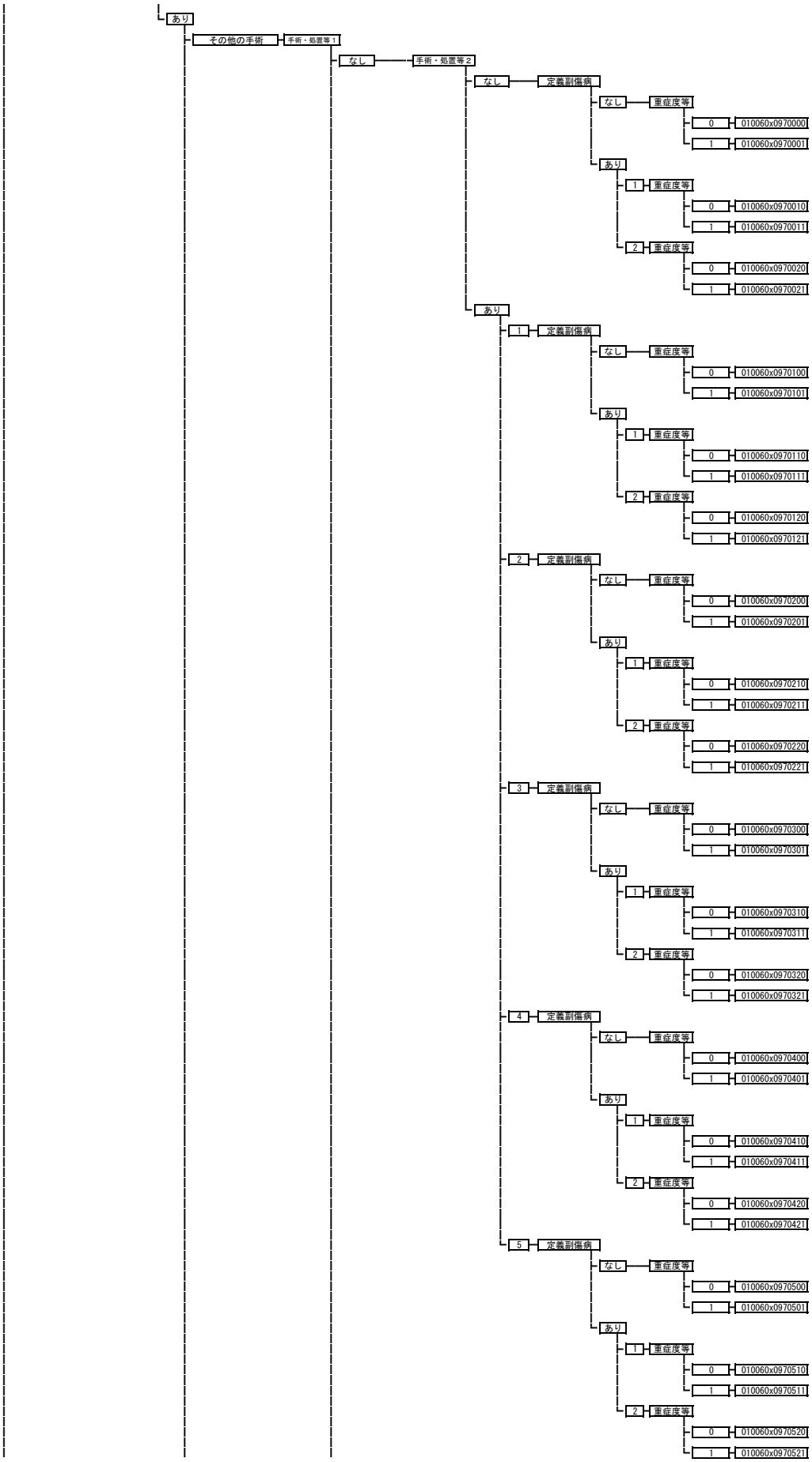
あり
その他の手術
手術・処置等1
なし
手術・処置等2
なし
定義副傷病
なし
重症度等
0
010060x0970000
1
010060x0970001
あり
1
重症度等
0
010060x0970010
1
010060x0970011
2
重症度等
0
010060x0970020
1
010060x0970021
あり
1
定義副傷病
なし
重症度等
0
010060x0970100
1
010060x0970101
あり
1
重症度等
0
010060x0970110
1
010060x0970111
2
重症度等
0
010060x0970120
1
010060x0970121
2
定義副傷病
なし
重症度等
0
010060x0970200
1
010060x0970201
あり
1
重症度等
0
010060x0970210
1
010060x0970211
2
重症度等
0
010060x0970220
1
010060x0970221
3
定義副傷病
なし
重症度等
0
010060x0970300
1
010060x0970301
あり
1
重症度等
0
010060x0970310
1
010060x0970311
2
重症度等
0
010060x0970320
1
010060x0970321
4
定義副傷病
なし
重症度等
0
010060x0970400
1
010060x0970401
あり
1
重症度等
0
010060x0970410
1
010060x0970411
2
重症度等
0
010060x0970420
1
010060x0970421
5
定義副傷病
なし
重症度等
0
010060x0970500
1
010060x0970501
あり
1
重症度等
0
010060x0970510
1
010060x0970511
2
重症度等
0
010060x0970520
1
010060x0970521

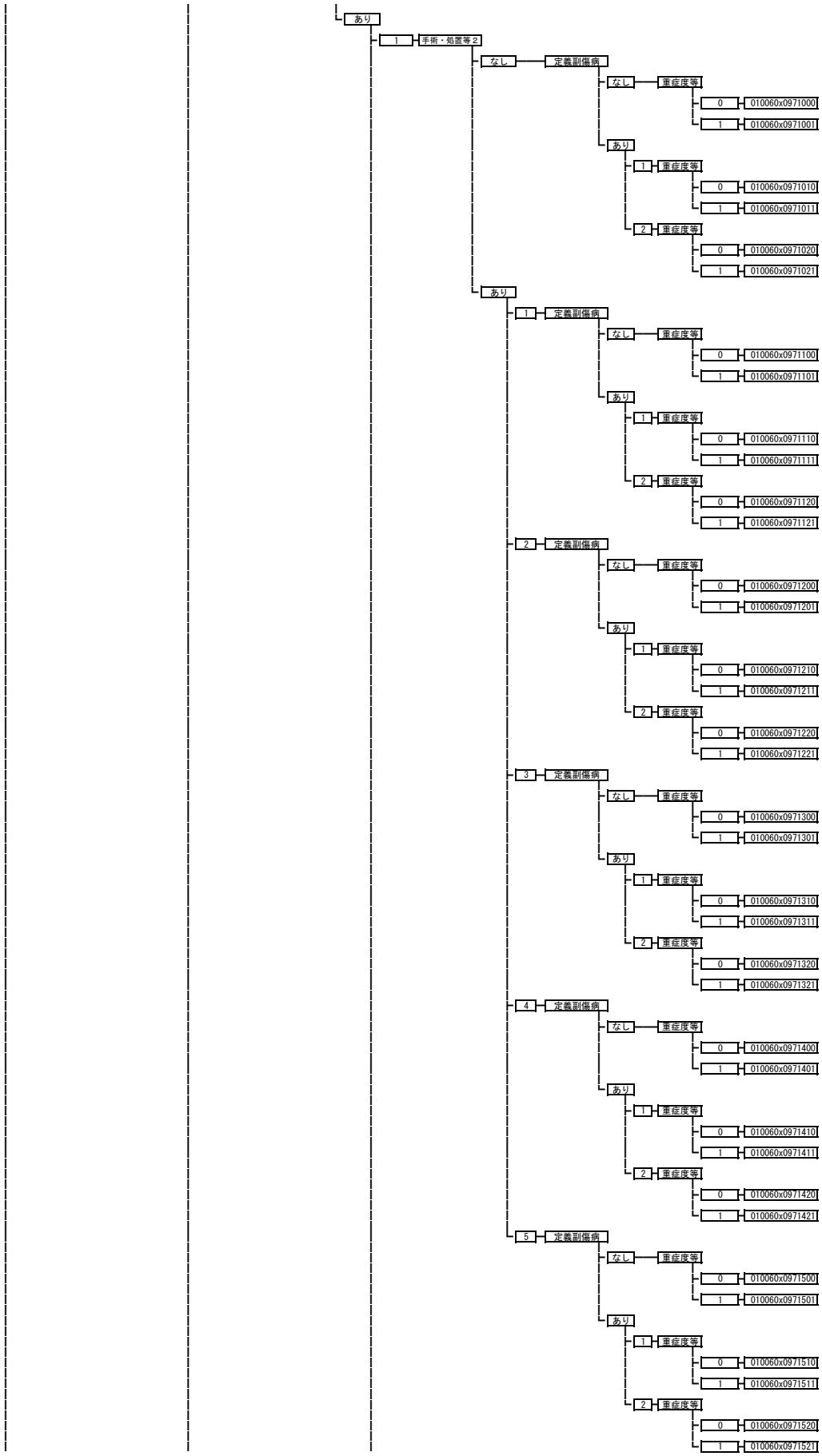
あり
1
手術・処置等２
なし
定義副傷病
なし
重症度等
0
010060x0971000
1
010060x0971001
あり
1
重症度等
0
010060x0971010
1
010060x0971011
2
重症度等
0
010060x0971020
1
010060x0971021
あり
1
定義副傷病
なし
重症度等
0
010060x0971100
1
010060x0971101
あり
1
重症度等
0
010060x0971110
1
010060x0971111
2
重症度等
0
010060x0971120
1
010060x0971121
2
定義副傷病
なし
重症度等
0
010060x0971200
1
010060x0971201
あり
1
重症度等
0
010060x0971210
1
010060x0971211
2
重症度等
0
010060x0971220
1
010060x0971221
3
定義副傷病
なし
重症度等
0
010060x0971300
1
010060x0971301
あり
1
重症度等
0
010060x0971310
1
010060x0971311
2
重症度等
0
010060x0971320
1
010060x0971321
4
定義副傷病
なし
重症度等
0
010060x0971400
1
010060x0971401
あり
1
重症度等
0
010060x0971410
1
010060x0971411
2
重症度等
0
010060x0971420
1
010060x0971421
5
定義副傷病
なし
重症度等
0
010060x0971500
1
010060x0971501
あり
1
重症度等
0
010060x0971510
1
010060x0971511
2
重症度等
0
010060x0971520
1
010060x0971521

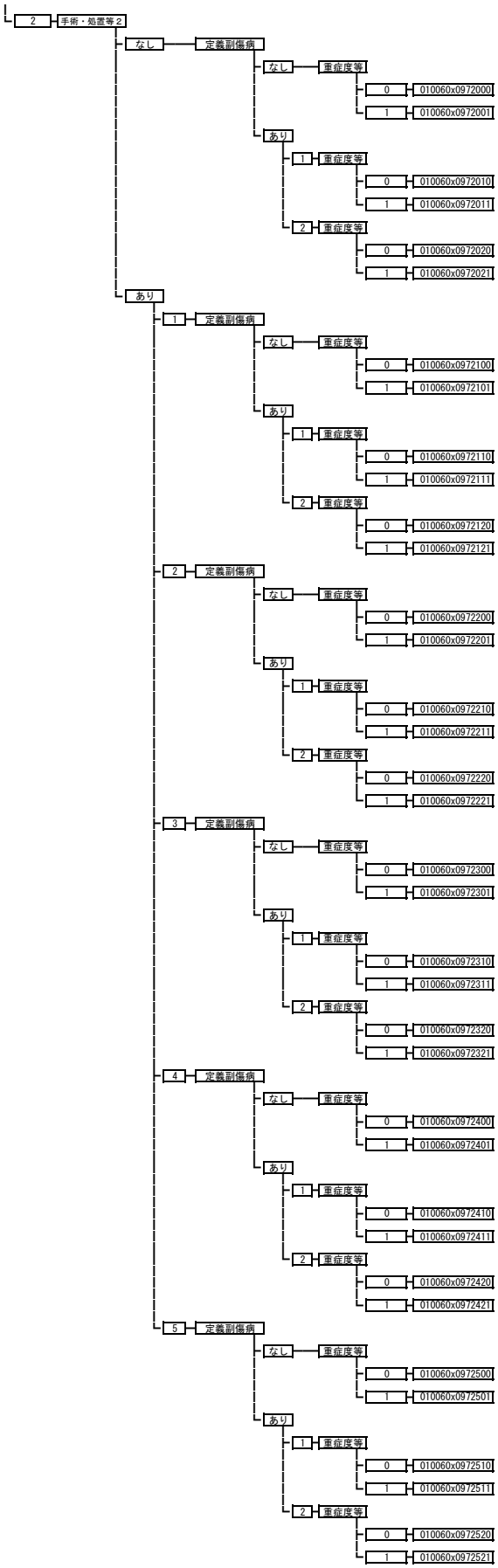
2
手術・処置等2
なし
定義副傷病
なし
重症度等
0
010060x0972000
1
010060x0972001
あり
1
重症度等
0
010060x0972010
1
010060x0972011
2
重症度等
0
010060x0972020
1
010060x0972021
あり
1
定義副傷病
なし
重症度等
0
010060x0972100
1
010060x0972101
あり
1
重症度等
0
010060x0972110
1
010060x0972111
2
重症度等
0
010060x0972120
1
010060x0972121
2
定義副傷病
なし
重症度等
0
010060x0972200
1
010060x0972201
あり
1
重症度等
0
010060x0972210
1
010060x0972211
2
重症度等
0
010060x0972220
1
010060x0972221
3
定義副傷病
なし
重症度等
0
010060x0972300
1
010060x0972301
あり
1
重症度等
0
010060x0972310
1
010060x0972311
2
重症度等
0
010060x0972320
1
010060x0972321
4
定義副傷病
なし
重症度等
0
010060x0972400
1
010060x0972401
あり
1
重症度等
0
010060x0972410
1
010060x0972411
2
重症度等
0
010060x0972420
1
010060x0972421
5
定義副傷病
なし
重症度等
0
010060x0972500
1
010060x0972501
あり
1
重症度等
0
010060x0972510
1
010060x0972511
2
重症度等
0
010060x0972520
1
010060x0972521

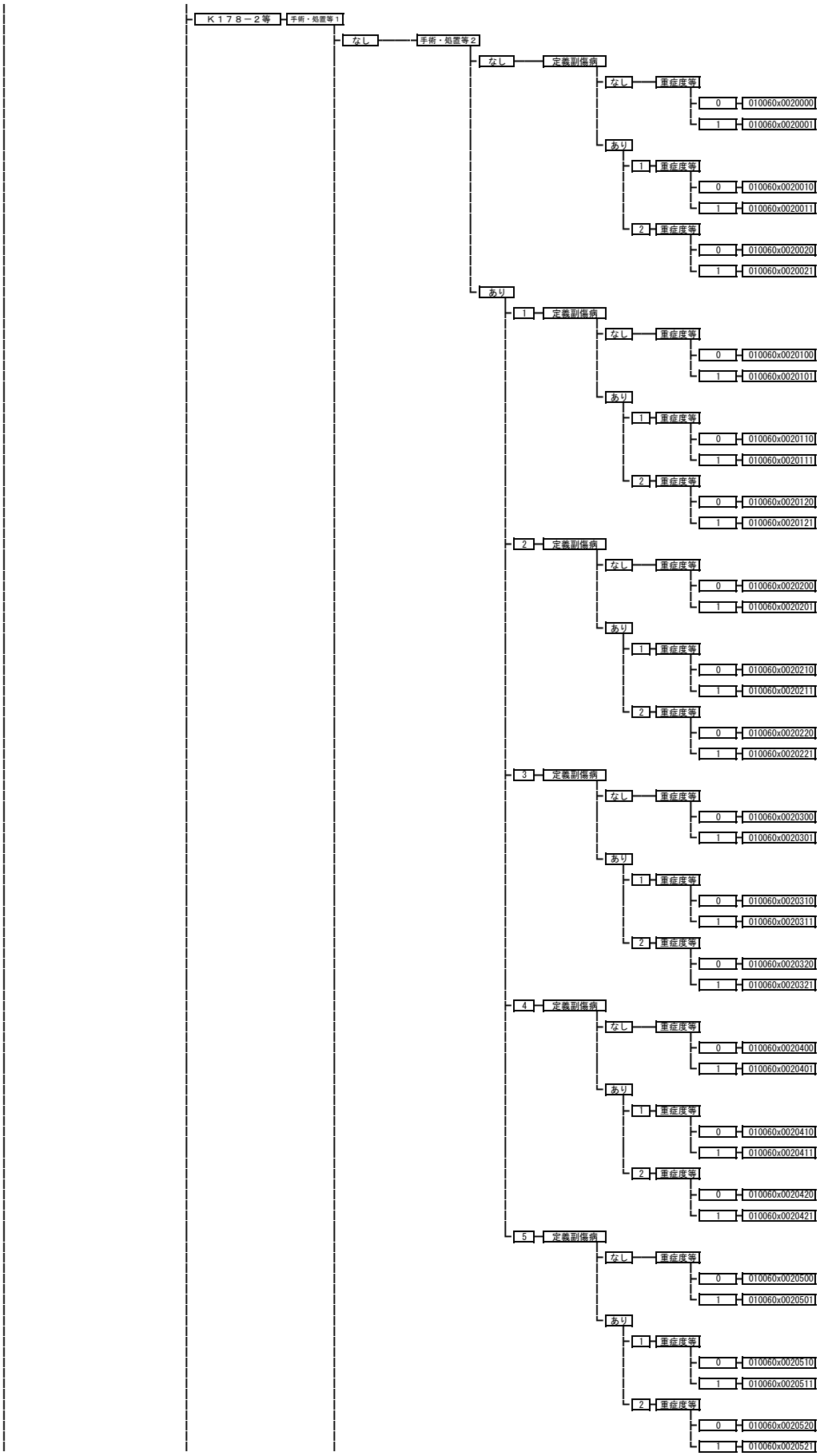
Ｋ１７８－２等
手術・処置等１
なし
手術・処置等２
なし
定義副傷病
なし
重症度等
0
010060x0020000
1
010060x0020001
あり
1
重症度等
0
010060x0020010
1
010060x0020011
2
重症度等
0
010060x0020020
1
010060x0020021
あり
1
定義副傷病
なし
重症度等
0
010060x0020100
1
010060x0020101
あり
1
重症度等
0
010060x0020110
1
010060x0020111
2
重症度等
0
010060x0020120
1
010060x0020121
2
定義副傷病
なし
重症度等
0
010060x0020200
1
010060x0020201
あり
1
重症度等
0
010060x0020210
1
010060x0020211
2
重症度等
0
010060x0020220
1
010060x0020221
3
定義副傷病
なし
重症度等
0
010060x0020300
1
010060x0020301
あり
1
重症度等
0
010060x0020310
1
010060x0020311
2
重症度等
0
010060x0020320
1
010060x0020321
4
定義副傷病
なし
重症度等
0
010060x0020400
1
010060x0020401
あり
1
重症度等
0
010060x0020410
1
010060x0020411
2
重症度等
0
010060x0020420
1
010060x0020421
5
定義副傷病
なし
重症度等
0
010060x0020500
1
010060x0020501
あり
1
重症度等
0
010060x0020510
1
010060x0020511
2
重症度等
0
010060x0020520
1
010060x0020521

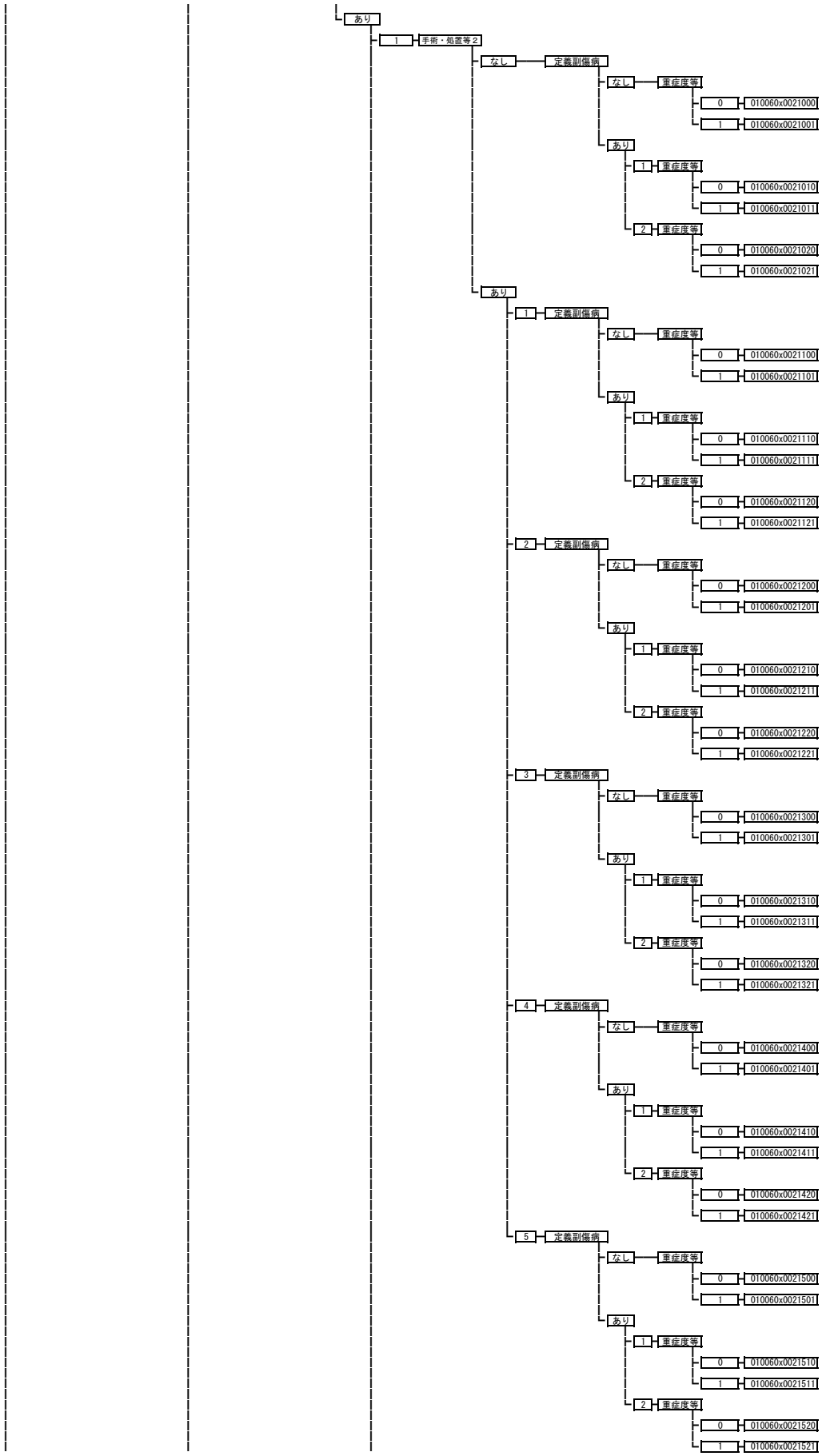
あり
1
手術・処置等2
なし
定義副傷病
なし
重症度等
0
010060x0021000
1
010060x0021001
あり
1
重症度等
0
010060x0021010
1
010060x0021011
2
重症度等
0
010060x0021020
1
010060x0021021
あり
1
定義副傷病
なし
重症度等
0
010060x0021100
1
010060x0021101
あり
1
重症度等
0
010060x0021110
1
010060x0021111
2
重症度等
0
010060x0021120
1
010060x0021121
2
定義副傷病
なし
重症度等
0
010060x0021200
1
010060x0021201
あり
1
重症度等
0
010060x0021210
1
010060x0021211
2
重症度等
0
010060x0021220
1
010060x0021221
3
定義副傷病
なし
重症度等
0
010060x0021300
1
010060x0021301
あり
1
重症度等
0
010060x0021310
1
010060x0021311
2
重症度等
0
010060x0021320
1
010060x0021321
4
定義副傷病
なし
重症度等
0
010060x0021400
1
010060x0021401
あり
1
重症度等
0
010060x0021410
1
010060x0021411
2
重症度等
0
010060x0021420
1
010060x0021421
5
定義副傷病
なし
重症度等
0
010060x0021500
1
010060x0021501
あり
1
重症度等
0
010060x0021510
1
010060x0021511
2
重症度等
0
010060x0021520
1
010060x0021521

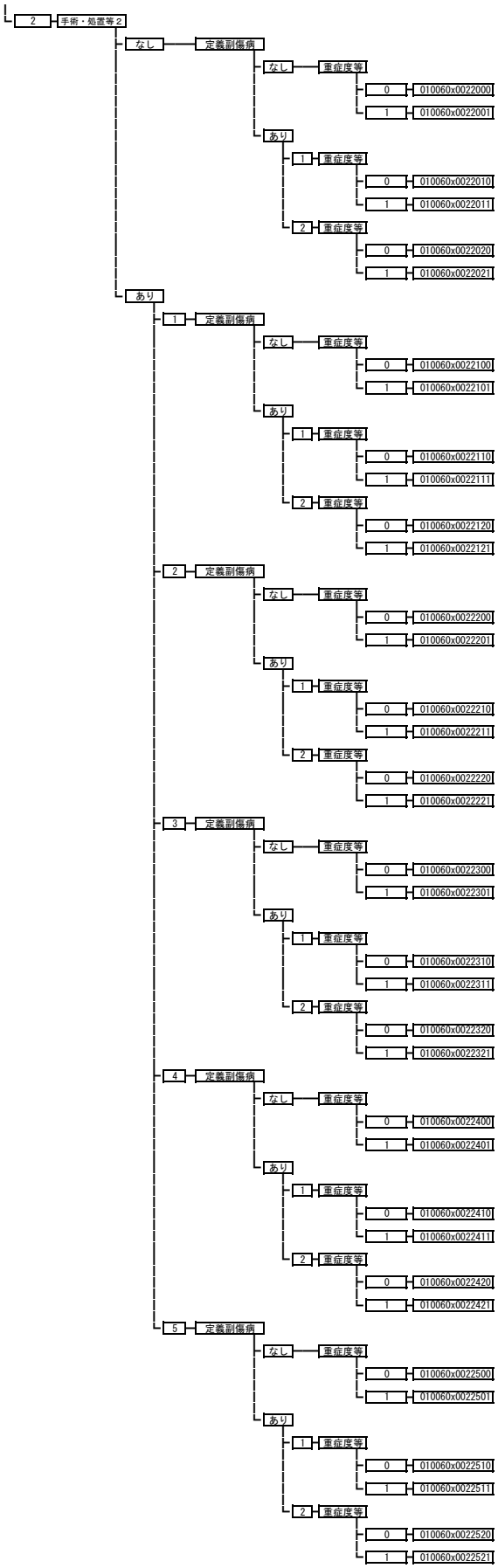
2
手術・処置等2
なし
定義副傷病
なし
重症度等
0
010060x0022000
1
010060x0022001
あり
1
重症度等
0
010060x0022010
1
010060x0022011
2
重症度等
0
010060x0022020
1
010060x0022021
あり
1
定義副傷病
なし
重症度等
0
010060x0022100
1
010060x0022101
あり
1
重症度等
0
010060x0022110
1
010060x0022111
2
重症度等
0
010060x0022120
1
010060x0022121
2
定義副傷病
なし
重症度等
0
010060x0022200
1
010060x0022201
あり
1
重症度等
0
010060x0022210
1
010060x0022211
2
重症度等
0
010060x0022220
1
010060x0022221
3
定義副傷病
なし
重症度等
0
010060x0022300
1
010060x0022301
あり
1
重症度等
0
010060x0022310
1
010060x0022311
2
重症度等
0
010060x0022320
1
010060x0022321
4
定義副傷病
なし
重症度等
0
010060x0022400
1
010060x0022401
あり
1
重症度等
0
010060x0022410
1
010060x0022411
2
重症度等
0
010060x0022420
1
010060x0022421
5
定義副傷病
なし
重症度等
0
010060x0022500
1
010060x0022501
あり
1
重症度等
0
010060x0022510
1
010060x0022511
2
重症度等
0
010060x0022520
1
010060x0022521

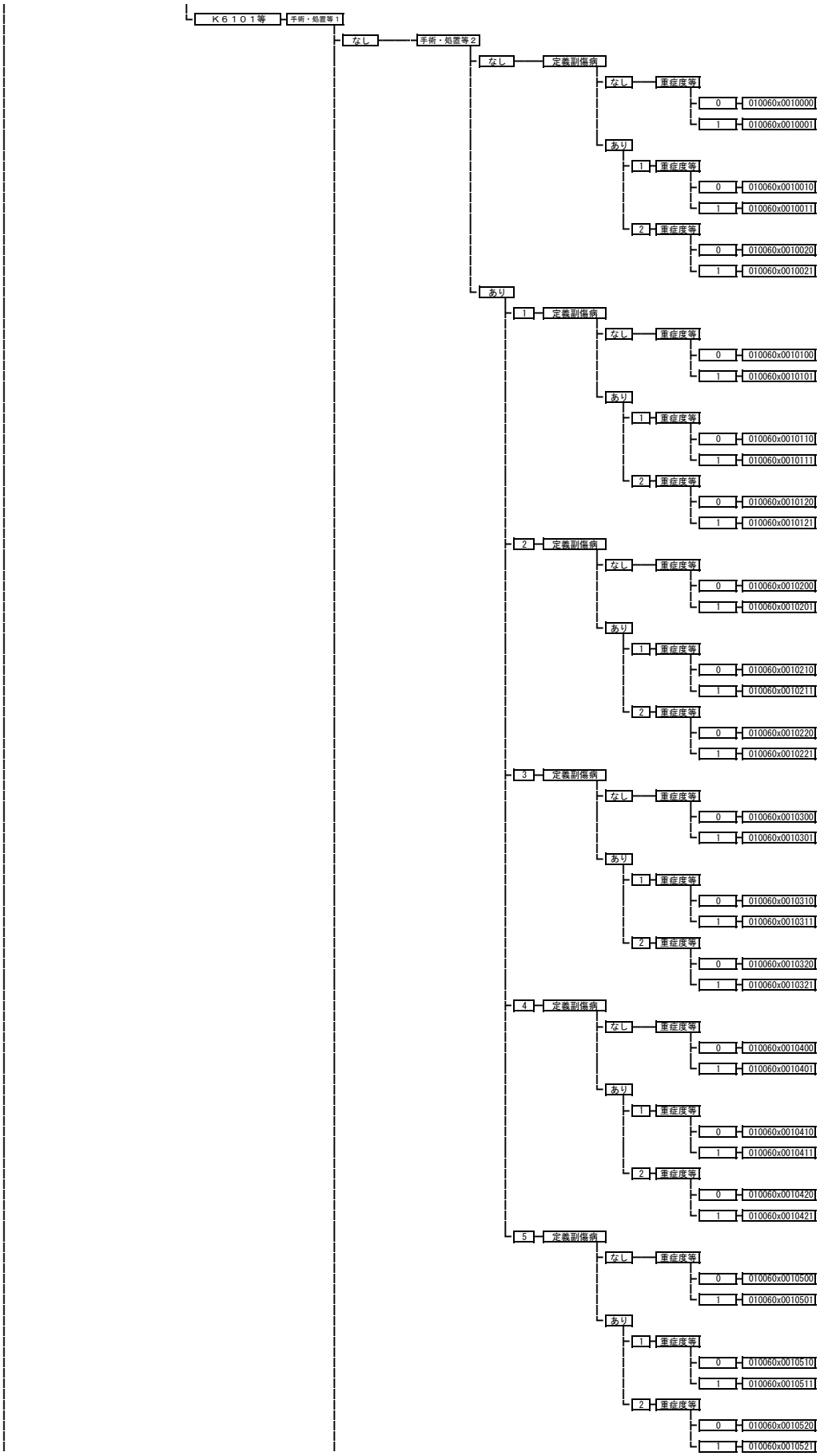
Ｋ６１０１等
手術・処置等１
なし
手術・処置等２
なし
定義副傷病
なし
重症度等
0
010060x0010000
1
010060x0010001
あり
1
重症度等
0
010060x0010010
1
010060x0010011
2
重症度等
0
010060x0010020
1
010060x0010021
あり
1
定義副傷病
なし
重症度等
0
010060x0010100
1
010060x0010101
あり
1
重症度等
0
010060x0010110
1
010060x0010111
2
重症度等
0
010060x0010120
1
010060x0010121
2
定義副傷病
なし
重症度等
0
010060x0010200
1
010060x0010201
あり
1
重症度等
0
010060x0010210
1
010060x0010211
2
重症度等
0
010060x0010220
1
010060x0010221
3
定義副傷病
なし
重症度等
0
010060x0010300
1
010060x0010301
あり
1
重症度等
0
010060x0010310
1
010060x0010311
2
重症度等
0
010060x0010320
1
010060x0010321
4
定義副傷病
なし
重症度等
0
010060x0010400
1
010060x0010401
あり
1
重症度等
0
010060x0010410
1
010060x0010411
2
重症度等
0
010060x0010420
1
010060x0010421
5
定義副傷病
なし
重症度等
0
010060x0010500
1
010060x0010501
あり
1
重症度等
0
010060x0010510
1
010060x0010511
2
重症度等
0
010060x0010520
1
010060x0010521

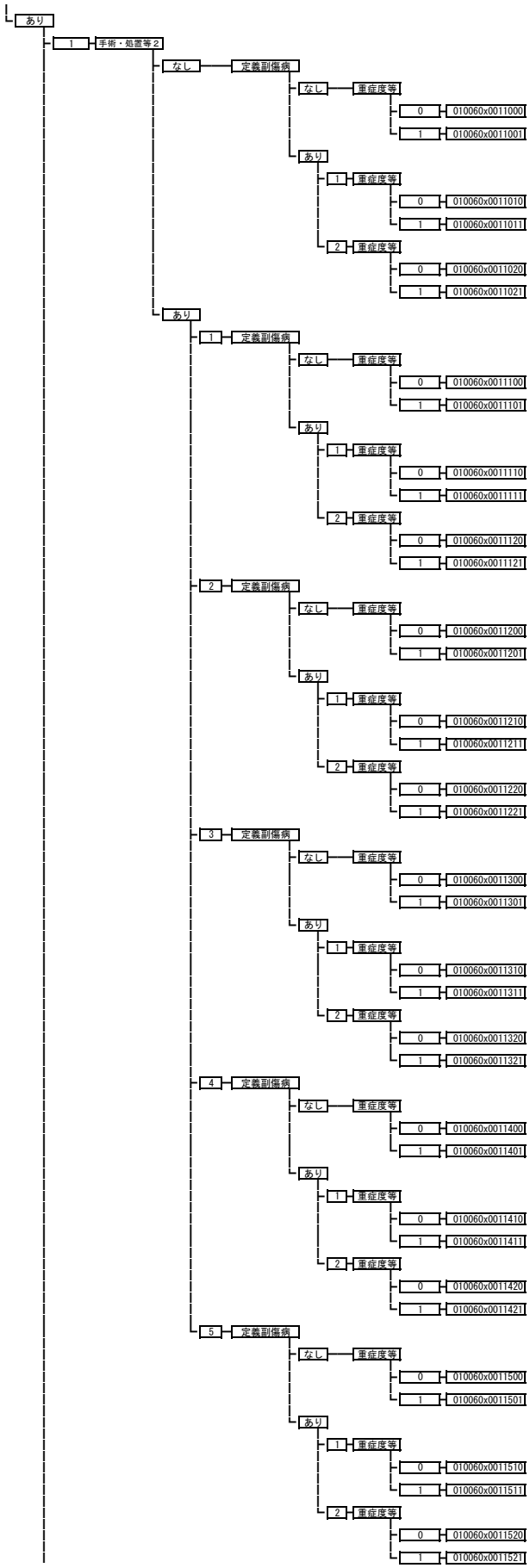
あり
1
手術・処置等2
なし
定義副傷病
なし
重症度等
0
010060x0011000
1
010060x0011001
あり
1
重症度等
0
010060x0011010
1
010060x0011011
2
重症度等
0
010060x0011020
1
010060x0011021
あり
1
定義副傷病
なし
重症度等
0
010060x0011100
1
010060x0011101
あり
1
重症度等
0
010060x0011110
1
010060x0011111
2
重症度等
0
010060x0011120
1
010060x0011121
2
定義副傷病
なし
重症度等
0
010060x0011200
1
010060x0011201
あり
1
重症度等
0
010060x0011210
1
010060x0011211
2
重症度等
0
010060x0011220
1
010060x0011221
3
定義副傷病
なし
重症度等
0
010060x0011300
1
010060x0011301
あり
1
重症度等
0
010060x0011310
1
010060x0011311
2
重症度等
0
010060x0011320
1
010060x0011321
4
定義副傷病
なし
重症度等
0
010060x0011400
1
010060x0011401
あり
1
重症度等
0
010060x0011410
1
010060x0011411
2
重症度等
0
010060x0011420
1
010060x0011421
5
定義副傷病
なし
重症度等
0
010060x0011500
1
010060x0011501
あり
1
重症度等
0
010060x0011510
1
010060x0011511
2
重症度等
0
010060x0011520
1
010060x0011521

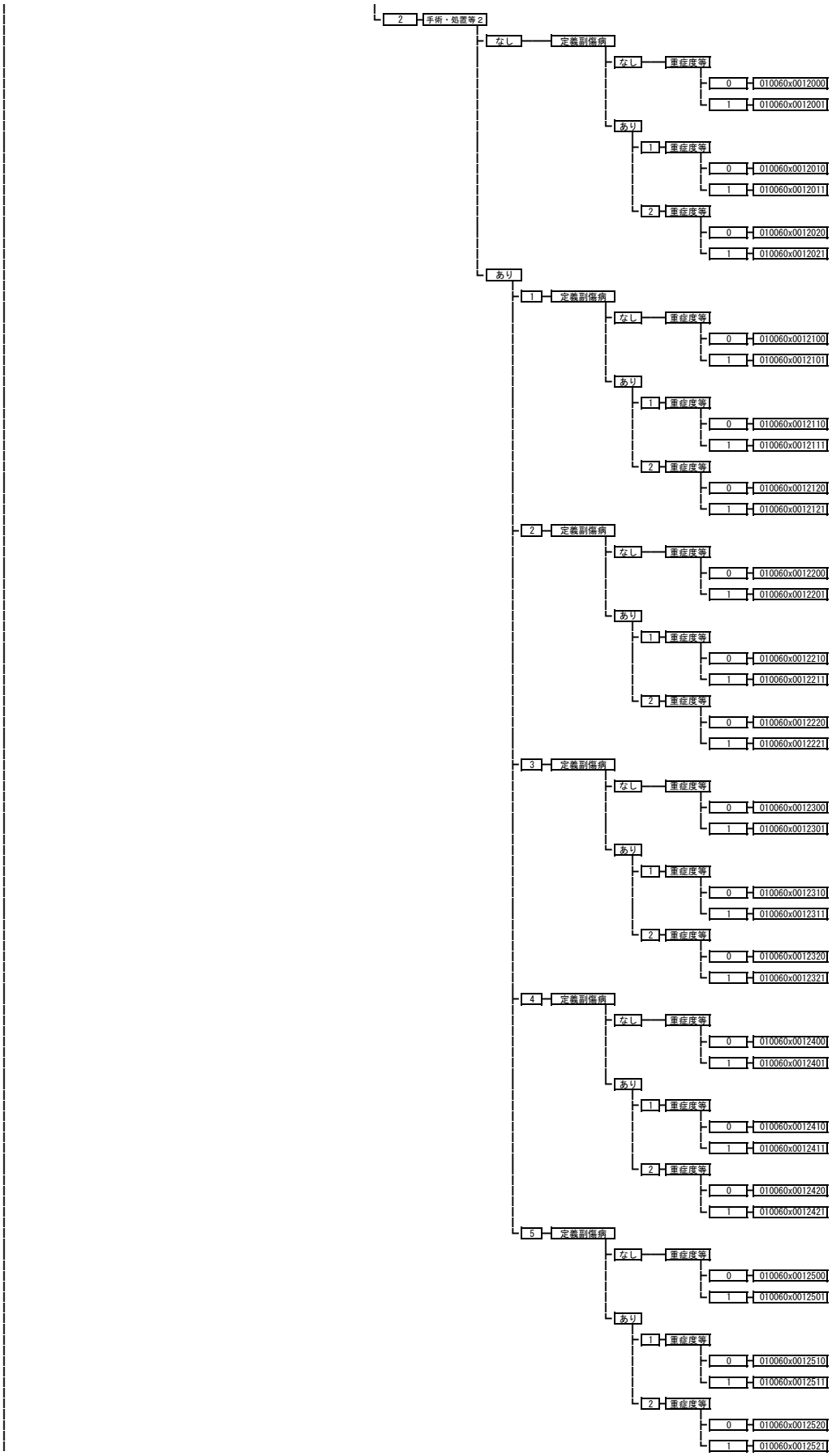
2 手術・処置等2
なし
定義副傷病
なし
重症度等
0 010060x0012000
1 010060x0012001
あり
1 重症度等
0 010060x0012010
1 010060x0012011
2 重症度等
0 010060x0012020
1 010060x0012021
あり
1 定義副傷病
なし
重症度等
0 010060x0012100
1 010060x0012101
あり
1 重症度等
0 010060x0012110
1 010060x0012111
2 重症度等
0 010060x0012120
1 010060x0012121
2 定義副傷病
なし
重症度等
0 010060x0012200
1 010060x0012201
あり
1 重症度等
0 010060x0012210
1 010060x0012211
2 重症度等
0 010060x0012220
1 010060x0012221
3 定義副傷病
なし
重症度等
0 010060x0012300
1 010060x0012301
あり
1 重症度等
0 010060x0012310
1 010060x0012311
2 重症度等
0 010060x0012320
1 010060x0012321
4 定義副傷病
なし
重症度等
0 010060x0012400
1 010060x0012401
あり
1 重症度等
0 010060x0012410
1 010060x0012411
2 重症度等
0 010060x0012420
1 010060x0012421
5 定義副傷病
なし
重症度等
0 010060x0012500
1 010060x0012501
あり
1 重症度等
0 010060x0012510
1 010060x0012511
2 重症度等
0 010060x0012520
1 010060x0012521

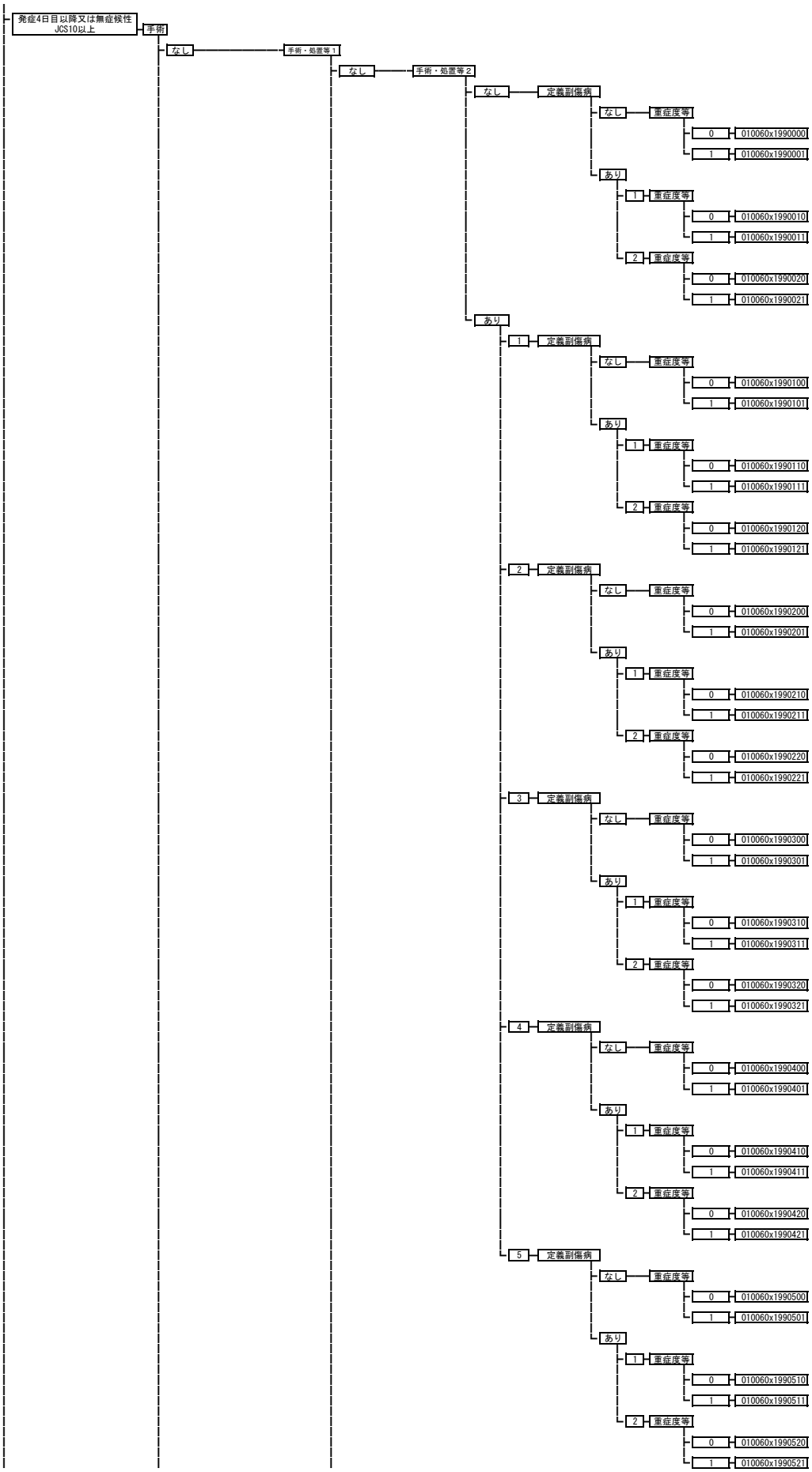
発症4日目以降又は無症候性JCS10以上
手術
なし
手術・処置等1
なし
手術・処置等2
なし
定義副傷病
なし
重症度等
0
010060x1990000
1
010060x1990001
あり
1
重症度等
0
010060x1990010
1
010060x1990011
2
重症度等
0
010060x1990020
1
010060x1990021
あり
1
定義副傷病
なし
重症度等
0
010060x1990100
1
010060x1990101
あり
1
重症度等
0
010060x1990110
1
010060x1990111
2
重症度等
0
010060x1990120
1
010060x1990121
2
定義副傷病
なし
重症度等
0
010060x1990200
1
010060x1990201
あり
1
重症度等
0
010060x1990210
1
010060x1990211
2
重症度等
0
010060x1990220
1
010060x1990221
3
定義副傷病
なし
重症度等
0
010060x1990300
1
010060x1990301
あり
1
重症度等
0
010060x1990310
1
010060x1990311
2
重症度等
0
010060x1990320
1
010060x1990321
4
定義副傷病
なし
重症度等
0
010060x1990400
1
010060x1990401
あり
1
重症度等
0
010060x1990410
1
010060x1990411
2
重症度等
0
010060x1990420
1
010060x1990421
5
定義副傷病
なし
重症度等
0
010060x1990500
1
010060x1990501
あり
1
重症度等
0
010060x1990510
1
010060x1990511
2
重症度等
0
010060x1990520
1
010060x1990521

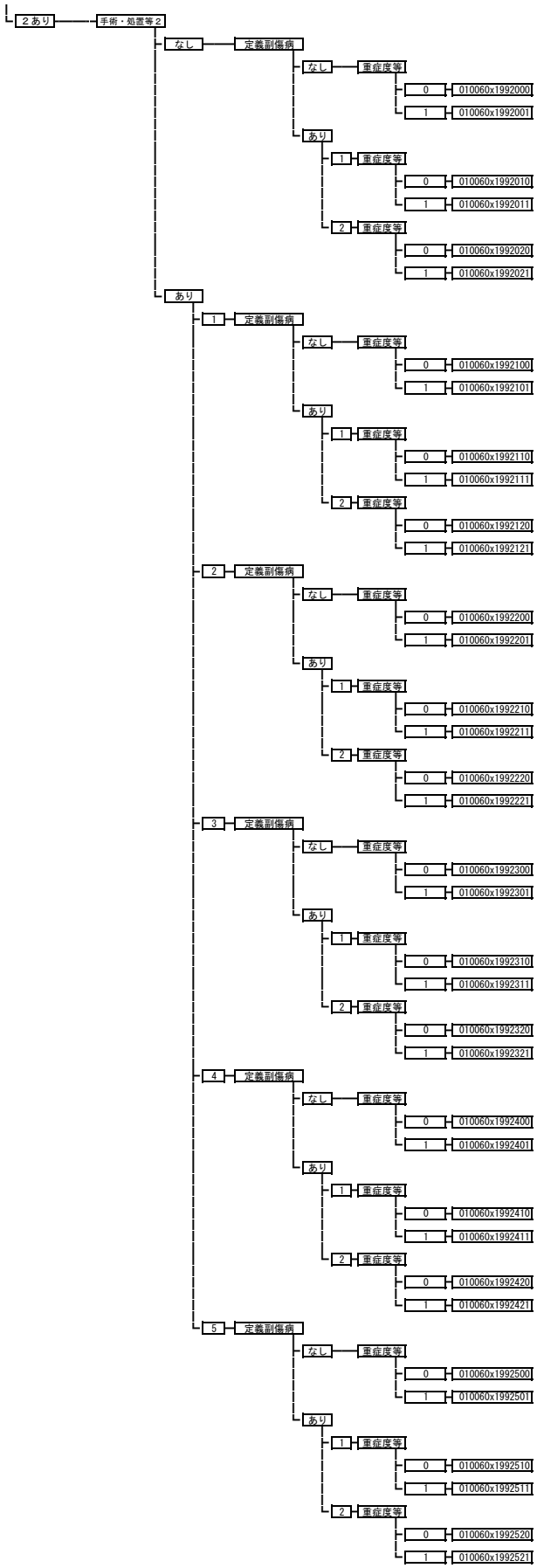
２あり
手術・処置等２
なし
定義副傷病
なし
重症度等
0
010060x1992000
1
010060x1992001
あり
1
重症度等
0
010060x1992010
1
010060x1992011
2
重症度等
0
010060x1992020
1
010060x1992021
あり
1
定義副傷病
なし
重症度等
0
010060x1992100
1
010060x1992101
あり
1
重症度等
0
010060x1992110
1
010060x1992111
2
重症度等
0
010060x1992120
1
010060x1992121
2
定義副傷病
なし
重症度等
0
010060x1992200
1
010060x1992201
あり
1
重症度等
0
010060x1992210
1
010060x1992211
2
重症度等
0
010060x1992220
1
010060x1992221
3
定義副傷病
なし
重症度等
0
010060x1992300
1
010060x1992301
あり
1
重症度等
0
010060x1992310
1
010060x1992311
2
重症度等
0
010060x1992320
1
010060x1992321
4
定義副傷病
なし
重症度等
0
010060x1992400
1
010060x1992401
あり
1
重症度等
0
010060x1992410
1
010060x1992411
2
重症度等
0
010060x1992420
1
010060x1992421
5
定義副傷病
なし
重症度等
0
010060x1992500
1
010060x1992501
あり
1
重症度等
0
010060x1992510
1
010060x1992511
2
重症度等
0
010060x1992520
1
010060x1992521

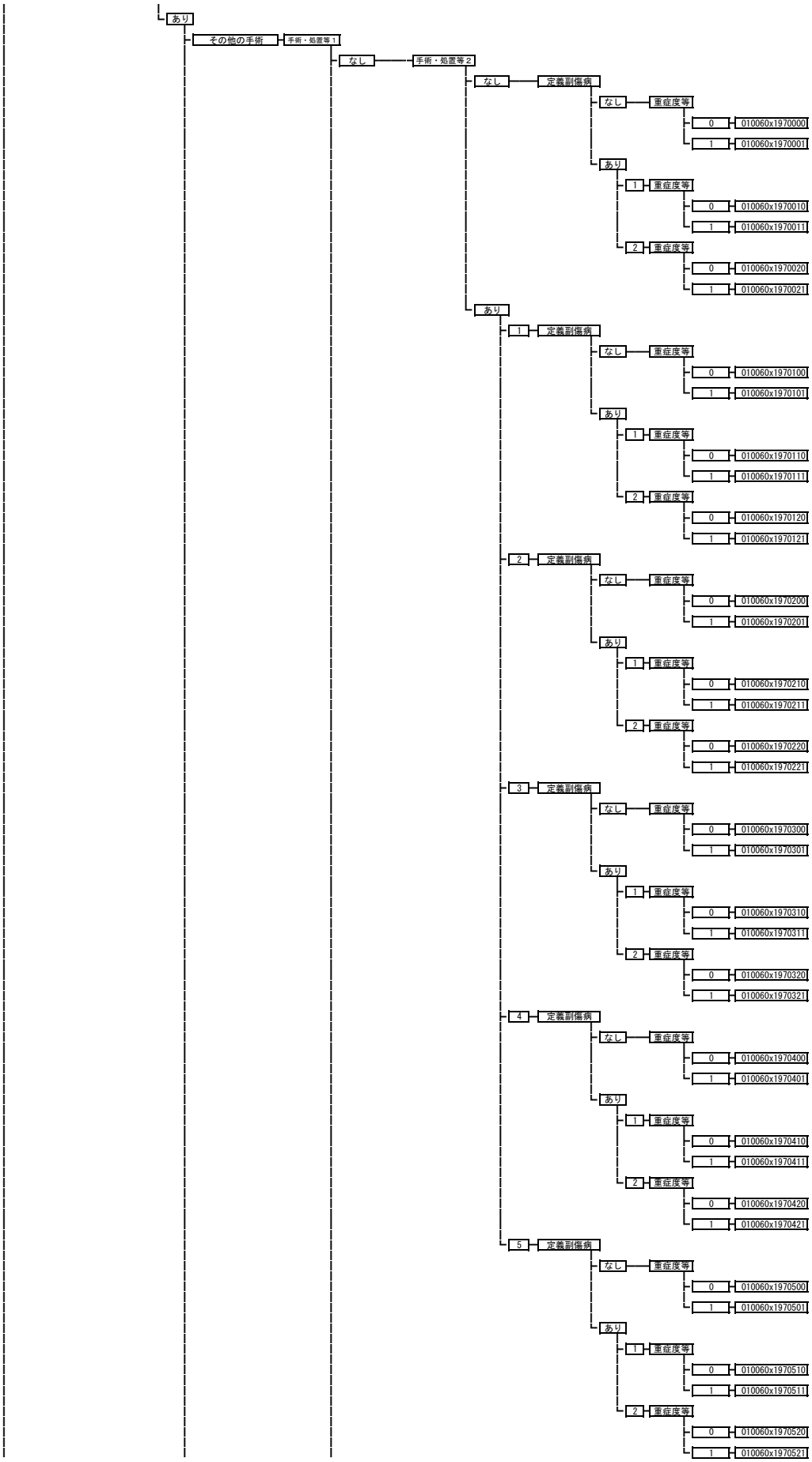
あり
その他の手術
手術・処置等1
なし
手術・処置等2
なし
定義副傷病
なし
重症度等
0
010060x1970000
1
010060x1970001
あり
1
重症度等
0
010060x1970010
1
010060x1970011
2
重症度等
0
010060x1970020
1
010060x1970021
あり
1
定義副傷病
なし
重症度等
0
010060x1970100
1
010060x1970101
あり
1
重症度等
0
010060x1970110
1
010060x1970111
2
重症度等
0
010060x1970120
1
010060x1970121
2
定義副傷病
なし
重症度等
0
010060x1970200
1
010060x1970201
あり
1
重症度等
0
010060x1970210
1
010060x1970211
2
重症度等
0
010060x1970220
1
010060x1970221
3
定義副傷病
なし
重症度等
0
010060x1970300
1
010060x1970301
あり
1
重症度等
0
010060x1970310
1
010060x1970311
2
重症度等
0
010060x1970320
1
010060x1970321
4
定義副傷病
なし
重症度等
0
010060x1970400
1
010060x1970401
あり
1
重症度等
0
010060x1970410
1
010060x1970411
2
重症度等
0
010060x1970420
1
010060x1970421
5
定義副傷病
なし
重症度等
0
010060x1970500
1
010060x1970501
あり
1
重症度等
0
010060x1970510
1
010060x1970511
2
重症度等
0
010060x1970520
1
010060x1970521

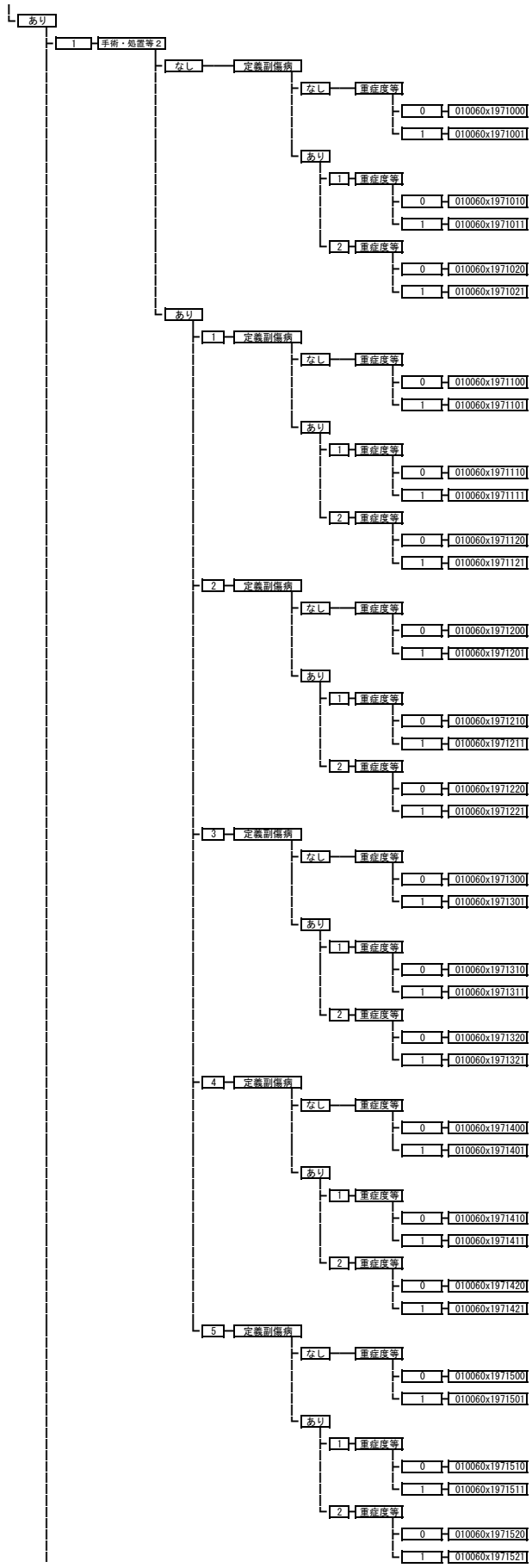
あり
1
手術・処置等２
なし
定義副傷病
なし
重症度等
0
010060x1971000
1
010060x1971001
あり
1
重症度等
0
010060x1971010
1
010060x1971011
2
重症度等
0
010060x1971020
1
010060x1971021
あり
1
定義副傷病
なし
重症度等
0
010060x1971100
1
010060x1971101
あり
1
重症度等
0
010060x1971110
1
010060x1971111
2
重症度等
0
010060x1971120
1
010060x1971121
2
定義副傷病
なし
重症度等
0
010060x1971200
1
010060x1971201
あり
1
重症度等
0
010060x1971210
1
010060x1971211
2
重症度等
0
010060x1971220
1
010060x1971221
3
定義副傷病
なし
重症度等
0
010060x1971300
1
010060x1971301
あり
1
重症度等
0
010060x1971310
1
010060x1971311
2
重症度等
0
010060x1971320
1
010060x1971321
4
定義副傷病
なし
重症度等
0
010060x1971400
1
010060x1971401
あり
1
重症度等
0
010060x1971410
1
010060x1971411
2
重症度等
0
010060x1971420
1
010060x1971421
5
定義副傷病
なし
重症度等
0
010060x1971500
1
010060x1971501
あり
1
重症度等
0
010060x1971510
1
010060x1971511
2
重症度等
0
010060x1971520
1
010060x1971521

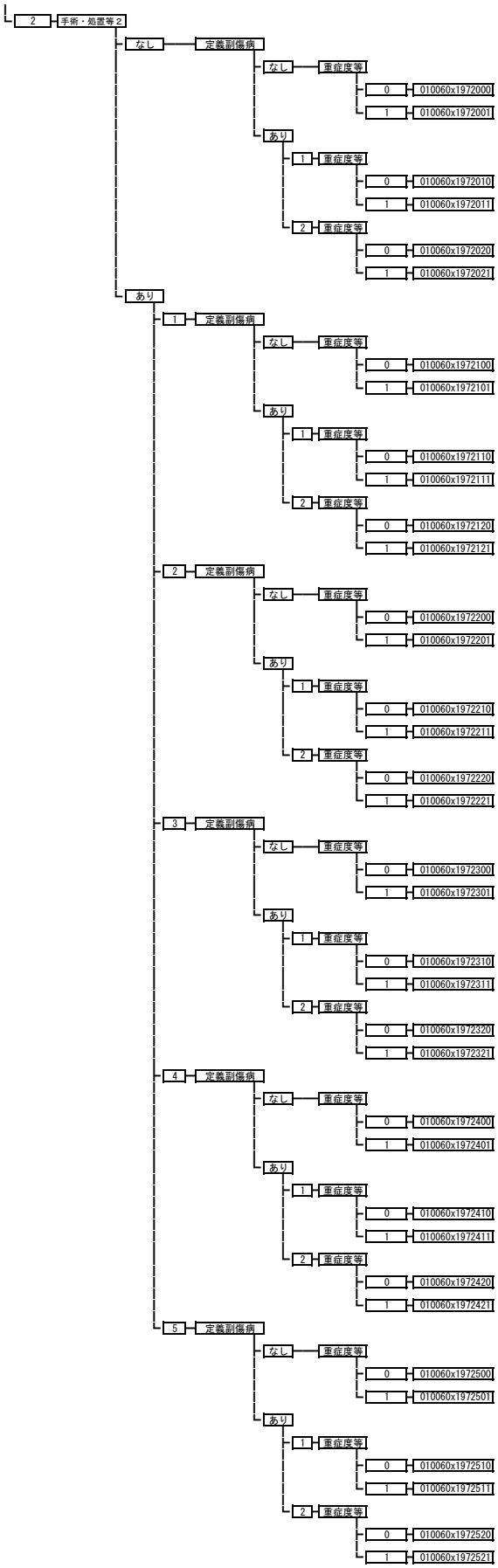
2 手術・処置等2
なし 定義副傷病
なし 重症度等
0 010060x1972000
1 010060x1972001
あり
1 重症度等
0 010060x1972010
1 010060x1972011
2 重症度等
0 010060x1972020
1 010060x1972021
あり
1 定義副傷病
なし 重症度等
0 010060x1972100
1 010060x1972101
あり
1 重症度等
0 010060x1972110
1 010060x1972111
2 重症度等
0 010060x1972120
1 010060x1972121
2 定義副傷病
なし 重症度等
0 010060x1972200
1 010060x1972201
あり
1 重症度等
0 010060x1972210
1 010060x1972211
2 重症度等
0 010060x1972220
1 010060x1972221
3 定義副傷病
なし 重症度等
0 010060x1972300
1 010060x1972301
あり
1 重症度等
0 010060x1972310
1 010060x1972311
2 重症度等
0 010060x1972320
1 010060x1972321
4 定義副傷病
なし 重症度等
0 010060x1972400
1 010060x1972401
あり
1 重症度等
0 010060x1972410
1 010060x1972411
2 重症度等
0 010060x1972420
1 010060x1972421
5 定義副傷病
なし 重症度等
0 010060x1972500
1 010060x1972501
あり
1 重症度等
0 010060x1972510
1 010060x1972511
2 重症度等
0 010060x1972520
1 010060x1972521

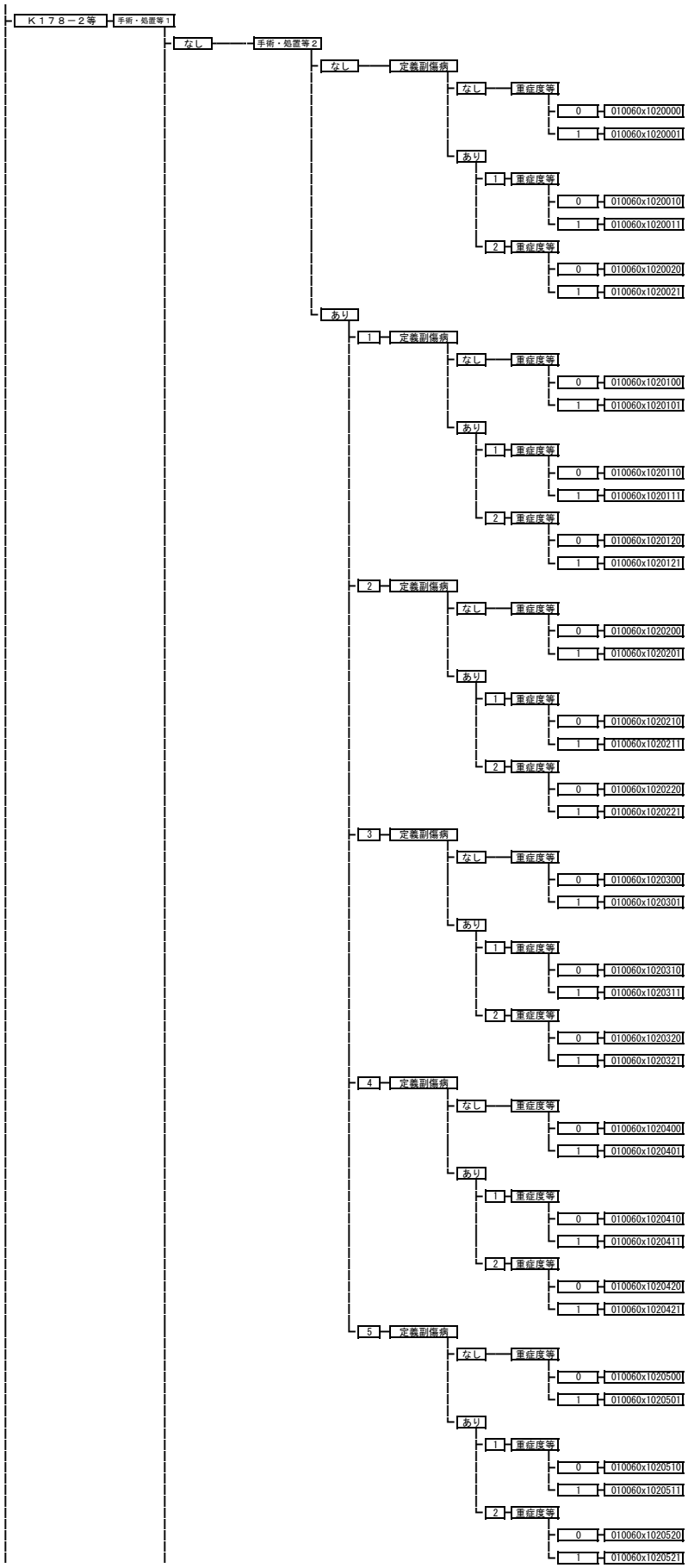
Ｋ１７８－２等
手術・処置等１
なし
手術・処置等２
なし
定義副傷病
なし
重症度等
0
010060x1020000
1
010060x1020001
あり
1
重症度等
0
010060x1020010
1
010060x1020011
2
重症度等
0
010060x1020020
1
010060x1020021
あり
1
定義副傷病
なし
重症度等
0
010060x1020100
1
010060x1020101
あり
1
重症度等
0
010060x1020110
1
010060x1020111
2
重症度等
0
010060x1020120
1
010060x1020121
2
定義副傷病
なし
重症度等
0
010060x1020200
1
010060x1020201
あり
1
重症度等
0
010060x1020210
1
010060x1020211
2
重症度等
0
010060x1020220
1
010060x1020221
3
定義副傷病
なし
重症度等
0
010060x1020300
1
010060x1020301
あり
1
重症度等
0
010060x1020310
1
010060x1020311
2
重症度等
0
010060x1020320
1
010060x1020321
4
定義副傷病
なし
重症度等
0
010060x1020400
1
010060x1020401
あり
1
重症度等
0
010060x1020410
1
010060x1020411
2
重症度等
0
010060x1020420
1
010060x1020421
5
定義副傷病
なし
重症度等
0
010060x1020500
1
010060x1020501
あり
1
重症度等
0
010060x1020510
1
010060x1020511
2
重症度等
0
010060x1020520
1
010060x1020521

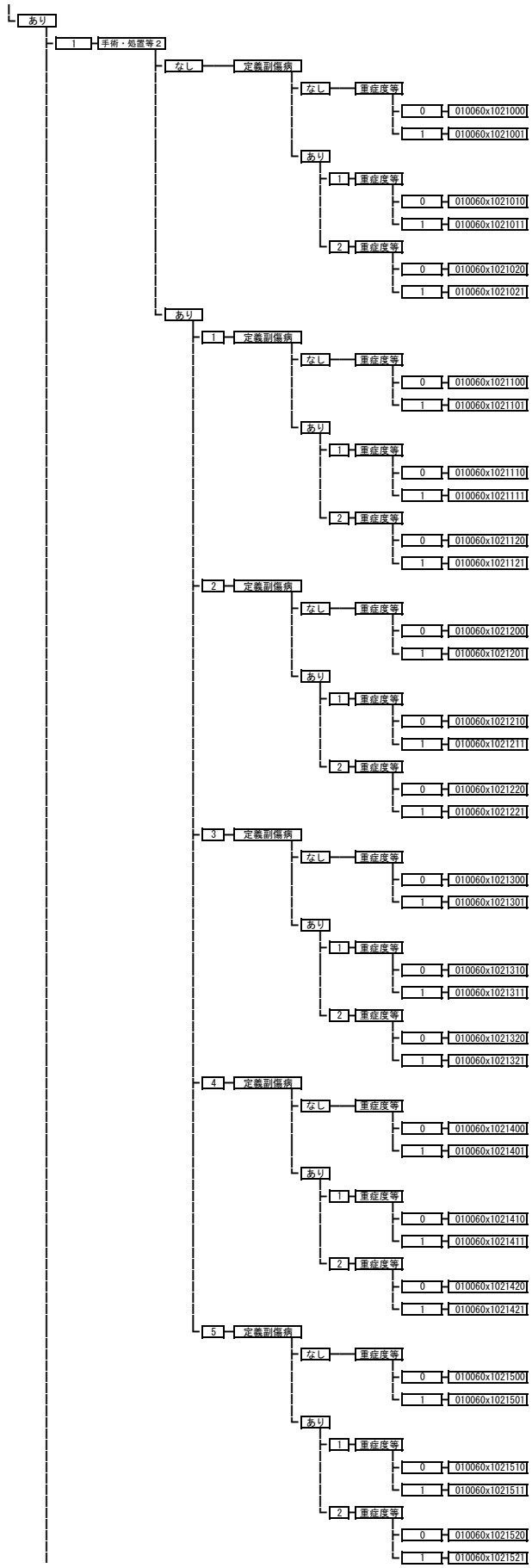
あり
1
手術・処置等２
なし
定義副傷病
なし
重症度等
0
010060x1021000
1
010060x1021001
あり
1
重症度等
0
010060x1021010
1
010060x1021011
2
重症度等
0
010060x1021020
1
010060x1021021
あり
1
定義副傷病
なし
重症度等
0
010060x1021100
1
010060x1021101
あり
1
重症度等
0
010060x1021110
1
010060x1021111
2
重症度等
0
010060x1021120
1
010060x1021121
2
定義副傷病
なし
重症度等
0
010060x1021200
1
010060x1021201
あり
1
重症度等
0
010060x1021210
1
010060x1021211
2
重症度等
0
010060x1021220
1
010060x1021221
3
定義副傷病
なし
重症度等
0
010060x1021300
1
010060x1021301
あり
1
重症度等
0
010060x1021310
1
010060x1021311
2
重症度等
0
010060x1021320
1
010060x1021321
4
定義副傷病
なし
重症度等
0
010060x1021400
1
010060x1021401
あり
1
重症度等
0
010060x1021410
1
010060x1021411
2
重症度等
0
010060x1021420
1
010060x1021421
5
定義副傷病
なし
重症度等
0
010060x1021500
1
010060x1021501
あり
1
重症度等
0
010060x1021510
1
010060x1021511
2
重症度等
0
010060x1021520
1
010060x1021521

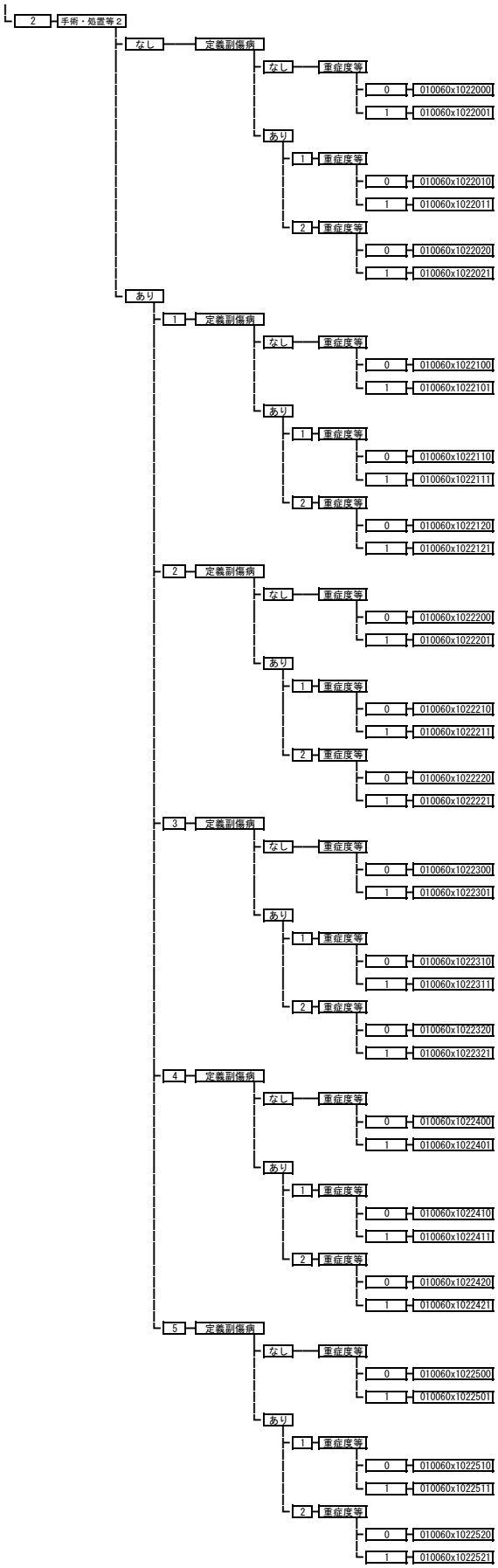
2 手術・処置等2
なし 定義副傷病
なし 重症度等
0 010060x1022000
1 010060x1022001
あり
1 重症度等
0 010060x1022010
1 010060x1022011
2 重症度等
0 010060x1022020
1 010060x1022021
あり
1 定義副傷病
なし 重症度等
0 010060x1022100
1 010060x1022101
あり
1 重症度等
0 010060x1022110
1 010060x1022111
2 重症度等
0 010060x1022120
1 010060x1022121
2 定義副傷病
なし 重症度等
0 010060x1022200
1 010060x1022201
あり
1 重症度等
0 010060x1022210
1 010060x1022211
2 重症度等
0 010060x1022220
1 010060x1022221
3 定義副傷病
なし 重症度等
0 010060x1022300
1 010060x1022301
あり
1 重症度等
0 010060x1022310
1 010060x1022311
2 重症度等
0 010060x1022320
1 010060x1022321
4 定義副傷病
なし 重症度等
0 010060x1022400
1 010060x1022401
あり
1 重症度等
0 010060x1022410
1 010060x1022411
2 重症度等
0 010060x1022420
1 010060x1022421
5 定義副傷病
なし 重症度等
0 010060x1022500
1 010060x1022501
あり
1 重症度等
0 010060x1022510
1 010060x1022511
2 重症度等
0 010060x1022520
1 010060x1022521

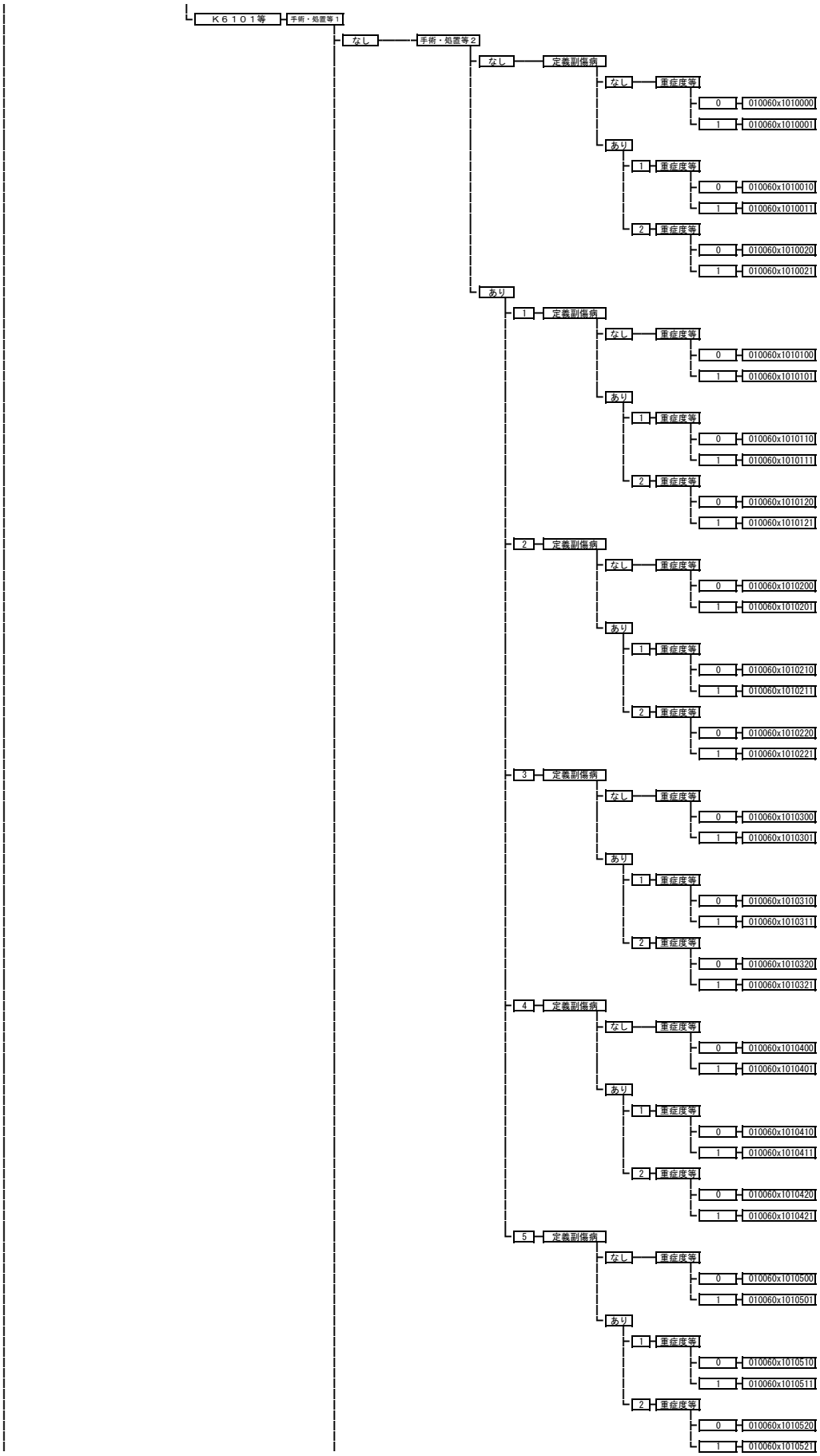
Ｋ６１０１等
手術・処置等１
なし
手術・処置等２
なし
定義副傷病
なし
重症度等
0
010060x1010000
1
010060x1010001
あり
1
重症度等
0
010060x1010010
1
010060x1010011
2
重症度等
0
010060x1010020
1
010060x1010021
あり
1
定義副傷病
なし
重症度等
0
010060x1010100
1
010060x1010101
あり
1
重症度等
0
010060x1010110
1
010060x1010111
2
重症度等
0
010060x1010120
1
010060x1010121
2
定義副傷病
なし
重症度等
0
010060x1010200
1
010060x1010201
あり
1
重症度等
0
010060x1010210
1
010060x1010211
2
重症度等
0
010060x1010220
1
010060x1010221
3
定義副傷病
なし
重症度等
0
010060x1010300
1
010060x1010301
あり
1
重症度等
0
010060x1010310
1
010060x1010311
2
重症度等
0
010060x1010320
1
010060x1010321
4
定義副傷病
なし
重症度等
0
010060x1010400
1
010060x1010401
あり
1
重症度等
0
010060x1010410
1
010060x1010411
2
重症度等
0
010060x1010420
1
010060x1010421
5
定義副傷病
なし
重症度等
0
010060x1010500
1
010060x1010501
あり
1
重症度等
0
010060x1010510
1
010060x1010511
2
重症度等
0
010060x1010520
1
010060x1010521

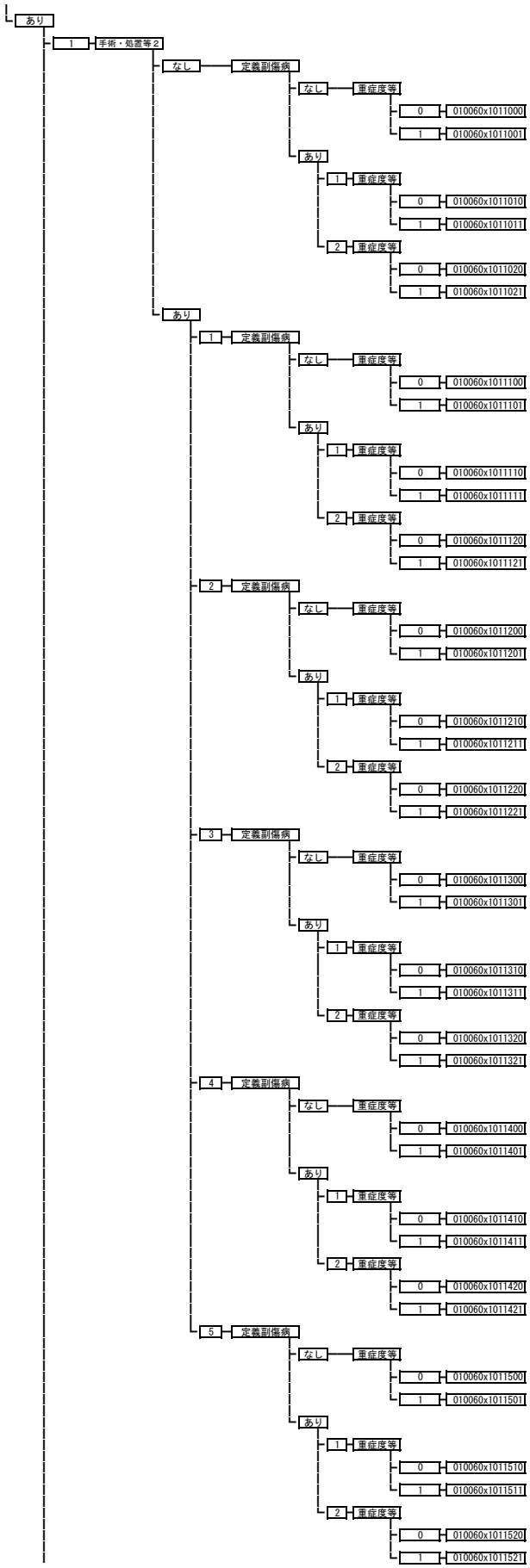
あり
1
手術・処置等2
なし
定義副傷病
なし
重症度等
0
010060x1011000
1
010060x1011001
あり
1
重症度等
0
010060x1011010
1
010060x1011011
2
重症度等
0
010060x1011020
1
010060x1011021
あり
1
定義副傷病
なし
重症度等
0
010060x1011100
1
010060x1011101
あり
1
重症度等
0
010060x1011110
1
010060x1011111
2
重症度等
0
010060x1011120
1
010060x1011121
2
定義副傷病
なし
重症度等
0
010060x1011200
1
010060x1011201
あり
1
重症度等
0
010060x1011210
1
010060x1011211
2
重症度等
0
010060x1011220
1
010060x1011221
3
定義副傷病
なし
重症度等
0
010060x1011300
1
010060x1011301
あり
1
重症度等
0
010060x1011310
1
010060x1011311
2
重症度等
0
010060x1011320
1
010060x1011321
4
定義副傷病
なし
重症度等
0
010060x1011400
1
010060x1011401
あり
1
重症度等
0
010060x1011410
1
010060x1011411
2
重症度等
0
010060x1011420
1
010060x1011421
5
定義副傷病
なし
重症度等
0
010060x1011500
1
010060x1011501
あり
1
重症度等
0
010060x1011510
1
010060x1011511
2
重症度等
0
010060x1011520
1
010060x1011521

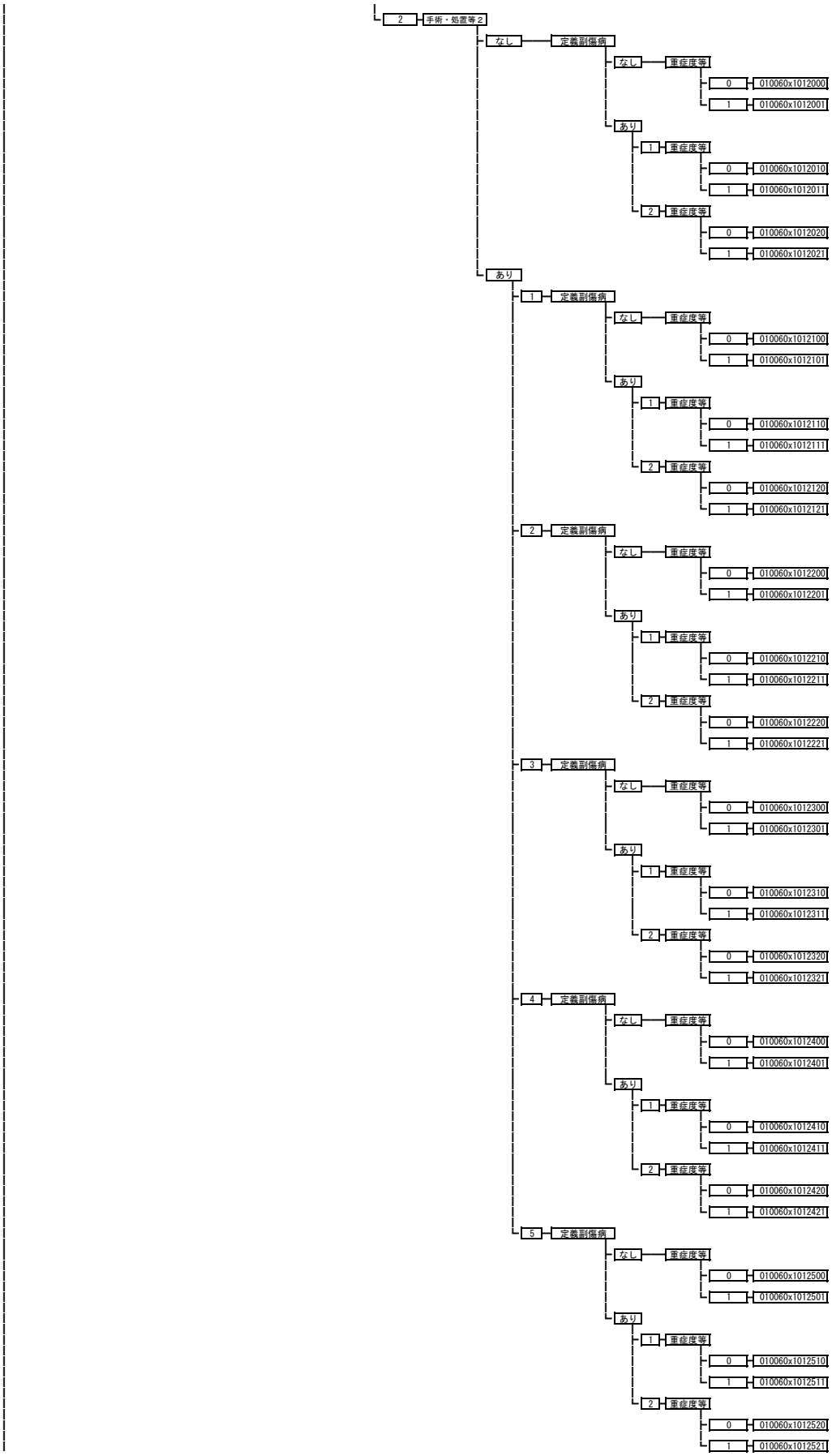
2 手術・処置等2
なし 定義副傷病
なし 重症度等
0 010060x1012000
1 010060x1012001
あり
1 重症度等
0 010060x1012010
1 010060x1012011
2 重症度等
0 010060x1012020
1 010060x1012021
あり
1 定義副傷病
なし 重症度等
0 010060x1012100
1 010060x1012101
あり
1 重症度等
0 010060x1012110
1 010060x1012111
2 重症度等
0 010060x1012120
1 010060x1012121
2 定義副傷病
なし 重症度等
0 010060x1012200
1 010060x1012201
あり
1 重症度等
0 010060x1012210
1 010060x1012211
2 重症度等
0 010060x1012220
1 010060x1012221
3 定義副傷病
なし 重症度等
0 010060x1012300
1 010060x1012301
あり
1 重症度等
0 010060x1012310
1 010060x1012311
2 重症度等
0 010060x1012320
1 010060x1012321
4 定義副傷病
なし 重症度等
0 010060x1012400
1 010060x1012401
あり
1 重症度等
0 010060x1012410
1 010060x1012411
2 重症度等
0 010060x1012420
1 010060x1012421
5 定義副傷病
なし 重症度等
0 010060x1012500
1 010060x1012501
あり
1 重症度等
0 010060x1012510
1 010060x1012511
2 重症度等
0 010060x1012520
1 010060x1012521

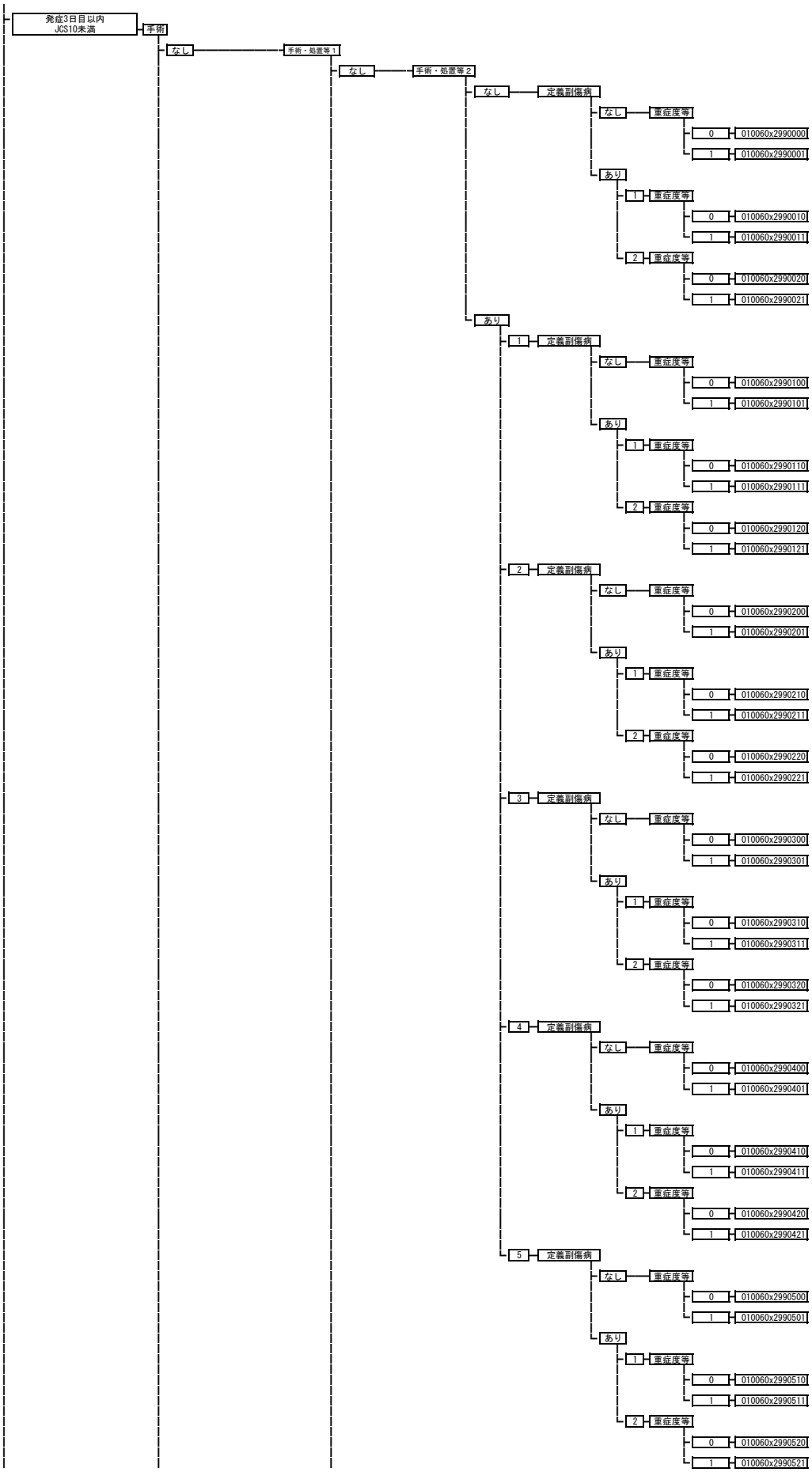
発症3日目以内
JCS10未満
手術
なし
手術・処置等1
なし
手術・処置等2
なし
定義副傷病
なし
重症度等
0
010060x2990000
1
010060x2990001
あり
1
重症度等
0
010060x2990010
1
010060x2990011
2
重症度等
0
010060x2990020
1
010060x2990021
あり
1
定義副傷病
なし
重症度等
0
010060x2990100
1
010060x2990101
あり
1
重症度等
0
010060x2990110
1
010060x2990111
2
重症度等
0
010060x2990120
1
010060x2990121
2
定義副傷病
なし
重症度等
0
010060x2990200
1
010060x2990201
あり
1
重症度等
0
010060x2990210
1
010060x2990211
2
重症度等
0
010060x2990220
1
010060x2990221
3
定義副傷病
なし
重症度等
0
010060x2990300
1
010060x2990301
あり
1
重症度等
0
010060x2990310
1
010060x2990311
2
重症度等
0
010060x2990320
1
010060x2990321
4
定義副傷病
なし
重症度等
0
010060x2990400
1
010060x2990401
あり
1
重症度等
0
010060x2990410
1
010060x2990411
2
重症度等
0
010060x2990420
1
010060x2990421
5
定義副傷病
なし
重症度等
0
010060x2990500
1
010060x2990501
あり
1
重症度等
0
010060x2990510
1
010060x2990511
2
重症度等
0
010060x2990520
1
010060x2990521

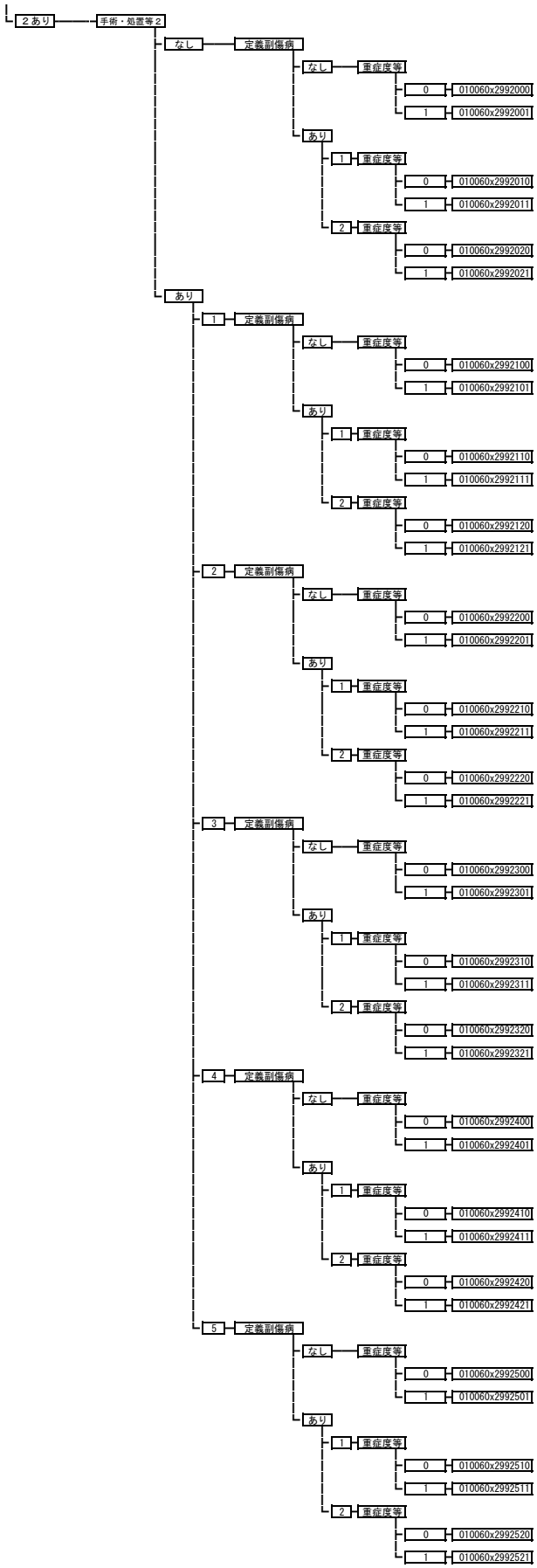
２あり
手術・処置等２
なし
定義副傷病
なし
重症度等
0
010060x2992000
1
010060x2992001
あり
1
重症度等
0
010060x2992010
1
010060x2992011
2
重症度等
0
010060x2992020
1
010060x2992021
あり
1
定義副傷病
なし
重症度等
0
010060x2992100
1
010060x2992101
あり
1
重症度等
0
010060x2992110
1
010060x2992111
2
重症度等
0
010060x2992120
1
010060x2992121
2
定義副傷病
なし
重症度等
0
010060x2992200
1
010060x2992201
あり
1
重症度等
0
010060x2992210
1
010060x2992211
2
重症度等
0
010060x2992220
1
010060x2992221
3
定義副傷病
なし
重症度等
0
010060x2992300
1
010060x2992301
あり
1
重症度等
0
010060x2992310
1
010060x2992311
2
重症度等
0
010060x2992320
1
010060x2992321
4
定義副傷病
なし
重症度等
0
010060x2992400
1
010060x2992401
あり
1
重症度等
0
010060x2992410
1
010060x2992411
2
重症度等
0
010060x2992420
1
010060x2992421
5
定義副傷病
なし
重症度等
0
010060x2992500
1
010060x2992501
あり
1
重症度等
0
010060x2992510
1
010060x2992511
2
重症度等
0
010060x2992520
1
010060x2992521

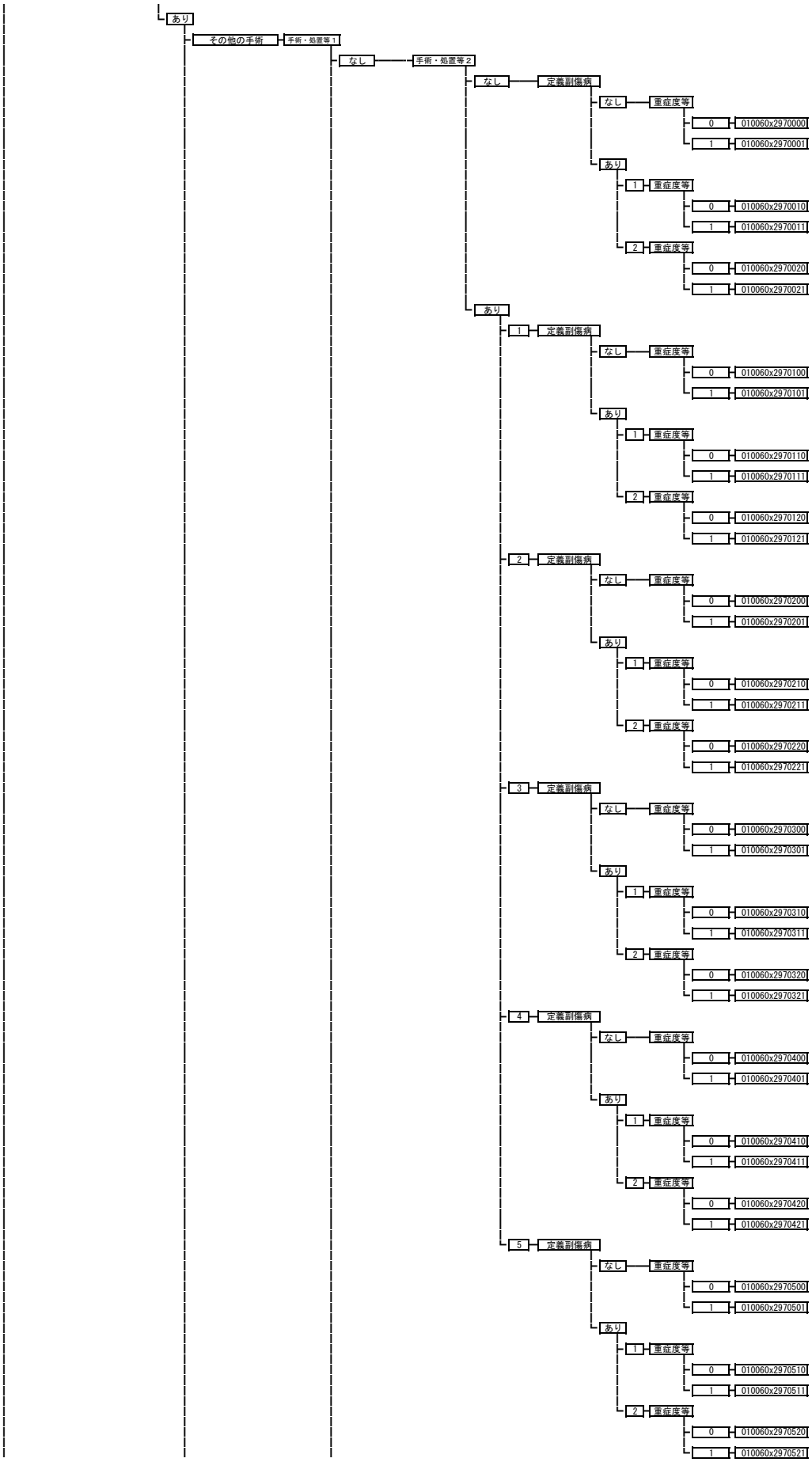
あり
その他の手術
手術・処置等1
なし
手術・処置等2
なし
定義副傷病
なし
重症度等
0
010060x2970000
1
010060x2970001
あり
1
重症度等
0
010060x2970010
1
010060x2970011
2
重症度等
0
010060x2970020
1
010060x2970021
あり
1
定義副傷病
なし
重症度等
0
010060x2970100
1
010060x2970101
あり
1
重症度等
0
010060x2970110
1
010060x2970111
2
重症度等
0
010060x2970120
1
010060x2970121
2
定義副傷病
なし
重症度等
0
010060x2970200
1
010060x2970201
あり
1
重症度等
0
010060x2970210
1
010060x2970211
2
重症度等
0
010060x2970220
1
010060x2970221
3
定義副傷病
なし
重症度等
0
010060x2970300
1
010060x2970301
あり
1
重症度等
0
010060x2970310
1
010060x2970311
2
重症度等
0
010060x2970320
1
010060x2970321
4
定義副傷病
なし
重症度等
0
010060x2970400
1
010060x2970401
あり
1
重症度等
0
010060x2970410
1
010060x2970411
2
重症度等
0
010060x2970420
1
010060x2970421
5
定義副傷病
なし
重症度等
0
010060x2970500
1
010060x2970501
あり
1
重症度等
0
010060x2970510
1
010060x2970511
2
重症度等
0
010060x2970520
1
010060x2970521

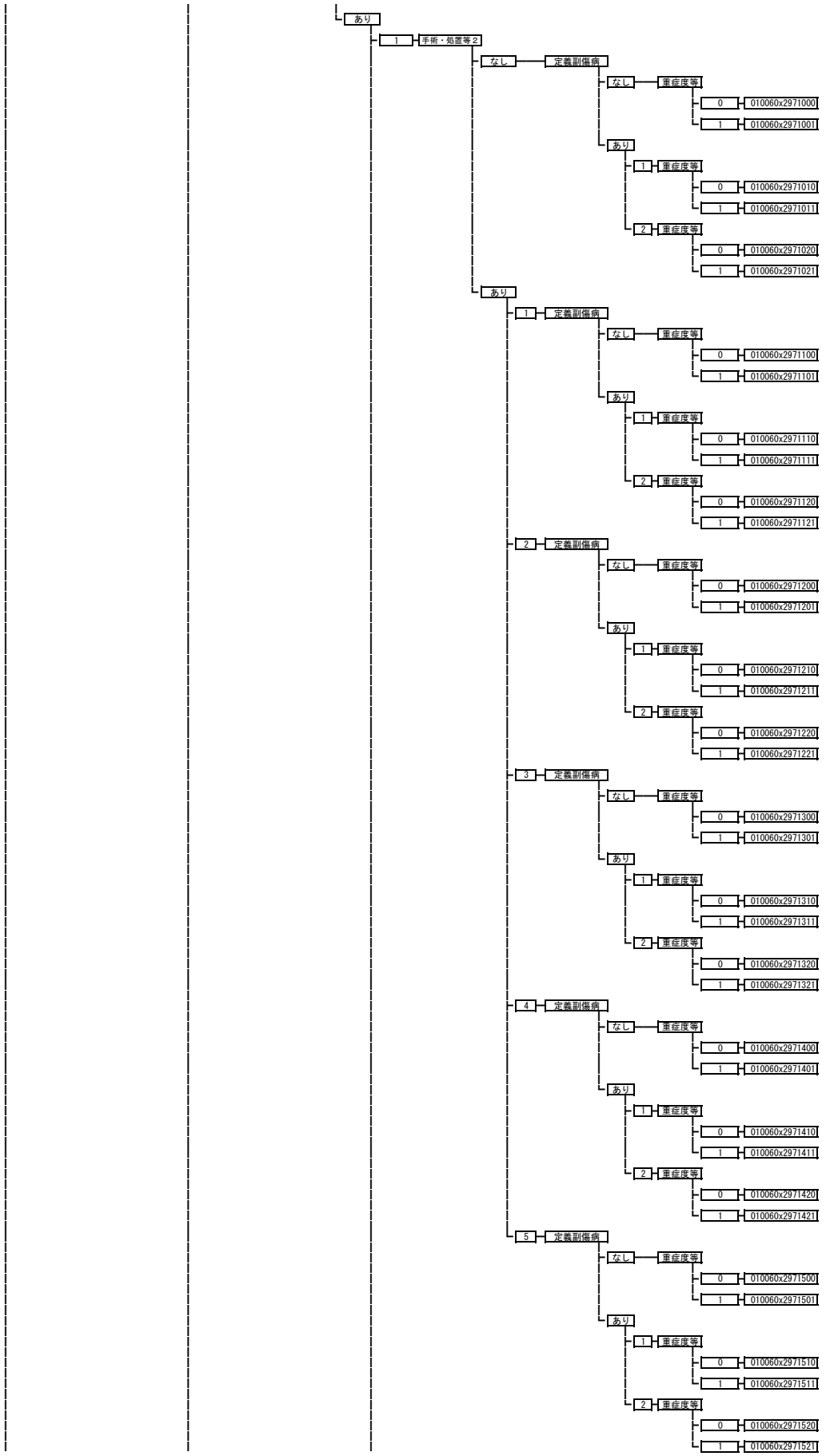
あり
1
手術・処置等２
なし
定義副傷病
なし
重症度等
0
010060x2971000
1
010060x2971001
あり
1
重症度等
0
010060x2971010
1
010060x2971011
2
重症度等
0
010060x2971020
1
010060x2971021
あり
1
定義副傷病
なし
重症度等
0
010060x2971100
1
010060x2971101
あり
1
重症度等
0
010060x2971110
1
010060x2971111
2
重症度等
0
010060x2971120
1
010060x2971121
2
定義副傷病
なし
重症度等
0
010060x2971200
1
010060x2971201
あり
1
重症度等
0
010060x2971210
1
010060x2971211
2
重症度等
0
010060x2971220
1
010060x2971221
3
定義副傷病
なし
重症度等
0
010060x2971300
1
010060x2971301
あり
1
重症度等
0
010060x2971310
1
010060x2971311
2
重症度等
0
010060x2971320
1
010060x2971321
4
定義副傷病
なし
重症度等
0
010060x2971400
1
010060x2971401
あり
1
重症度等
0
010060x2971410
1
010060x2971411
2
重症度等
0
010060x2971420
1
010060x2971421
5
定義副傷病
なし
重症度等
0
010060x2971500
1
010060x2971501
あり
1
重症度等
0
010060x2971510
1
010060x2971511
2
重症度等
0
010060x2971520
1
010060x2971521

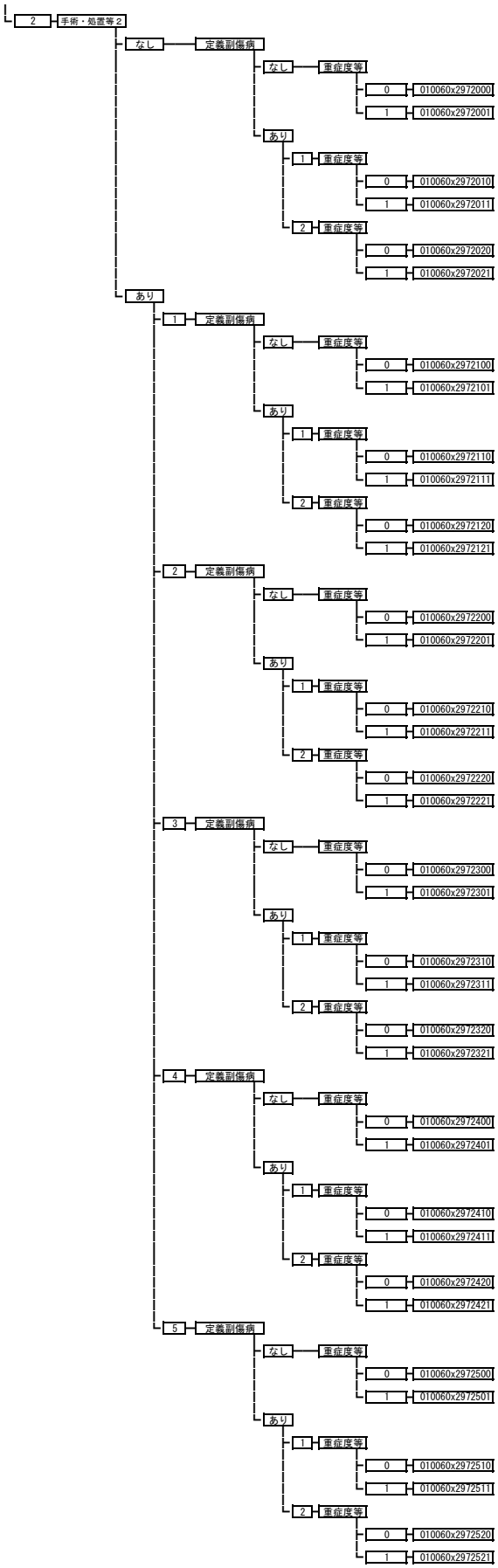
2
手術・処置等2
なし
定義副傷病
なし
重症度等
0
010060x2972000
1
010060x2972001
あり
1
重症度等
0
010060x2972010
1
010060x2972011
2
重症度等
0
010060x2972020
1
010060x2972021
あり
1
定義副傷病
なし
重症度等
0
010060x2972100
1
010060x2972101
あり
1
重症度等
0
010060x2972110
1
010060x2972111
2
重症度等
0
010060x2972120
1
010060x2972121
2
定義副傷病
なし
重症度等
0
010060x2972200
1
010060x2972201
あり
1
重症度等
0
010060x2972210
1
010060x2972211
2
重症度等
0
010060x2972220
1
010060x2972221
3
定義副傷病
なし
重症度等
0
010060x2972300
1
010060x2972301
あり
1
重症度等
0
010060x2972310
1
010060x2972311
2
重症度等
0
010060x2972320
1
010060x2972321
4
定義副傷病
なし
重症度等
0
010060x2972400
1
010060x2972401
あり
1
重症度等
0
010060x2972410
1
010060x2972411
2
重症度等
0
010060x2972420
1
010060x2972421
5
定義副傷病
なし
重症度等
0
010060x2972500
1
010060x2972501
あり
1
重症度等
0
010060x2972510
1
010060x2972511
2
重症度等
0
010060x2972520
1
010060x2972521

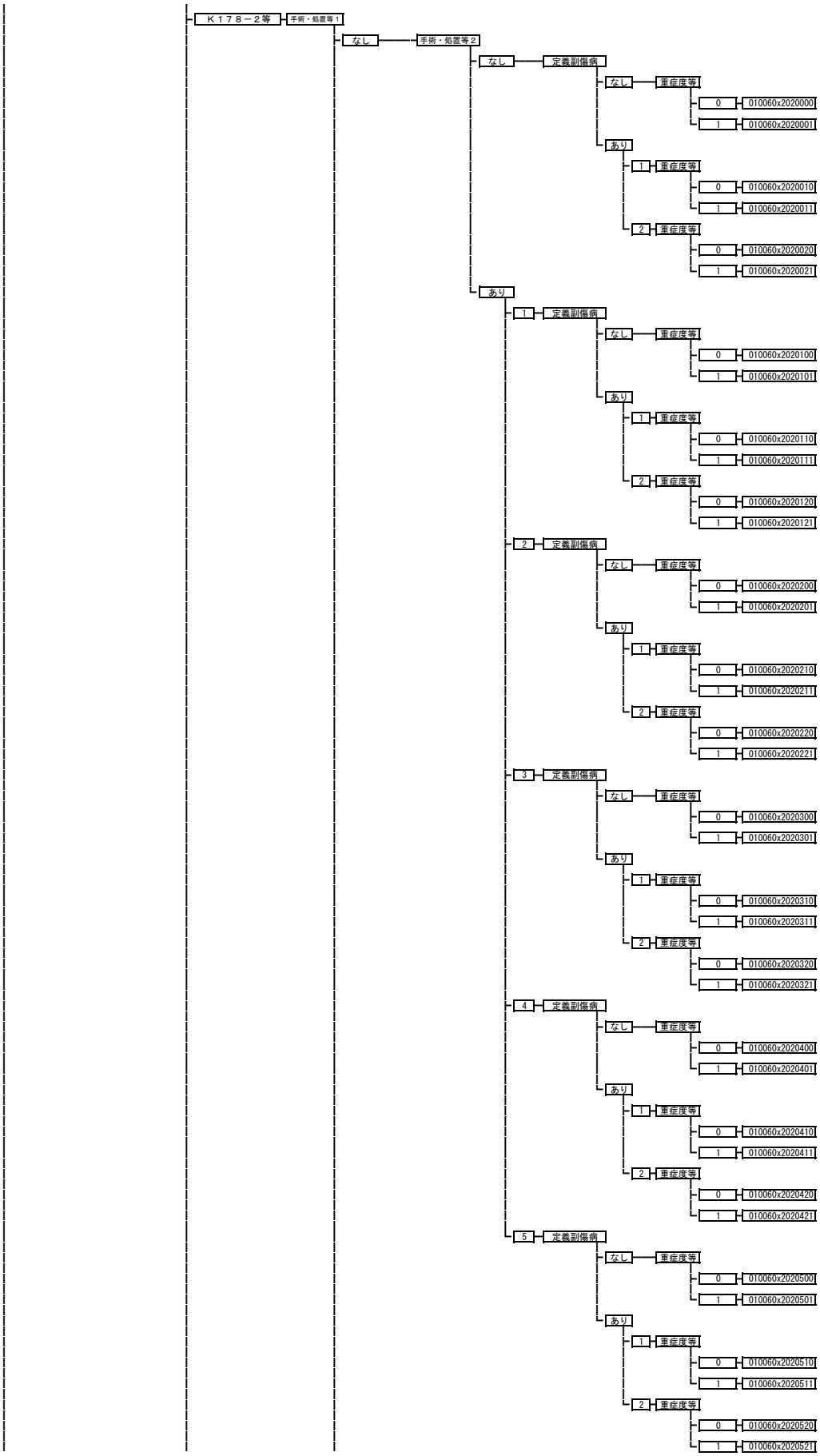
Ｋ１７８－２等
手術・処置等１
なし
手術・処置等２
なし
定義副傷病
なし
重症度等
0
010060x2020000
1
010060x2020001
あり
1
重症度等
0
010060x2020010
1
010060x2020011
2
重症度等
0
010060x2020020
1
010060x2020021
あり
1
定義副傷病
なし
重症度等
0
010060x2020100
1
010060x2020101
あり
1
重症度等
0
010060x2020110
1
010060x2020111
2
重症度等
0
010060x2020120
1
010060x2020121
2
定義副傷病
なし
重症度等
0
010060x2020200
1
010060x2020201
あり
1
重症度等
0
010060x2020210
1
010060x2020211
2
重症度等
0
010060x2020220
1
010060x2020221
3
定義副傷病
なし
重症度等
0
010060x2020300
1
010060x2020301
あり
1
重症度等
0
010060x2020310
1
010060x2020311
2
重症度等
0
010060x2020320
1
010060x2020321
4
定義副傷病
なし
重症度等
0
010060x2020400
1
010060x2020401
あり
1
重症度等
0
010060x2020410
1
010060x2020411
2
重症度等
0
010060x2020420
1
010060x2020421
5
定義副傷病
なし
重症度等
0
010060x2020500
1
010060x2020501
あり
1
重症度等
0
010060x2020510
1
010060x2020511
2
重症度等
0
010060x2020520
1
010060x2020521

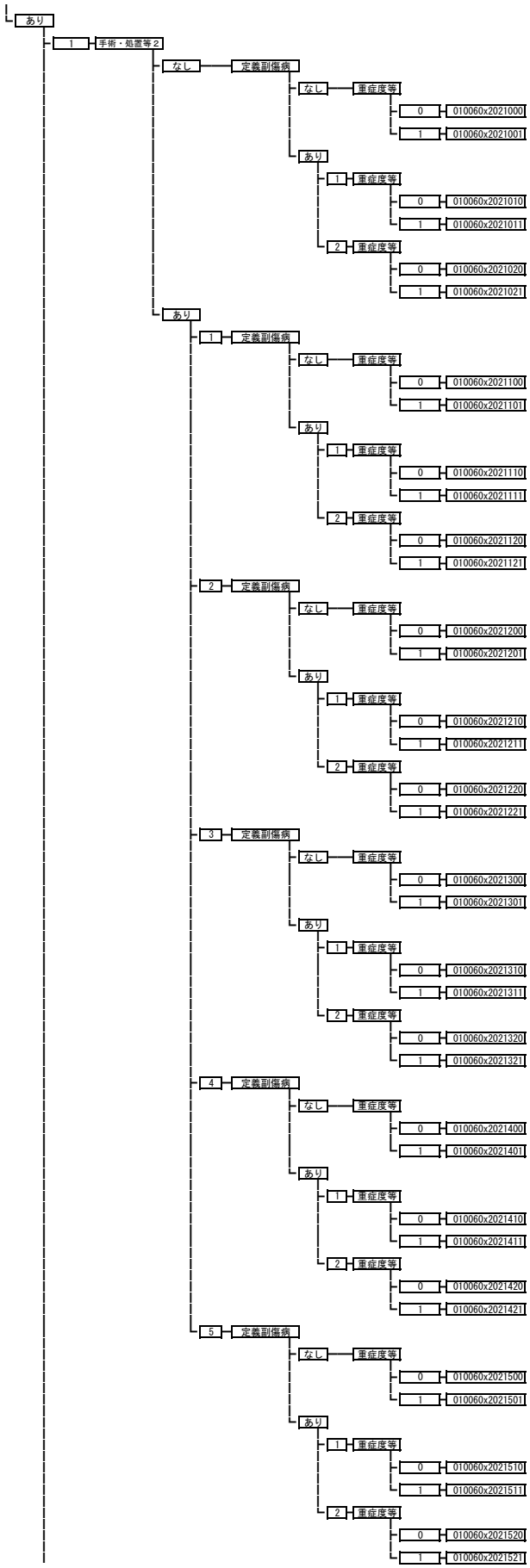
あり
1
手術・処置等２
なし
定義副傷病
なし
重症度等
0
010060x2021000
1
010060x2021001
あり
1
重症度等
0
010060x2021010
1
010060x2021011
2
重症度等
0
010060x2021020
1
010060x2021021
あり
1
定義副傷病
なし
重症度等
0
010060x2021100
1
010060x2021101
あり
1
重症度等
0
010060x2021110
1
010060x2021111
2
重症度等
0
010060x2021120
1
010060x2021121
2
定義副傷病
なし
重症度等
0
010060x2021200
1
010060x2021201
あり
1
重症度等
0
010060x2021210
1
010060x2021211
2
重症度等
0
010060x2021220
1
010060x2021221
3
定義副傷病
なし
重症度等
0
010060x2021300
1
010060x2021301
あり
1
重症度等
0
010060x2021310
1
010060x2021311
2
重症度等
0
010060x2021320
1
010060x2021321
4
定義副傷病
なし
重症度等
0
010060x2021400
1
010060x2021401
あり
1
重症度等
0
010060x2021410
1
010060x2021411
2
重症度等
0
010060x2021420
1
010060x2021421
5
定義副傷病
なし
重症度等
0
010060x2021500
1
010060x2021501
あり
1
重症度等
0
010060x2021510
1
010060x2021511
2
重症度等
0
010060x2021520
1
010060x2021521

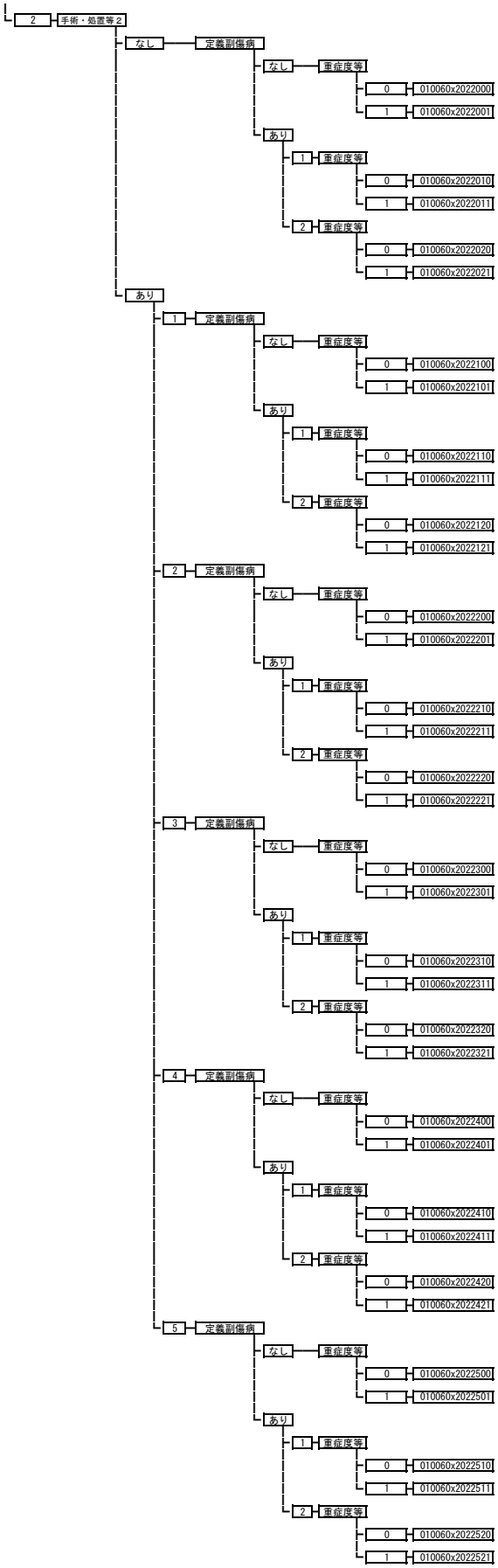
2
手術・処置等2
なし
定義副傷病
なし
重症度等
0
010060x2022000
1
010060x2022001
あり
1
重症度等
0
010060x2022010
1
010060x2022011
2
重症度等
0
010060x2022020
1
010060x2022021
あり
1
定義副傷病
なし
重症度等
0
010060x2022100
1
010060x2022101
あり
1
重症度等
0
010060x2022110
1
010060x2022111
2
重症度等
0
010060x2022120
1
010060x2022121
2
定義副傷病
なし
重症度等
0
010060x2022200
1
010060x2022201
あり
1
重症度等
0
010060x2022210
1
010060x2022211
2
重症度等
0
010060x2022220
1
010060x2022221
3
定義副傷病
なし
重症度等
0
010060x2022300
1
010060x2022301
あり
1
重症度等
0
010060x2022310
1
010060x2022311
2
重症度等
0
010060x2022320
1
010060x2022321
4
定義副傷病
なし
重症度等
0
010060x2022400
1
010060x2022401
あり
1
重症度等
0
010060x2022410
1
010060x2022411
2
重症度等
0
010060x2022420
1
010060x2022421
5
定義副傷病
なし
重症度等
0
010060x2022500
1
010060x2022501
あり
1
重症度等
0
010060x2022510
1
010060x2022511
2
重症度等
0
010060x2022520
1
010060x2022521

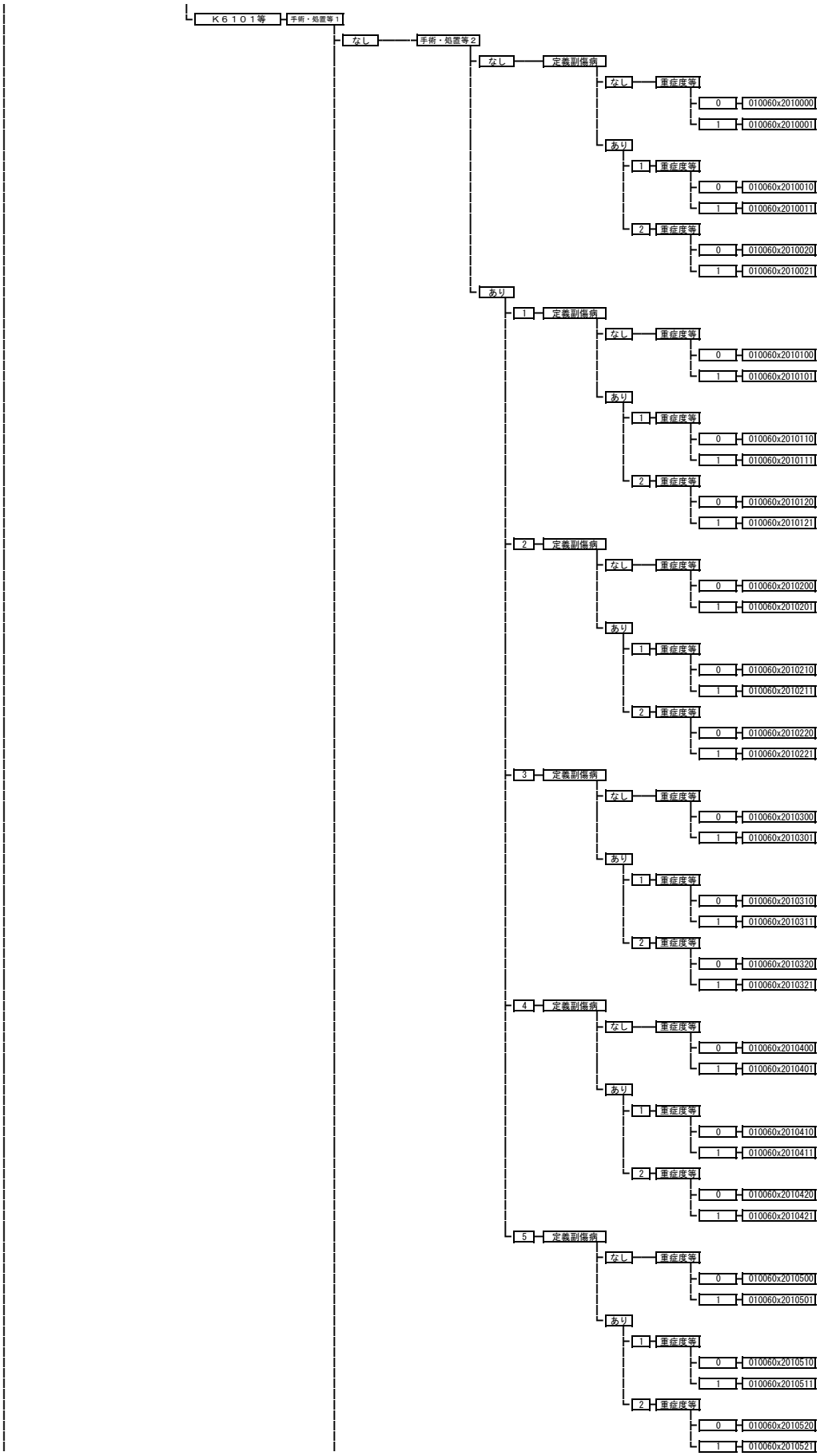
Ｋ６１０１等
手術・処置等１
なし
手術・処置等２
なし
定義副傷病
なし
重症度等
0
010060x2010000
1
010060x2010001
あり
1
重症度等
0
010060x2010010
1
010060x2010011
2
重症度等
0
010060x2010020
1
010060x2010021
あり
1
定義副傷病
なし
重症度等
0
010060x2010100
1
010060x2010101
あり
1
重症度等
0
010060x2010110
1
010060x2010111
2
重症度等
0
010060x2010120
1
010060x2010121
2
定義副傷病
なし
重症度等
0
010060x2010200
1
010060x2010201
あり
1
重症度等
0
010060x2010210
1
010060x2010211
2
重症度等
0
010060x2010220
1
010060x2010221
3
定義副傷病
なし
重症度等
0
010060x2010300
1
010060x2010301
あり
1
重症度等
0
010060x2010310
1
010060x2010311
2
重症度等
0
010060x2010320
1
010060x2010321
4
定義副傷病
なし
重症度等
0
010060x2010400
1
010060x2010401
あり
1
重症度等
0
010060x2010410
1
010060x2010411
2
重症度等
0
010060x2010420
1
010060x2010421
5
定義副傷病
なし
重症度等
0
010060x2010500
1
010060x2010501
あり
1
重症度等
0
010060x2010510
1
010060x2010511
2
重症度等
0
010060x2010520
1
010060x2010521

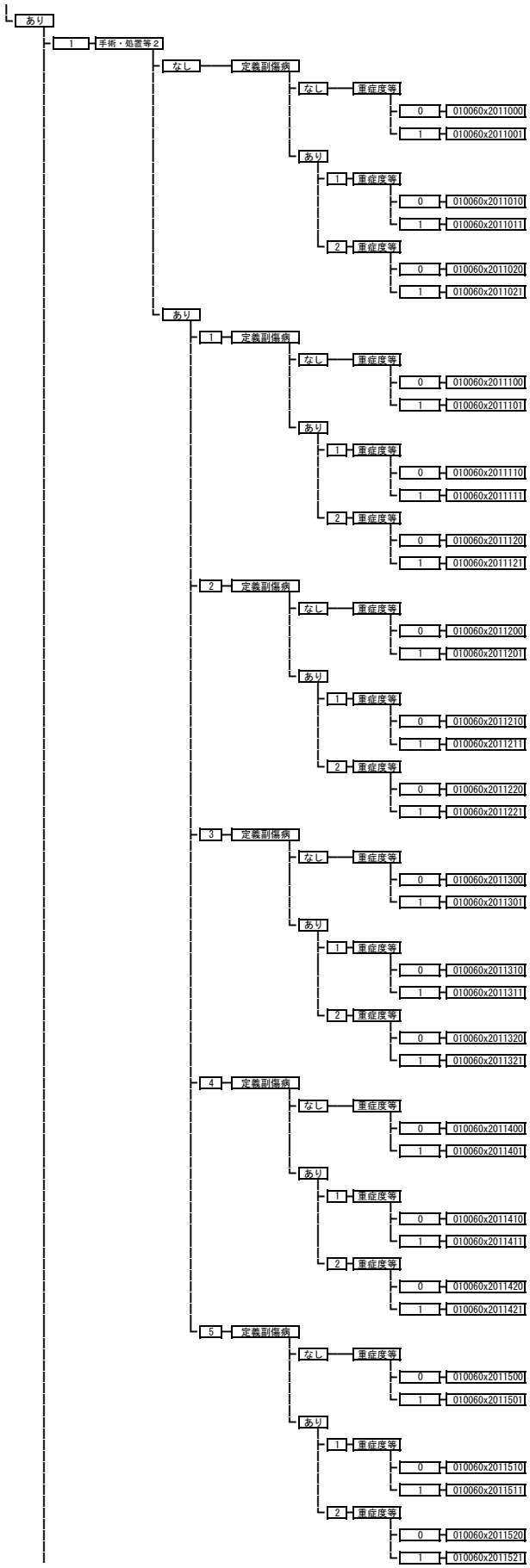
あり
1
手術・処置等2
なし
定義副傷病
なし
重症度等
0
010060x2011000
1
010060x2011001
あり
1
重症度等
0
010060x2011010
1
010060x2011011
2
重症度等
0
010060x2011020
1
010060x2011021
あり
1
定義副傷病
なし
重症度等
0
010060x2011100
1
010060x2011101
あり
1
重症度等
0
010060x2011110
1
010060x2011111
2
重症度等
0
010060x2011120
1
010060x2011121
2
定義副傷病
なし
重症度等
0
010060x2011200
1
010060x2011201
あり
1
重症度等
0
010060x2011210
1
010060x2011211
2
重症度等
0
010060x2011220
1
010060x2011221
3
定義副傷病
なし
重症度等
0
010060x2011300
1
010060x2011301
あり
1
重症度等
0
010060x2011310
1
010060x2011311
2
重症度等
0
010060x2011320
1
010060x2011321
4
定義副傷病
なし
重症度等
0
010060x2011400
1
010060x2011401
あり
1
重症度等
0
010060x2011410
1
010060x2011411
2
重症度等
0
010060x2011420
1
010060x2011421
5
定義副傷病
なし
重症度等
0
010060x2011500
1
010060x2011501
あり
1
重症度等
0
010060x2011510
1
010060x2011511
2
重症度等
0
010060x2011520
1
010060x2011521

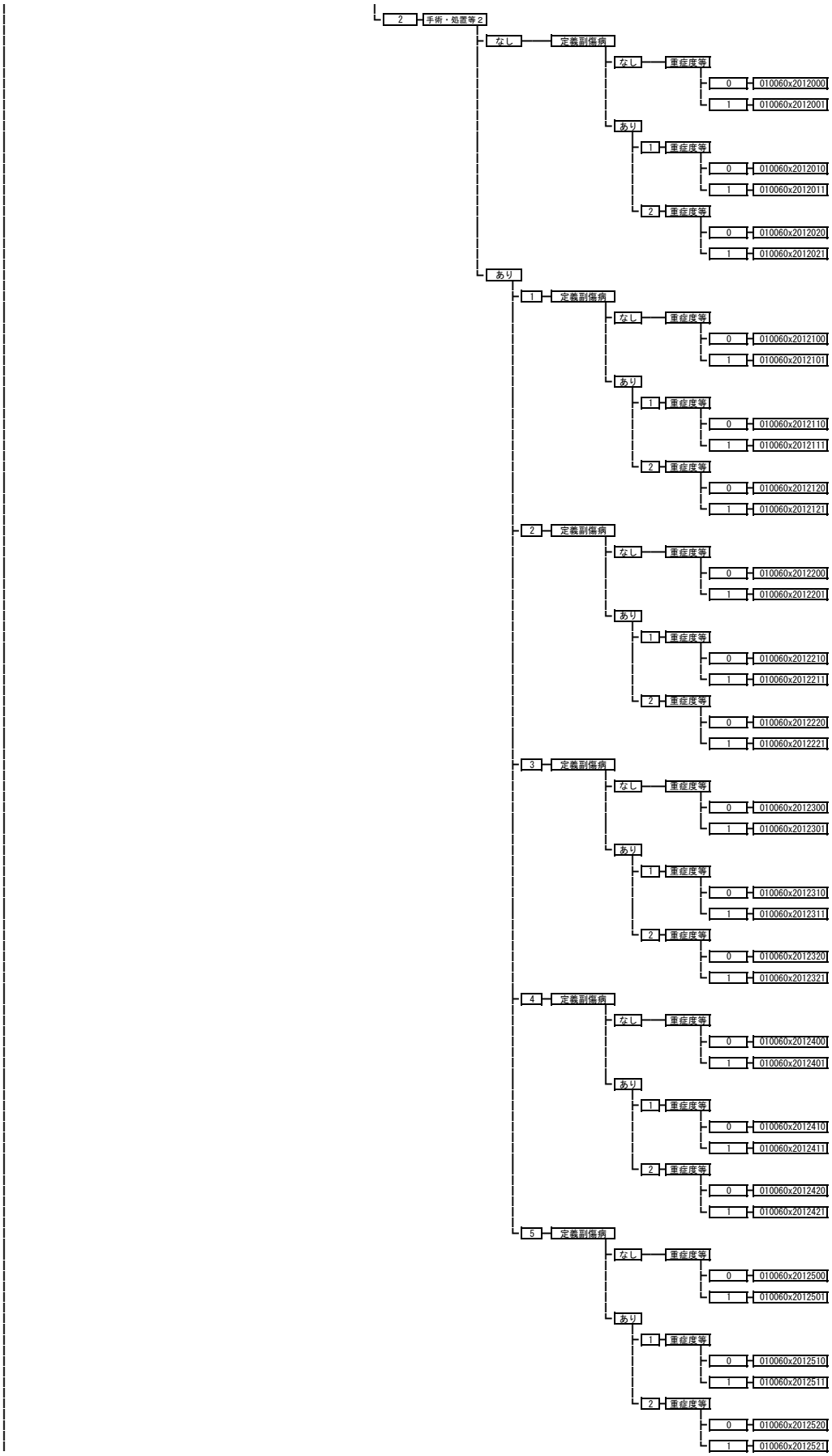
2 手術・処置等2
なし 定義副傷病
なし 重症度等
0 010060x2012000
1 010060x2012001
あり
1 重症度等
0 010060x2012010
1 010060x2012011
2 重症度等
0 010060x2012020
1 010060x2012021
あり
1 定義副傷病
なし 重症度等
0 010060x2012100
1 010060x2012101
あり
1 重症度等
0 010060x2012110
1 010060x2012111
2 重症度等
0 010060x2012120
1 010060x2012121
2 定義副傷病
なし 重症度等
0 010060x2012200
1 010060x2012201
あり
1 重症度等
0 010060x2012210
1 010060x2012211
2 重症度等
0 010060x2012220
1 010060x2012221
3 定義副傷病
なし 重症度等
0 010060x2012300
1 010060x2012301
あり
1 重症度等
0 010060x2012310
1 010060x2012311
2 重症度等
0 010060x2012320
1 010060x2012321
4 定義副傷病
なし 重症度等
0 010060x2012400
1 010060x2012401
あり
1 重症度等
0 010060x2012410
1 010060x2012411
2 重症度等
0 010060x2012420
1 010060x2012421
5 定義副傷病
なし 重症度等
0 010060x2012500
1 010060x2012501
あり
1 重症度等
0 010060x2012510
1 010060x2012511
2 重症度等
0 010060x2012520
1 010060x2012521

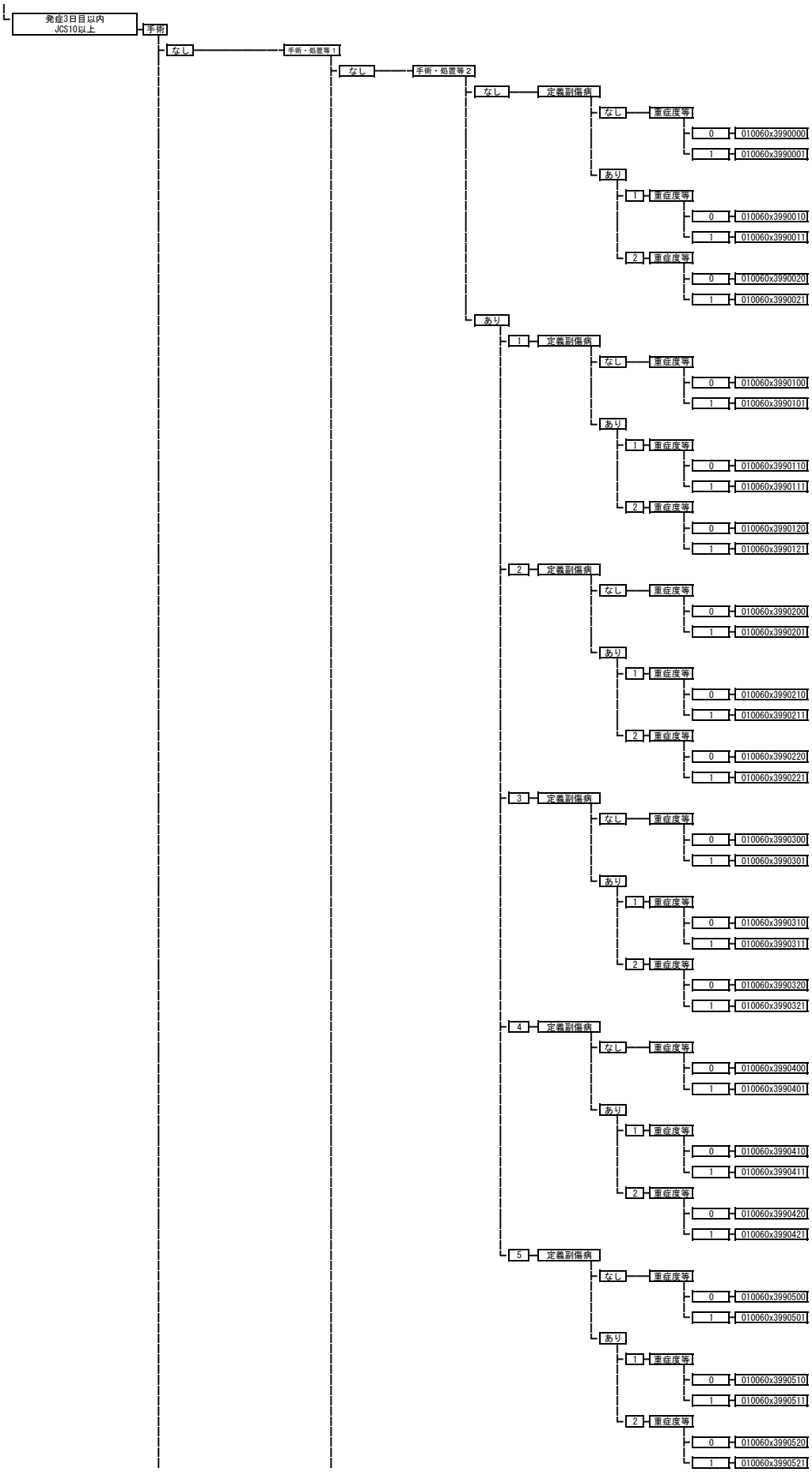
発症3日目以内
JCS10以上
手術
なし
手術・処置等1
なし
手術・処置等2
なし
定義副傷病
なし
重症度等
0
010060x3990000
1
010060x3990001
あり
1
重症度等
0
010060x3990010
1
010060x3990011
2
重症度等
0
010060x3990020
1
010060x3990021
あり
1
定義副傷病
なし
重症度等
0
010060x3990100
1
010060x3990101
あり
1
重症度等
0
010060x3990110
1
010060x3990111
2
重症度等
0
010060x3990120
1
010060x3990121
2
定義副傷病
なし
重症度等
0
010060x3990200
1
010060x3990201
あり
1
重症度等
0
010060x3990210
1
010060x3990211
2
重症度等
0
010060x3990220
1
010060x3990221
3
定義副傷病
なし
重症度等
0
010060x3990300
1
010060x3990301
あり
1
重症度等
0
010060x3990310
1
010060x3990311
2
重症度等
0
010060x3990320
1
010060x3990321
4
定義副傷病
なし
重症度等
0
010060x3990400
1
010060x3990401
あり
1
重症度等
0
010060x3990410
1
010060x3990411
2
重症度等
0
010060x3990420
1
010060x3990421
5
定義副傷病
なし
重症度等
0
010060x3990500
1
010060x3990501
あり
1
重症度等
0
010060x3990510
1
010060x3990511
2
重症度等
0
010060x3990520
1
010060x3990521

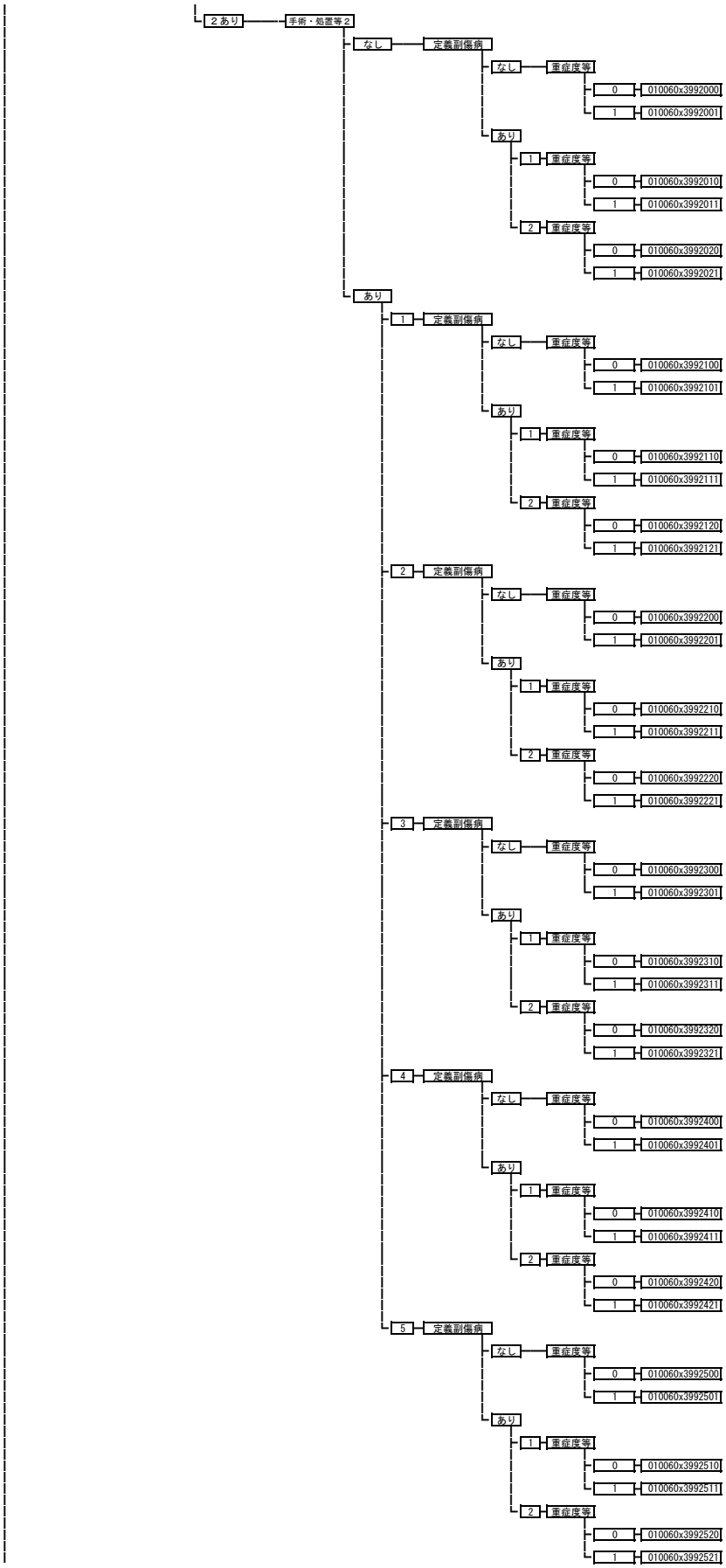
２あり
手術・処置等２
なし
定義副傷病
なし
重症度等
0
010060x3992000
1
010060x3992001
あり
1
重症度等
0
010060x3992010
1
010060x3992011
2
重症度等
0
010060x3992020
1
010060x3992021
あり
1
定義副傷病
なし
重症度等
0
010060x3992100
1
010060x3992101
あり
1
重症度等
0
010060x3992110
1
010060x3992111
2
重症度等
0
010060x3992120
1
010060x3992121
2
定義副傷病
なし
重症度等
0
010060x3992200
1
010060x3992201
あり
1
重症度等
0
010060x3992210
1
010060x3992211
2
重症度等
0
010060x3992220
1
010060x3992221
3
定義副傷病
なし
重症度等
0
010060x3992300
1
010060x3992301
あり
1
重症度等
0
010060x3992310
1
010060x3992311
2
重症度等
0
010060x3992320
1
010060x3992321
4
定義副傷病
なし
重症度等
0
010060x3992400
1
010060x3992401
あり
1
重症度等
0
010060x3992410
1
010060x3992411
2
重症度等
0
010060x3992420
1
010060x3992421
5
定義副傷病
なし
重症度等
0
010060x3992500
1
010060x3992501
あり
1
重症度等
0
010060x3992510
1
010060x3992511
2
重症度等
0
010060x3992520
1
010060x3992521

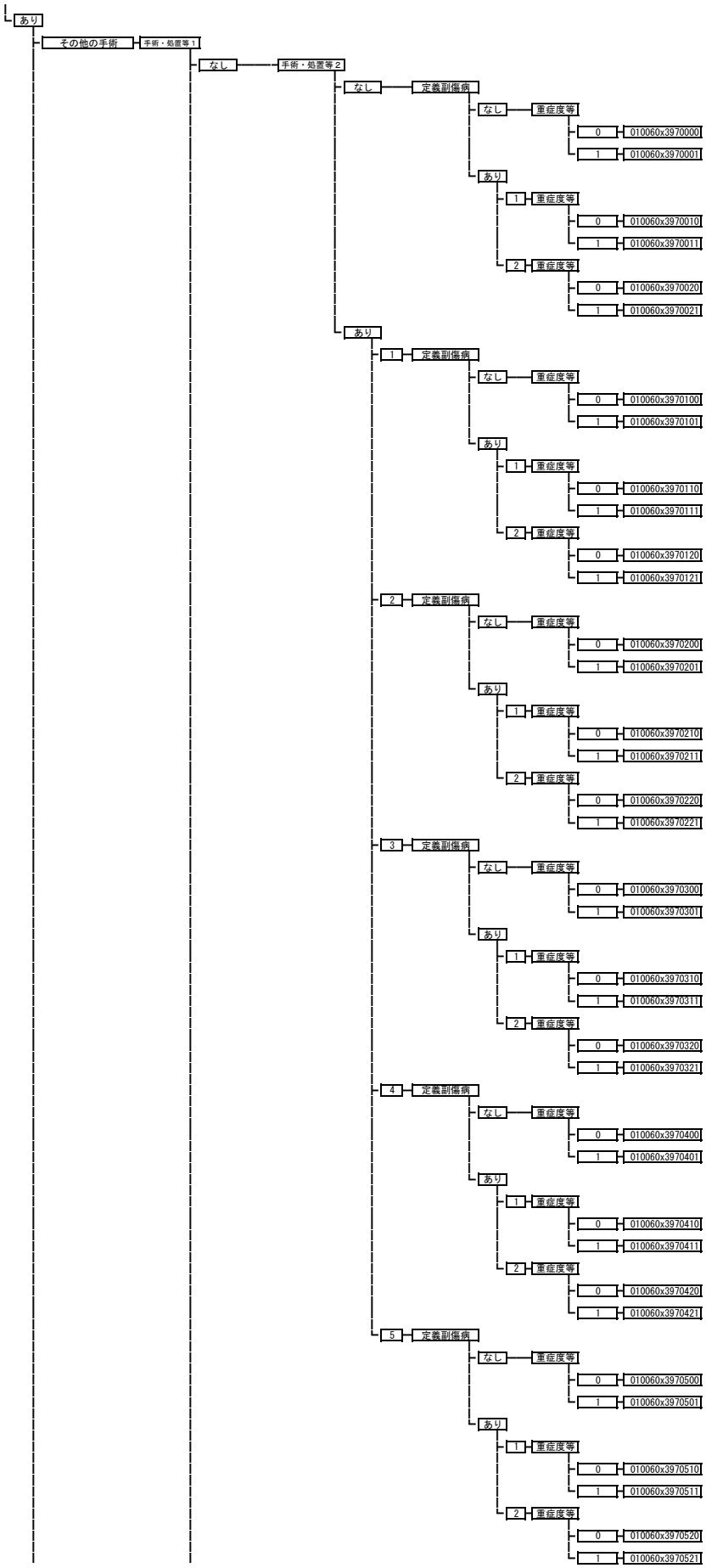
あり
その他の手術
手術・処置等1
なし
手術・処置等2
なし
定義副傷病
なし
重症度等
0
010060x3970000
1
010060x3970001
あり
1
重症度等
0
010060x3970010
1
010060x3970011
2
重症度等
0
010060x3970020
1
010060x3970021
あり
1
定義副傷病
なし
重症度等
0
010060x3970100
1
010060x3970101
あり
1
重症度等
0
010060x3970110
1
010060x3970111
2
重症度等
0
010060x3970120
1
010060x3970121
2
定義副傷病
なし
重症度等
0
010060x3970200
1
010060x3970201
あり
1
重症度等
0
010060x3970210
1
010060x3970211
2
重症度等
0
010060x3970220
1
010060x3970221
3
定義副傷病
なし
重症度等
0
010060x3970300
1
010060x3970301
あり
1
重症度等
0
010060x3970310
1
010060x3970311
2
重症度等
0
010060x3970320
1
010060x3970321
4
定義副傷病
なし
重症度等
0
010060x3970400
1
010060x3970401
あり
1
重症度等
0
010060x3970410
1
010060x3970411
2
重症度等
0
010060x3970420
1
010060x3970421
5
定義副傷病
なし
重症度等
0
010060x3970500
1
010060x3970501
あり
1
重症度等
0
010060x3970510
1
010060x3970511
2
重症度等
0
010060x3970520
1
010060x3970521

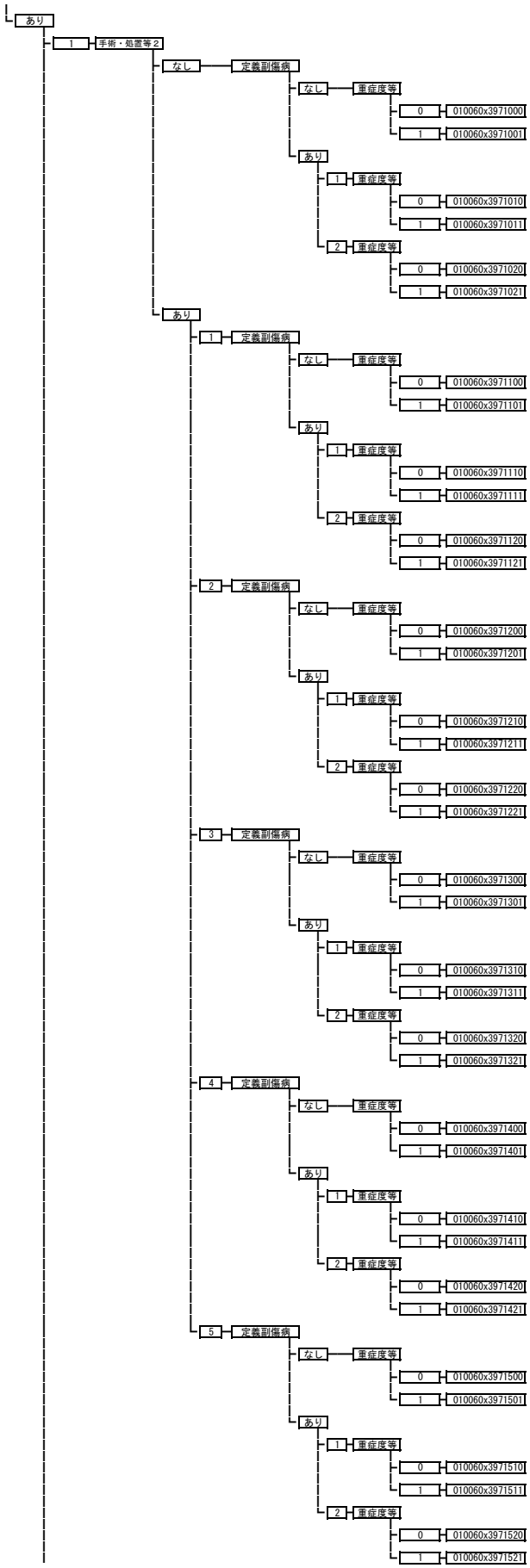
あり
1
手術・処置等2
なし
定義副傷病
なし
重症度等
0
010060x3971000
1
010060x3971001
あり
1
重症度等
0
010060x3971010
1
010060x3971011
2
重症度等
0
010060x3971020
1
010060x3971021
あり
1
定義副傷病
なし
重症度等
0
010060x3971100
1
010060x3971101
あり
1
重症度等
0
010060x3971110
1
010060x3971111
2
重症度等
0
010060x3971120
1
010060x3971121
2
定義副傷病
なし
重症度等
0
010060x3971200
1
010060x3971201
あり
1
重症度等
0
010060x3971210
1
010060x3971211
2
重症度等
0
010060x3971220
1
010060x3971221
3
定義副傷病
なし
重症度等
0
010060x3971300
1
010060x3971301
あり
1
重症度等
0
010060x3971310
1
010060x3971311
2
重症度等
0
010060x3971320
1
010060x3971321
4
定義副傷病
なし
重症度等
0
010060x3971400
1
010060x3971401
あり
1
重症度等
0
010060x3971410
1
010060x3971411
2
重症度等
0
010060x3971420
1
010060x3971421
5
定義副傷病
なし
重症度等
0
010060x3971500
1
010060x3971501
あり
1
重症度等
0
010060x3971510
1
010060x3971511
2
重症度等
0
010060x3971520
1
010060x3971521

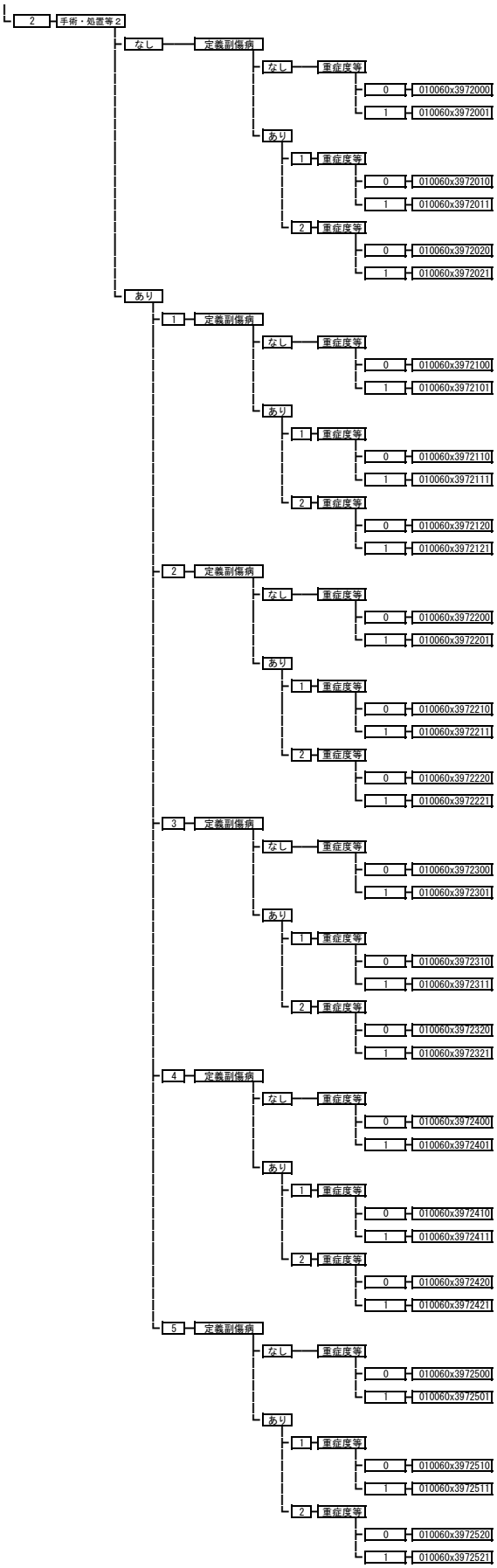
2
手術・処置等2
なし
定義副傷病
なし
重症度等
0
010060x3972000
1
010060x3972001
あり
1
重症度等
0
010060x3972010
1
010060x3972011
2
重症度等
0
010060x3972020
1
010060x3972021
あり
1
定義副傷病
なし
重症度等
0
010060x3972100
1
010060x3972101
あり
1
重症度等
0
010060x3972110
1
010060x3972111
2
重症度等
0
010060x3972120
1
010060x3972121
2
定義副傷病
なし
重症度等
0
010060x3972200
1
010060x3972201
あり
1
重症度等
0
010060x3972210
1
010060x3972211
2
重症度等
0
010060x3972220
1
010060x3972221
3
定義副傷病
なし
重症度等
0
010060x3972300
1
010060x3972301
あり
1
重症度等
0
010060x3972310
1
010060x3972311
2
重症度等
0
010060x3972320
1
010060x3972321
4
定義副傷病
なし
重症度等
0
010060x3972400
1
010060x3972401
あり
1
重症度等
0
010060x3972410
1
010060x3972411
2
重症度等
0
010060x3972420
1
010060x3972421
5
定義副傷病
なし
重症度等
0
010060x3972500
1
010060x3972501
あり
1
重症度等
0
010060x3972510
1
010060x3972511
2
重症度等
0
010060x3972520
1
010060x3972521

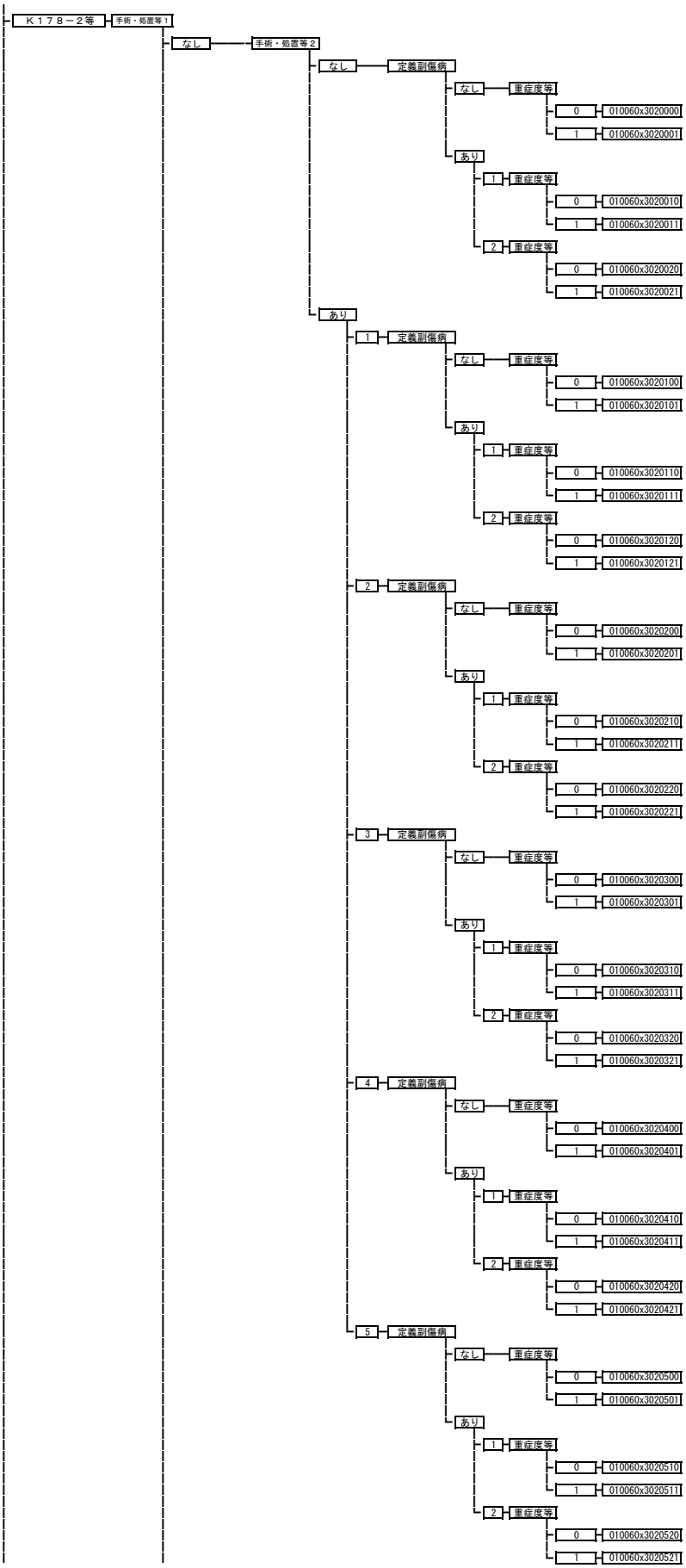
Ｋ１７８－２等
手術・処置等１
なし
手術・処置等２
なし
定義副傷病
なし
重症度等
0
010060x3020000
1
010060x3020001
あり
1
重症度等
0
010060x3020010
1
010060x3020011
2
重症度等
0
010060x3020020
1
010060x3020021
あり
1
定義副傷病
なし
重症度等
0
010060x3020100
1
010060x3020101
あり
1
重症度等
0
010060x3020110
1
010060x3020111
2
重症度等
0
010060x3020120
1
010060x3020121
2
定義副傷病
なし
重症度等
0
010060x3020200
1
010060x3020201
あり
1
重症度等
0
010060x3020210
1
010060x3020211
2
重症度等
0
010060x3020220
1
010060x3020221
3
定義副傷病
なし
重症度等
0
010060x3020300
1
010060x3020301
あり
1
重症度等
0
010060x3020310
1
010060x3020311
2
重症度等
0
010060x3020320
1
010060x3020321
4
定義副傷病
なし
重症度等
0
010060x3020400
1
010060x3020401
あり
1
重症度等
0
010060x3020410
1
010060x3020411
2
重症度等
0
010060x3020420
1
010060x3020421
5
定義副傷病
なし
重症度等
0
010060x3020500
1
010060x3020501
あり
1
重症度等
0
010060x3020510
1
010060x3020511
2
重症度等
0
010060x3020520
1
010060x3020521

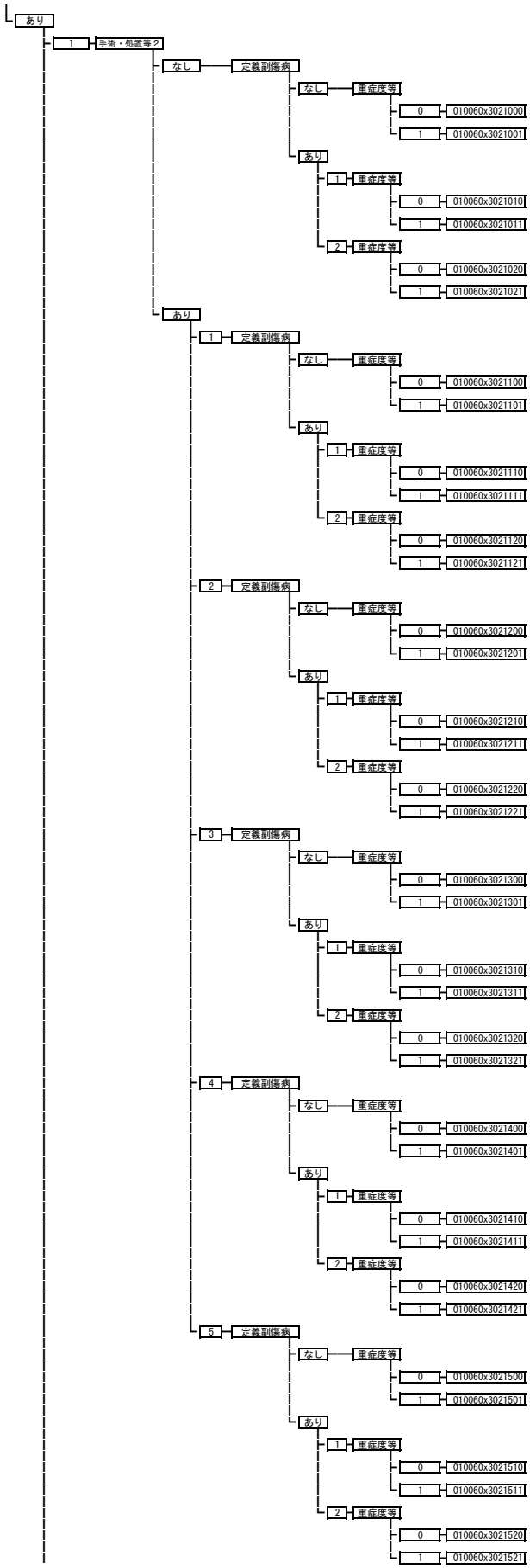
あり
1
手術・処置等2
なし
定義副傷病
なし
重症度等
0
010060x3021000
1
010060x3021001
あり
1
重症度等
0
010060x3021010
1
010060x3021011
2
重症度等
0
010060x3021020
1
010060x3021021
あり
1
定義副傷病
なし
重症度等
0
010060x3021100
1
010060x3021101
あり
1
重症度等
0
010060x3021110
1
010060x3021111
2
重症度等
0
010060x3021120
1
010060x3021121
2
定義副傷病
なし
重症度等
0
010060x3021200
1
010060x3021201
あり
1
重症度等
0
010060x3021210
1
010060x3021211
2
重症度等
0
010060x3021220
1
010060x3021221
3
定義副傷病
なし
重症度等
0
010060x3021300
1
010060x3021301
あり
1
重症度等
0
010060x3021310
1
010060x3021311
2
重症度等
0
010060x3021320
1
010060x3021321
4
定義副傷病
なし
重症度等
0
010060x3021400
1
010060x3021401
あり
1
重症度等
0
010060x3021410
1
010060x3021411
2
重症度等
0
010060x3021420
1
010060x3021421
5
定義副傷病
なし
重症度等
0
010060x3021500
1
010060x3021501
あり
1
重症度等
0
010060x3021510
1
010060x3021511
2
重症度等
0
010060x3021520
1
010060x3021521

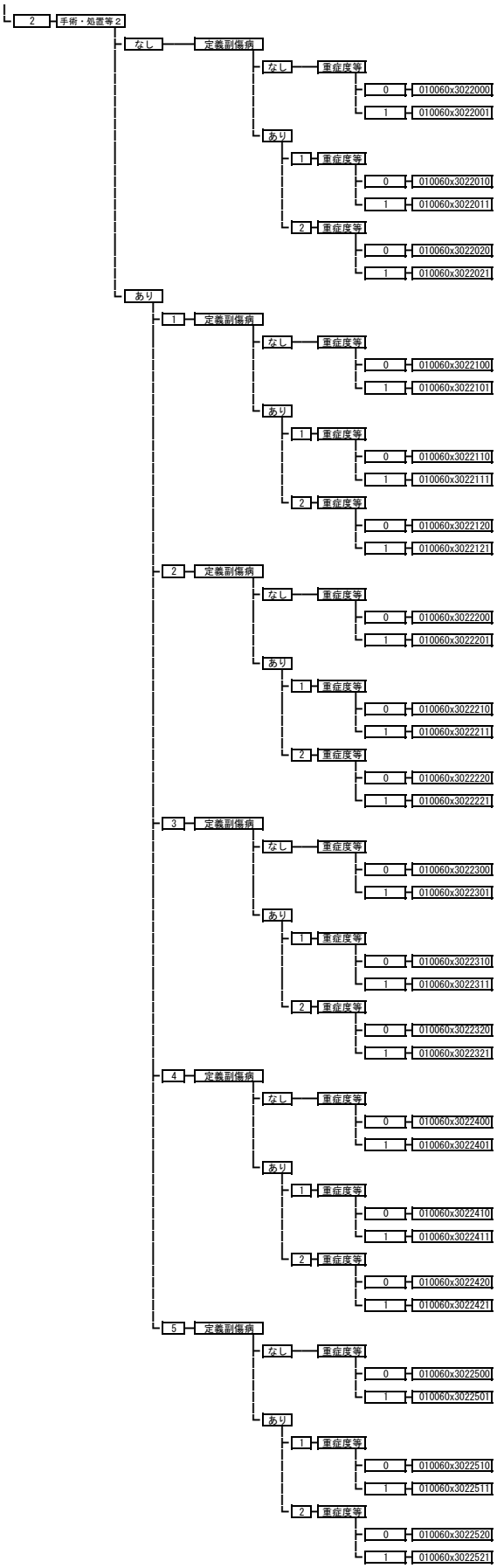
2
手術・処置等2
なし
定義副傷病
なし
重症度等
0
010060x3022000
1
010060x3022001
あり
1
重症度等
0
010060x3022010
1
010060x3022011
2
重症度等
0
010060x3022020
1
010060x3022021
あり
1
定義副傷病
なし
重症度等
0
010060x3022100
1
010060x3022101
あり
1
重症度等
0
010060x3022110
1
010060x3022111
2
重症度等
0
010060x3022120
1
010060x3022121
2
定義副傷病
なし
重症度等
0
010060x3022200
1
010060x3022201
あり
1
重症度等
0
010060x3022210
1
010060x3022211
2
重症度等
0
010060x3022220
1
010060x3022221
3
定義副傷病
なし
重症度等
0
010060x3022300
1
010060x3022301
あり
1
重症度等
0
010060x3022310
1
010060x3022311
2
重症度等
0
010060x3022320
1
010060x3022321
4
定義副傷病
なし
重症度等
0
010060x3022400
1
010060x3022401
あり
1
重症度等
0
010060x3022410
1
010060x3022411
2
重症度等
0
010060x3022420
1
010060x3022421
5
定義副傷病
なし
重症度等
0
010060x3022500
1
010060x3022501
あり
1
重症度等
0
010060x3022510
1
010060x3022511
2
重症度等
0
010060x3022520
1
010060x3022521

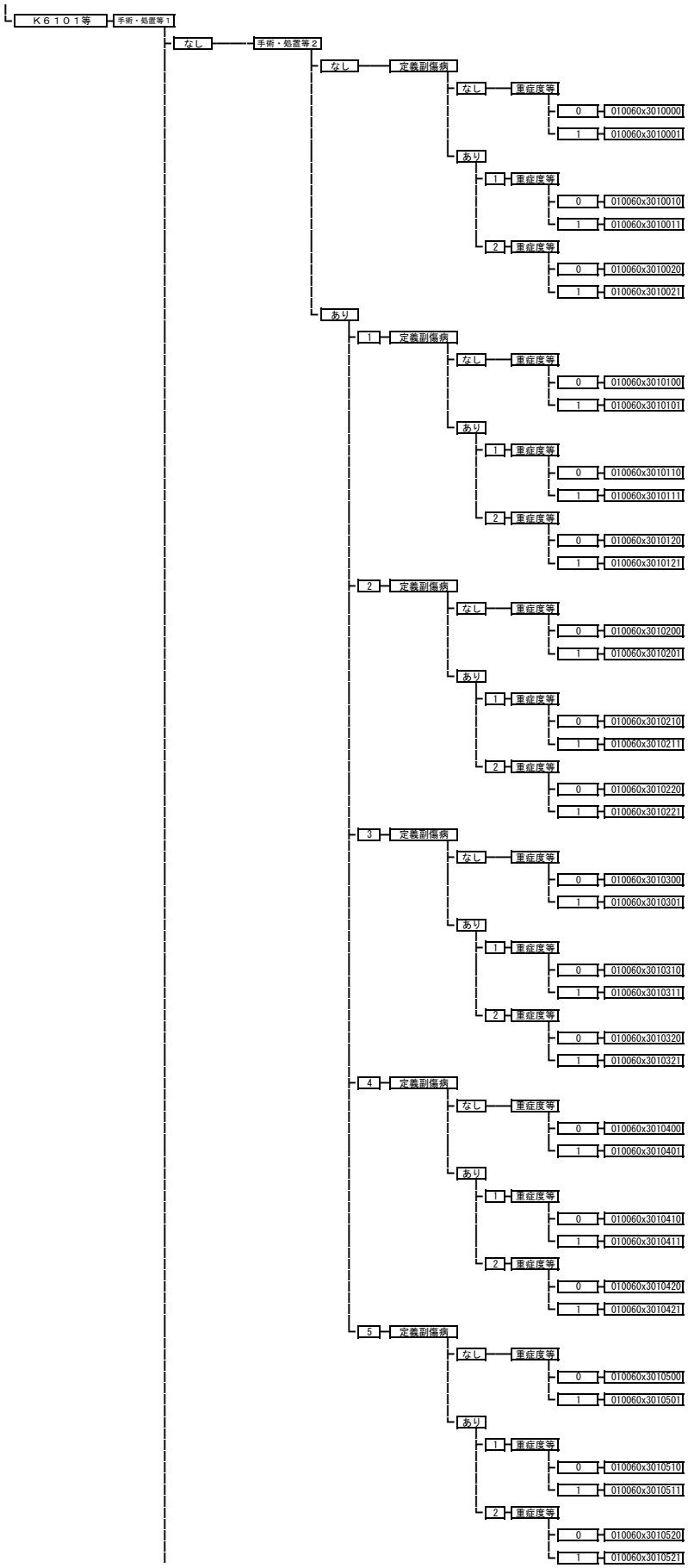
Ｋ６１０１等
手術・処置等１
なし
手術・処置等２
なし
定義副傷病
なし
重症度等
0
010060x3010000
1
010060x3010001
あり
1
重症度等
0
010060x3010010
1
010060x3010011
2
重症度等
0
010060x3010020
1
010060x3010021
あり
1
定義副傷病
なし
重症度等
0
010060x3010100
1
010060x3010101
あり
1
重症度等
0
010060x3010110
1
010060x3010111
2
重症度等
0
010060x3010120
1
010060x3010121
2
定義副傷病
なし
重症度等
0
010060x3010200
1
010060x3010201
あり
1
重症度等
0
010060x3010210
1
010060x3010211
2
重症度等
0
010060x3010220
1
010060x3010221
3
定義副傷病
なし
重症度等
0
010060x3010300
1
010060x3010301
あり
1
重症度等
0
010060x3010310
1
010060x3010311
2
重症度等
0
010060x3010320
1
010060x3010321
4
定義副傷病
なし
重症度等
0
010060x3010400
1
010060x3010401
あり
1
重症度等
0
010060x3010410
1
010060x3010411
2
重症度等
0
010060x3010420
1
010060x3010421
5
定義副傷病
なし
重症度等
0
010060x3010500
1
010060x3010501
あり
1
重症度等
0
010060x3010510
1
010060x3010511
2
重症度等
0
010060x3010520
1
010060x3010521

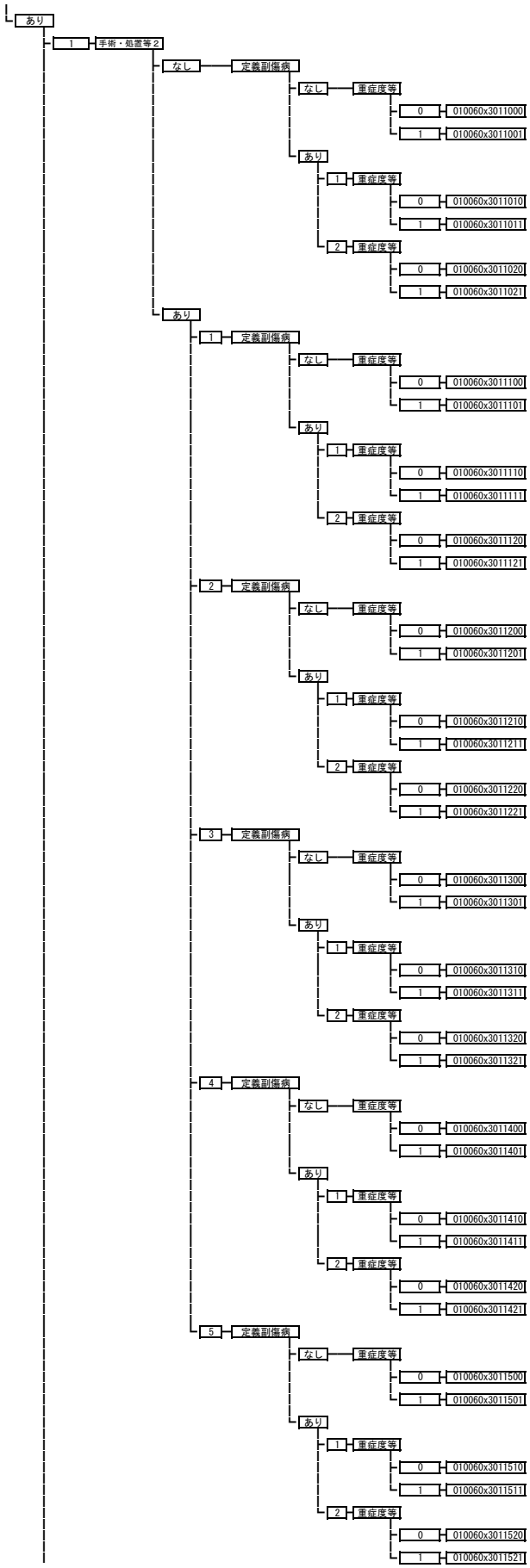
あり
1
手術・処置等2
なし
定義副傷病
なし
重症度等
0
010060x3011000
1
010060x3011001
あり
1
重症度等
0
010060x3011010
1
010060x3011011
2
重症度等
0
010060x3011020
1
010060x3011021
あり
1
定義副傷病
なし
重症度等
0
010060x3011100
1
010060x3011101
あり
1
重症度等
0
010060x3011110
1
010060x3011111
2
重症度等
0
010060x3011120
1
010060x3011121
2
定義副傷病
なし
重症度等
0
010060x3011200
1
010060x3011201
あり
1
重症度等
0
010060x3011210
1
010060x3011211
2
重症度等
0
010060x3011220
1
010060x3011221
3
定義副傷病
なし
重症度等
0
010060x3011300
1
010060x3011301
あり
1
重症度等
0
010060x3011310
1
010060x3011311
2
重症度等
0
010060x3011320
1
010060x3011321
4
定義副傷病
なし
重症度等
0
010060x3011400
1
010060x3011401
あり
1
重症度等
0
010060x3011410
1
010060x3011411
2
重症度等
0
010060x3011420
1
010060x3011421
5
定義副傷病
なし
重症度等
0
010060x3011500
1
010060x3011501
あり
1
重症度等
0
010060x3011510
1
010060x3011511
2
重症度等
0
010060x3011520
1
010060x3011521

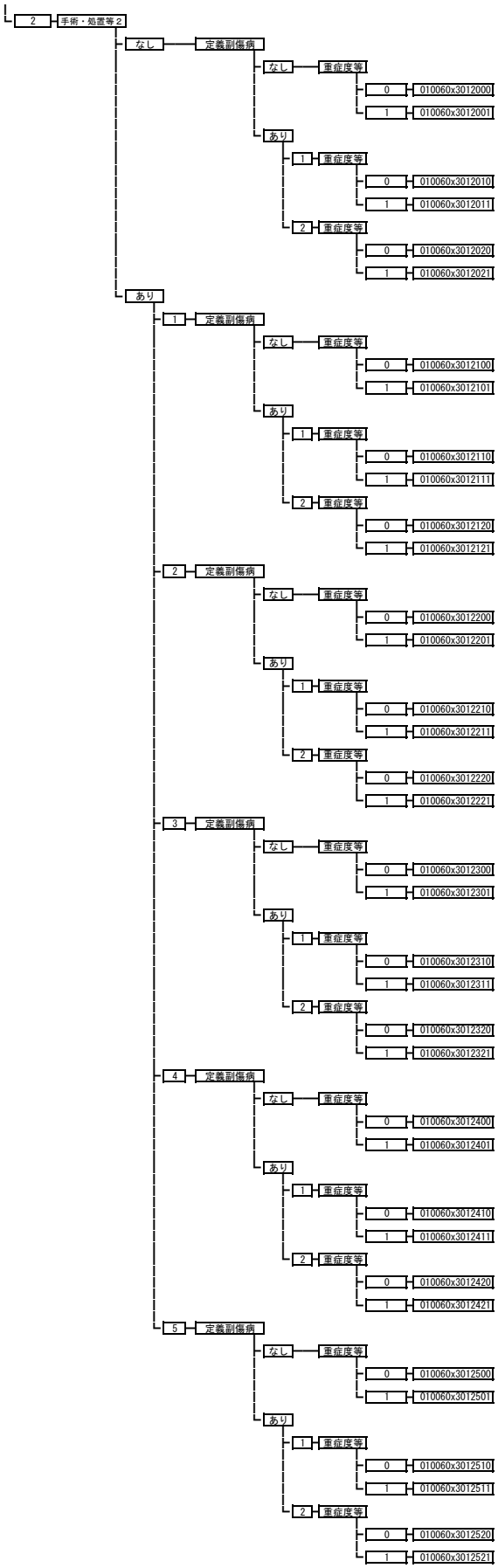

010061 一過性脳虚血発作

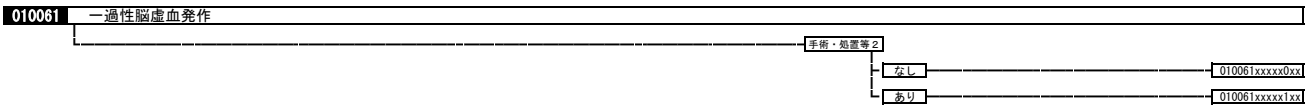

010069 脳卒中の続発症

手術・処置等２
1：人工呼吸など
2：非放射性キセノン脳血流動態検査など

- 手術
  - なし
    - 手術・処置等１
      - なし
        - 手術・処置等２
          - なし
            - 定義副傷病
              - なし — 010069xx99000x
              - あり — 010069xx99001x
          - あり
            - 1
              - 定義副傷病
                - なし — 010069xx99010x
                - あり — 010069xx99011x
            - 2 — 010069xx9902xx
      - あり
        - 手術・処置等２
          - なし — 010069xx9910xx
          - あり
            - 1 — 010069xx9911xx
            - 2 — 010069xx9912xx
  - あり
    - 手術・処置等２
      - なし
        - 定義副傷病
          - なし — 010069xx97x00x
          - あり — 010069xx97x01x
      - あり
        - 1
          - 定義副傷病
            - なし — 010069xx97x10x
            - あり — 010069xx97x11x
        - 2 — 010069xx97x2xx

010070 脳血管障害

手術・処置等２
1：人工呼吸など
2：非放射性キセノン脳血流動態検査など

- 手術
  - なし
    - 手術・処置等１
      - なし
        - 手術・処置等２
          - なし
            - 定義副傷病
              - なし — 010070xx99000x
              - あり — 010070xx99001x
          - あり
            - 1 — 010070xx9901xx
            - 2
              - 定義副傷病
                - なし — 010070xx99020x
                - あり — 010070xx99021x
      - あり
        - 手術・処置等２
          - なし — 010070xx9910xx
          - あり
            - 1 — 010070xx9911xx
            - 2 — 010070xx9912xx
  - あり
    - その他の手術
      - 手術・処置等２
        - なし — 010070xx97x0xx
        - あり
          - 1 — 010070xx97x1xx
          - 2 — 010070xx97x2xx
    - Ｋ６０９－２
      - 手術・処置等２
        - なし — 010070xx02x0xx
        - あり
          - 1 — 010070xx02x1xx
          - 2 — 010070xx02x2xx
    - Ｋ１７８Ｓ等
      - 手術・処置等２
        - なし — 010070xx01x0xx
        - あり
          - 1 — 010070xx01x1xx
          - 2
            - 定義副傷病
              - なし — 010070xx01x20x
              - あり — 010070xx01x21x

010080 脳脊髄の感染を伴う炎症

手術・処置等２
1：人工呼吸など
4：ガンマグロブリン

- 手術
  - なし
    - 手術・処置等２
      - なし
        - 定義副傷病
          - なし
            - 重症度等
              - 0 → 010080xx99x000
              - 1 → 010080xx99x001
          - あり
            - 重症度等
              - 0 → 010080xx99x010
              - 1 → 010080xx99x011
      - あり
        - 1
          - 重症度等
            - 0 → 010080xx99x1x0
            - 1 → 010080xx99x1x1
        - 4
          - 定義副傷病
            - なし
              - 重症度等
                - 0 → 010080xx99x400
                - 1 → 010080xx99x401
            - あり
              - 重症度等
                - 0 → 010080xx99x410
                - 1 → 010080xx99x411
  - あり
    - 手術・処置等２
      - なし
        - 定義副傷病
          - なし → 010080xx97x00x
          - あり → 010080xx97x01x
      - あり
        - 1 → 010080xx97x1xx
        - 4 → 010080xx97x4xx

010083 結核性髄膜炎、髄膜脳炎

- 010083xxxxxxxx

010086 プリオン病

- 010086xxxxxxxx

010089 亜急性硬化性全脳炎

- 010089xxxxxxxx

010090 多発性硬化症

手術・処置等２
1：人工呼吸、中心静脈注射
2：血漿交換療法
3：インターフェロン、グラチラマー酢酸塩
4：ナタリズマブ

- 手術・処置等２
  - なし
    - 定義副傷病
      - なし → 010090xxxxx00x
      - あり → 010090xxxxx01x
  - あり
    - 1 → 010090xxxxx1xx
    - 2 → 010090xxxxx2xx
    - 3 → 010090xxxxx3xx
    - 4 → 010090xxxxx4xx

010100 脱髄性疾患（その他）

- 手術・処置等２
  - なし
    - 定義副傷病
      - なし → 010100xxxxx00x
      - あり → 010100xxxxx01x
  - あり → 010100xxxxx1xx

010110 免疫介在性・炎症性ニューロパチー

手術・処置等２
1：人工呼吸、中心静脈注射
3：血漿交換療法
4：ガンマグロブリン

- 手術・処置等２
  - なし
    - 定義副傷病
      - なし → 010110xxxxx00x
      - あり → 010110xxxxx01x
  - あり
    - 1 → 010110xxxxx1xx
    - 3 → 010110xxxxx3xx
    - 4
      - 定義副傷病
        - なし → 010110xxxxx40x
        - あり → 010110xxxxx41x

010111 遺伝性ニューロパチー

- 手術・処置等２
  - なし → 010111xxxxx0xx
  - あり → 010111xxxxx1xx

010120 特発性（単）ニューロパチー

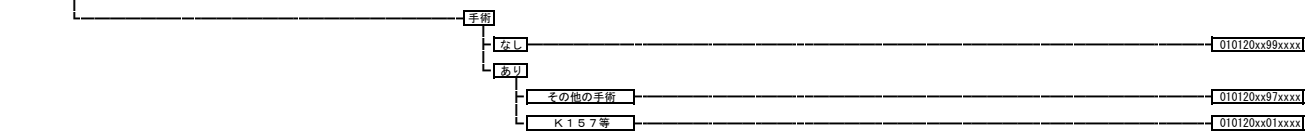

010130 重症筋無力症

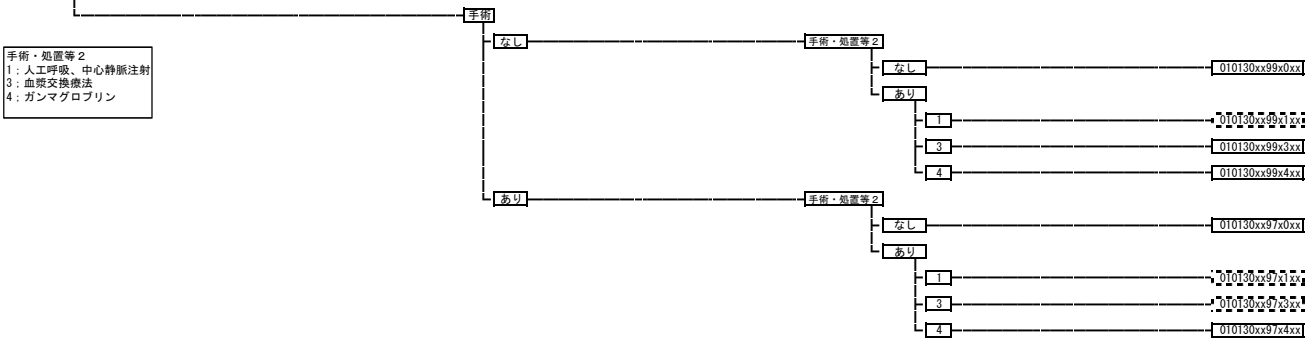

010140 筋疾患（その他）

010155 運動ニューロン疾患等

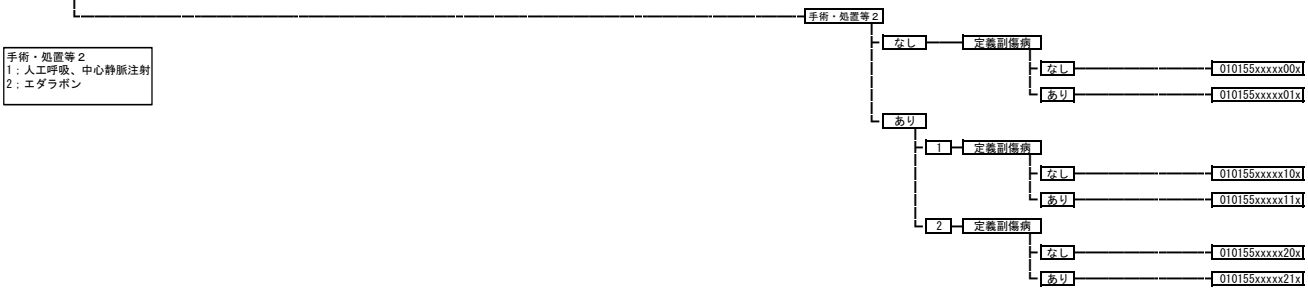

010160 パーキンソン病

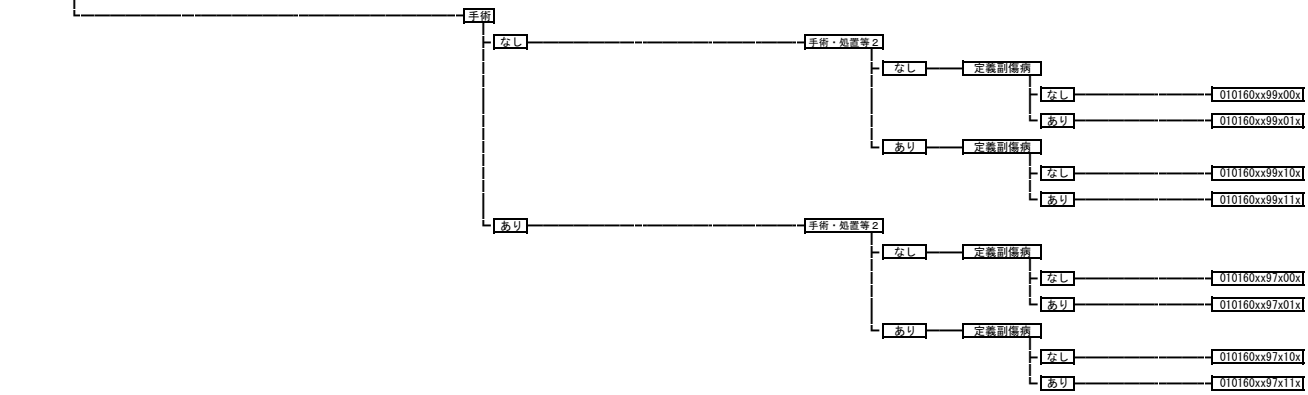

010170 基底核等の変性疾患

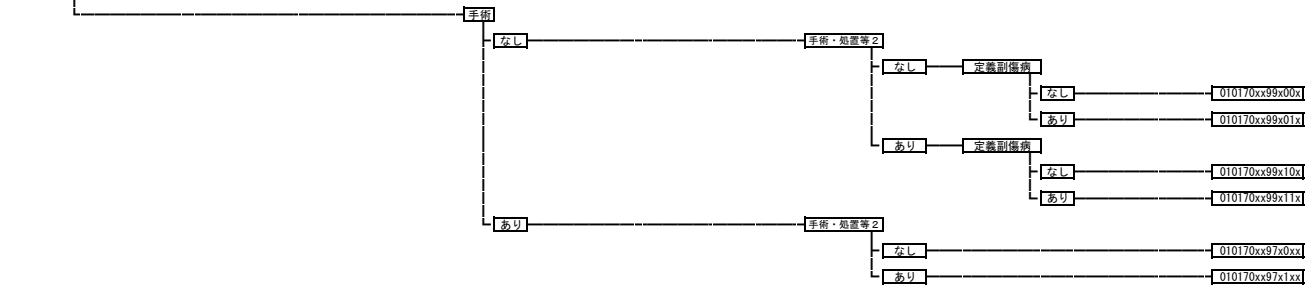

010180 不随意運動

- 手術
  - なし
    - 手術・処置等２
      - なし → 010180xx99x0xx
      - あり → 010180xx99x1xx
  - あり
    - 手術・処置等２
      - なし → 010180xx97x0xx
      - あり → 010180xx97x1xx

010190 遺伝性運動失調症

- 手術・処置等２
  - なし → 010190xxxxx0xx
  - あり → 010190xxxxx1xx

010200 水頭症

- 手術
  - なし
    - 手術・処置等２
      - なし
        - 定義副傷病
          - なし → 010200xx99x00x
          - あり → 010200xx99x01x
      - あり → 010200xx99x1xx
  - あり
    - その他の手術
      - 手術・処置等２
        - なし → 010200xx97x0xx
        - あり → 010200xx97x1xx
    - Ｋ１７４１等
      - 手術・処置等２
        - なし
          - 定義副傷病
            - なし → 010200xx01x00x
            - あり → 010200xx01x01x
        - あり
          - 定義副傷病
            - なし → 010200xx01x10x
            - あり → 010200xx01x11x

01021x 認知症

010210	アルツハイマー型認知症
010211	血管性認知症
010212	その他の認知症
010213	アルツハイマー病

- 手術・処置等１
  - なし → 01021xxxxx0xxx
  - あり → 01021xxxxx1xxx

010220 その他の変性疾患

- 010220xxxxxxxx

010230 てんかん

手術・処置等２
1：人工呼吸、中心静脈注射
2：ＰＥＴ－ＣＴなど

- 手術
  - なし
    - 手術・処置等２
      - なし
        - 定義副傷病
          - なし → 010230xx99x00x
          - あり → 010230xx99x01x
      - あり
        - 1
          - 定義副傷病
            - なし → 010230xx99x10x
            - あり → 010230xx99x11x
        - 2
          - 定義副傷病
            - なし → 010230xx99x20x
            - あり → 010230xx99x21x
  - あり
    - 手術・処置等２
      - なし
        - 定義副傷病
          - なし → 010230xx97x00x
          - あり → 010230xx97x01x
      - あり
        - 1 → 010230xx97x1xx
        - 2 → 010230xx97x2xx

010240 片頭痛、頭痛症候群（その他）

- 010240xxxxxxxx

010260 ウェルニッケ脳症

- 010260xxxxxxxx

010270 中毒性脳症

- 010270xxxxxxxx

010280 ジストニー、筋無力症

- 手術・処置等２
  - なし → 010280xxxxx0xx
  - あり → 010280xxxxx1xx

010290 自律神経系の障害

- 010290xxxxxxxx

010300 睡眠障害

- 010300xxxxxxxx

010310 脳の障害（その他）

- 手術
  - なし
    - 手術・処置等２
      - なし → 010310xx99x0xx
      - あり → 010310xx99x1xx
  - あり
    - 手術・処置等２
      - なし → 010310xx97x0xx
      - あり → 010310xx97x1xx

02001x 角膜・眼及び付属器の悪性腫瘍

020011	眼瞼・結膜の悪性腫瘍
020012	眼窩の悪性腫瘍
020013	ぶどう膜の悪性黒色腫
020014	眼の悪性腫瘍（その他）

手術・処置等２
1：人工呼吸など
2：アベルマブなど

- 手術
  - なし
    - 手術・処置等２
      - なし → 02001xxx99x0xx
      - あり
        - 1 → 02001xxx99x1xx
        - 2 → 02001xxx99x2xx
  - あり
    - 手術・処置等２
      - なし → 02001xxx97x0xx
      - あり
        - 1 → 02001xxx97x1xx
        - 2 → 02001xxx97x2xx

020040 網膜芽細胞腫

- 手術
  - なし
    - 手術・処置等２
      - なし → 020040xx99x0xx
      - あり → 020040xx99x1xx
  - あり
    - 手術・処置等２
      - なし → 020040xx97x0xx
      - あり → 020040xx97x1xx

02006x 眼の良性腫瘍

020061	眼瞼の良性腫瘍
020062	結膜・角膜腫瘍
020063	虹彩・毛様体・脈絡膜・網膜腫瘍
020064	眼の良性腫瘍（その他）

- 手術
  - なし → 02006xxx99xxxx
  - あり → 02006xxx97xxxx

020080 眼窩腫瘍

- 手術
  - なし → 020080xx99xxxx
  - あり → 020080xx97xxxx

020100 涙嚢腫瘍

- 手術
  - なし → 020100xx99xxxx
  - あり → 020100xx97xxxx

020110 白内障、水晶体の疾患

- 手術
  - なし → 020110xx99xxxx
  - あり → 重症度等
    - 片眼 → 020110xx97xxx0
    - 両眼 → 020110xx97xxx1

020120 急性前部ぶどう膜炎

- 020120xxxxxxxx

020130 原田病

- 020130xxxxxxxx

020140 網脈絡膜炎・網膜炎・急性網膜壊死

- 020140xxxxxxxx

020150 斜視（外傷性・癒着性を除く。）

- 手術
  - なし
    - 020150xx99xxxx
  - あり
    - 020150xx97xxxx

020160 網膜剥離

- 手術
  - なし
    - 020160xx99xxxx
  - あり
    - 重症度等
      - 片眼
        - 020160xx97xxx0
      - 両眼
        - 020160xx97xxx1

020180 糖尿病性増殖性網膜症

手術・処置等２
1：人工腎臓　その他の場合、全身麻酔
2：ラニビズマブ、アフリベルセプト

- 手術
  - なし
    - 手術・処置等２
      - なし
        - 020180xx99x0xx
      - あり
        - 1
          - 020180xx99x1xx
        - 2
          - 020180xx99x2xx
  - あり
    - 手術・処置等２
      - なし
        - 重症度等
          - 片眼
            - 020180xx97x0x0
          - 両眼
            - 020180xx97x0x1
      - あり
        - 1
          - 重症度等
            - 片眼
              - 020180xx97x1x0
            - 両眼
              - 020180xx97x1x1
        - 2
          - 重症度等
            - 片眼
              - 020180xx97x2x0
            - 両眼
              - 020180xx97x2x1

020190 未熟児網膜症

- 手術
  - なし
    - 020190xx99xxxx
  - あり
    - 020190xx97xxxx

020200 黄斑、後極変性

手術・処置等２
1：ペガプタニブナトリウム
2：ラニビズマブ、アフリベルセプト

- 手術
  - なし
    - 手術・処置等２
      - なし
        - 020200xx99x0xx
      - あり
        - 1
          - 020200xx99x1xx
        - 2
          - 020200xx99x2xx
  - あり
    - 手術・処置等１
      - なし
        - 手術・処置等２
          - なし
            - 020200xx9700xx
          - あり
            - 1
              - 020200xx9701xx
            - 2
              - 020200xx9702xx
      - あり
        - 手術・処置等２
          - なし
            - 020200xx9710xx
          - あり
            - 1
              - 020200xx9711xx
            - 2
              - 020200xx9712xx

020210 網膜血管閉塞症

- 手術
  - なし
    - 手術・処置等２
      - なし
        - 020210xx99x0xx
      - あり
        - 020210xx99x1xx
  - あり
    - その他の手術
      - 手術・処置等２
        - なし
          - 020210xx97x0xx
        - あり
          - 020210xx97x1xx
    - Ｋ２８１
      - 手術・処置等２
        - なし
          - 020210xx01x0xx
        - あり
          - 020210xx01x1xx

020220 緑内障
手術
なし
020220xx99xxxx
あり
重症度等
片眼
020220xx97xxx0
両眼
020220xx97xxx1
020230 眼瞼下垂
手術
なし
020230xx99xxxx
あり
手術・処置等２
なし
020230xx97x0xx
あり
020230xx97x1xx
020240 硝子体疾患
手術
なし
020240xx99xxxx
あり
重症度等
片眼
020240xx97xxx0
両眼
020240xx97xxx1
020250 結膜の障害
手術
なし
020250xx99xxxx
あり
020250xx97xxxx
020270 強膜の障害
手術
なし
020270xx99xxxx
あり
020270xx97xxxx
020280 角膜の障害
手術
なし
020280xx99xxxx
あり
020280xx97xxxx
020290 涙器の疾患
手術
なし
020290xx99xxxx
あり
020290xx97xxxx
020320 眼瞼、涙器、眼窩の疾患
手術
なし
020320xx99xxxx
あり
020320xx97xxxx
020325 甲状腺機能異常性眼球突出（症）
020325xxxxxxxx
020340 虹彩毛様体炎、虹彩・毛様体の障害
手術
なし
020340xx99xxxx
あり
020340xx97xxxx
020350 脈絡膜の疾患
手術
なし
手術・処置等２
なし
020350xx99x0xx
あり
020350xx99x1xx
あり
手術・処置等２
なし
020350xx97x0xx
あり
020350xx97x1xx
020360 眼球の障害
手術
なし
020360xx99xxxx
あり
020360xx97xxxx

020370 視神経の疾患

- 手術
  - なし → 020370xx99xxxx
  - あり → 020370xx97xxxx

020380 眼球運動障害

- 手術
  - なし → 020380xx99xxxx
  - あり → 020380xx97xxxx

020390 視覚・視野障害

- → 020390xxxxxxxx

020400 眼、付属器の障害

- 手術
  - なし → 020400xx99xxxx
  - あり → 020400xx97xxxx

03001x　頭頸部悪性腫瘍

030010	口腔・下顎、口唇の悪性腫瘍
030011	唾液腺の悪性腫瘍
030012	上咽頭の悪性腫瘍
030013	中咽頭の悪性腫瘍
030014	下咽頭の悪性腫瘍
030015	喉頭の悪性腫瘍
030016	鼻腔・副鼻腔の悪性腫瘍
030017	転移性頸部悪性腫瘍
030018	聴器の悪性腫瘍
030019	頭頸部悪性腫瘍（その他）

手術・処置等２
1；人工呼吸、中心静脈注射
2；化学療法なしかつ放射線療法あり
3；化学療法ありかつ放射線療法あり
4；化学療法ありかつ放射線療法なし
5；動注化学療法
6；セツキシマブ
7；アベルマブなど

- 手術
  - なし
    - 手術・処置等２
      - なし
        - 定義副傷病
          - なし → 03001xxx99x00x
          - あり → 03001xxx99x01x
      - あり
        - 1 → 03001xxx99x1xx
        - 2 → 03001xxx99x2xx
        - 3 → 03001xxx99x3xx
        - 4 → 03001xxx99x4xx
        - 5 → 03001xxx99x5xx
        - 6 → 03001xxx99x6xx
        - 7 → 03001xxx99x7xx
  - あり
    - その他の手術
      - 手術・処置等２
        - なし
          - 定義副傷病
            - なし → 03001xxx97x00x
            - あり → 03001xxx97x01x
        - あり
          - 1
            - 定義副傷病
              - なし → 03001xxx97x10x
              - あり → 03001xxx97x11x
          - 2 → 03001xxx97x2xx
          - 3 → 03001xxx97x3xx
          - 4 → 03001xxx97x4xx
          - 5 → 03001xxx97x5xx
          - 6
            - 定義副傷病
              - なし → 03001xxx97x60x
              - あり → 03001xxx97x61x
          - 7 → 03001xxx97x7xx
    - Ｋ４７０等
      - 手術・処置等１
        - なし
          - 手術・処置等２
            - なし
              - 定義副傷病
                - なし → 03001xxx01000x
                - あり → 03001xxx01001x
            - あり
              - 1 → 03001xxx0101xx
              - 2 → 03001xxx0102xx
              - 3 → 03001xxx0103xx
              - 4 → 03001xxx0104xx
              - 5 → 03001xxx0105xx
              - 6 → 03001xxx0106xx
              - 7 → 03001xxx0107xx
        - あり
          - 手術・処置等２
            - なし → 03001xxx0110xx
            - あり
              - 1 → 03001xxx0111xx
              - 2 → 03001xxx0112xx
              - 3 → 03001xxx0113xx
              - 4 → 03001xxx0114xx
              - 5 → 03001xxx0115xx
              - 6 → 03001xxx0116xx
              - 7 → 03001xxx0117xx

030150　耳・鼻・口腔・咽頭・大唾液腺の腫瘍

- 手術
  - なし → 030150xx99xxxx
  - あり → 030150xx97xxxx

030180　口内炎、口腔疾患

- 手術
  - なし → 030180xx99xxxx
  - あり → 030180xx97xxxx

030190 唾液腺炎、唾液腺膿瘍

- 手術
  - なし → 030190xx99xxxx
  - あり → 030190xx97xxxx

030200 腺内唾石

- → 030200xxxxxxxx

030220 ガマ腫

- → 030220xxxxxxxx

030230 扁桃、アデノイドの慢性疾患

- → 030230xxxxxxxx

030240 扁桃周囲膿瘍、急性扁桃炎、急性咽頭喉頭炎

- 手術
  - なし → 030240xx99xxxx
  - あり
    - その他の手術 → 030240xx97xxxx
    - Ｋ３６８等 → 030240xx01xxxx

030245 伝染性単核球症

- → 030245xxxxxxxx

030250 睡眠時無呼吸

- 手術
  - なし → 手術・処置等１
    - なし → 030250xx990xxx
    - あり → 030250xx991xxx
  - あり → 手術・処置等１
    - なし → 030250xx970xxx
    - あり → 030250xx971xxx

030270 上気道炎

- → 030270xxxxxxxx

030280 声帯ポリープ、結節

- → 030280xxxxxxxx

030290 声帯麻痺

- 手術
  - なし → 030290xx99xxxx
  - あり → 030290xx97xxxx

030300 声帯の疾患（その他）

- 手術
  - なし → 030300xx99xxxx
  - あり
    - その他の手術 → 030300xx97xxxx
    - Ｋ３８９$等 → 030300xx01xxxx

030320 鼻中隔弯曲症

- → 030320xxxxxxxx

030330 急性副鼻腔炎

- 手術
  - なし → 030330xx99xxxx
  - あり → 030330xx97xxxx

030340 血管運動性鼻炎、アレルギー性鼻炎<鼻アレルギー>

- → 030340xxxxxxxx

030350 慢性副鼻腔炎

- → 030350xxxxxxxx

030360 副鼻腔嚢胞、鼻前庭嚢胞

- → 030360xxxxxxxx

030370 鼻ポリープ

- → 030370xxxxxxxx

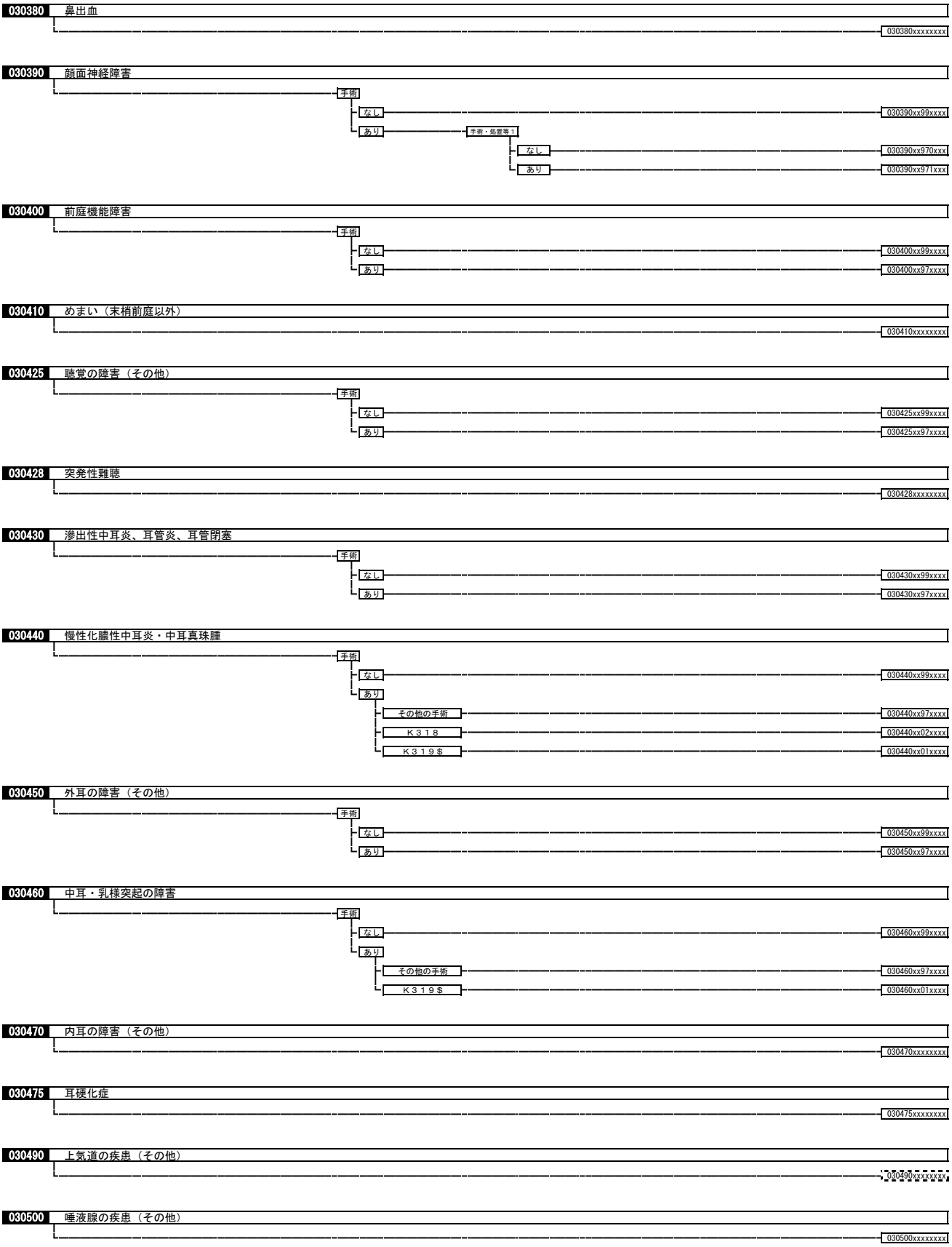
030380 鼻出血
030380xxxxxxxx
030390 顔面神経障害
手術
なし
030390xx99xxxx
あり
手術・処置等１
なし
030390xx970xxx
あり
030390xx971xxx
030400 前庭機能障害
手術
なし
030400xx99xxxx
あり
030400xx97xxxx
030410 めまい（末梢前庭以外）
030410xxxxxxxx
030425 聴覚の障害（その他）
手術
なし
030425xx99xxxx
あり
030425xx97xxxx
030428 突発性難聴
030428xxxxxxxx
030430 滲出性中耳炎、耳管炎、耳管閉塞
手術
なし
030430xx99xxxx
あり
030430xx97xxxx
030440 慢性化膿性中耳炎・中耳真珠腫
手術
なし
030440xx99xxxx
あり
その他の手術
030440xx97xxxx
Ｋ３１８
030440xx02xxxx
Ｋ３１９＄
030440xx01xxxx
030450 外耳の障害（その他）
手術
なし
030450xx99xxxx
あり
030450xx97xxxx
030460 中耳・乳様突起の障害
手術
なし
030460xx99xxxx
あり
その他の手術
030460xx97xxxx
Ｋ３１９＄
030460xx01xxxx
030470 内耳の障害（その他）
030470xxxxxxxx
030475 耳硬化症
030475xxxxxxxx
030490 上気道の疾患（その他）
030490xxxxxxxx
030500 唾液腺の疾患（その他）
030500xxxxxxxx

040010 縦隔悪性腫瘍、縦隔・胸膜の悪性腫瘍

手術・処置等２
1：人工呼吸、中心静脈注射
2：放射線療法
3：化学療法ありかつ放射線療法なし

- 手術
  - なし
    - 手術・処置等２
      - なし → 040010xx99x0xx
      - あり
        - 1 → 040010xx99x1xx
        - 2 → 040010xx99x2xx
        - 3 → 定義副傷病
          - なし → 040010xx99x30x
          - あり → 040010xx99x31x
  - あり
    - その他の手術
      - 手術・処置等２
        - なし → 040010xx97x0xx
        - あり
          - 1 → 040010xx97x1xx
          - 2 → 040010xx97x2xx
          - 3 → 040010xx97x3xx
    - Ｋ５０４Ｓ等
      - 手術・処置等２
        - なし → 040010xx01x0xx
        - あり
          - 1 → 040010xx01x1xx
          - 2 → 040010xx01x2xx
          - 3 → 040010xx01x3xx

040020 縦隔の良性腫瘍

- 手術
  - なし → 040020xx99xxxx
  - あり → 040020xx97xxxx

040030 呼吸器系の良性腫瘍

- 手術
  - なし → 040030xx99xxxx
  - あり
    - その他の手術 → 040030xx97xxxx
    - Ｋ５１１６等 → 040030xx01xxxx

040040 肺の悪性腫瘍

手術・処置等２
1：人工呼吸、中心静脈注射
2：化学療法なしかつ放射線療法あり
3：化学療法ありかつ放射線療法あり
4：化学療法ありかつ放射線療法なし
5：カルボプラチン+パクリタキセルありなど
6：オシメルチニブメシル酸塩など
7：ペメトレキセドナトリウム水和物
8：ペバシズマブ、ラムシルマブ
9：ペムブロリズマブなど

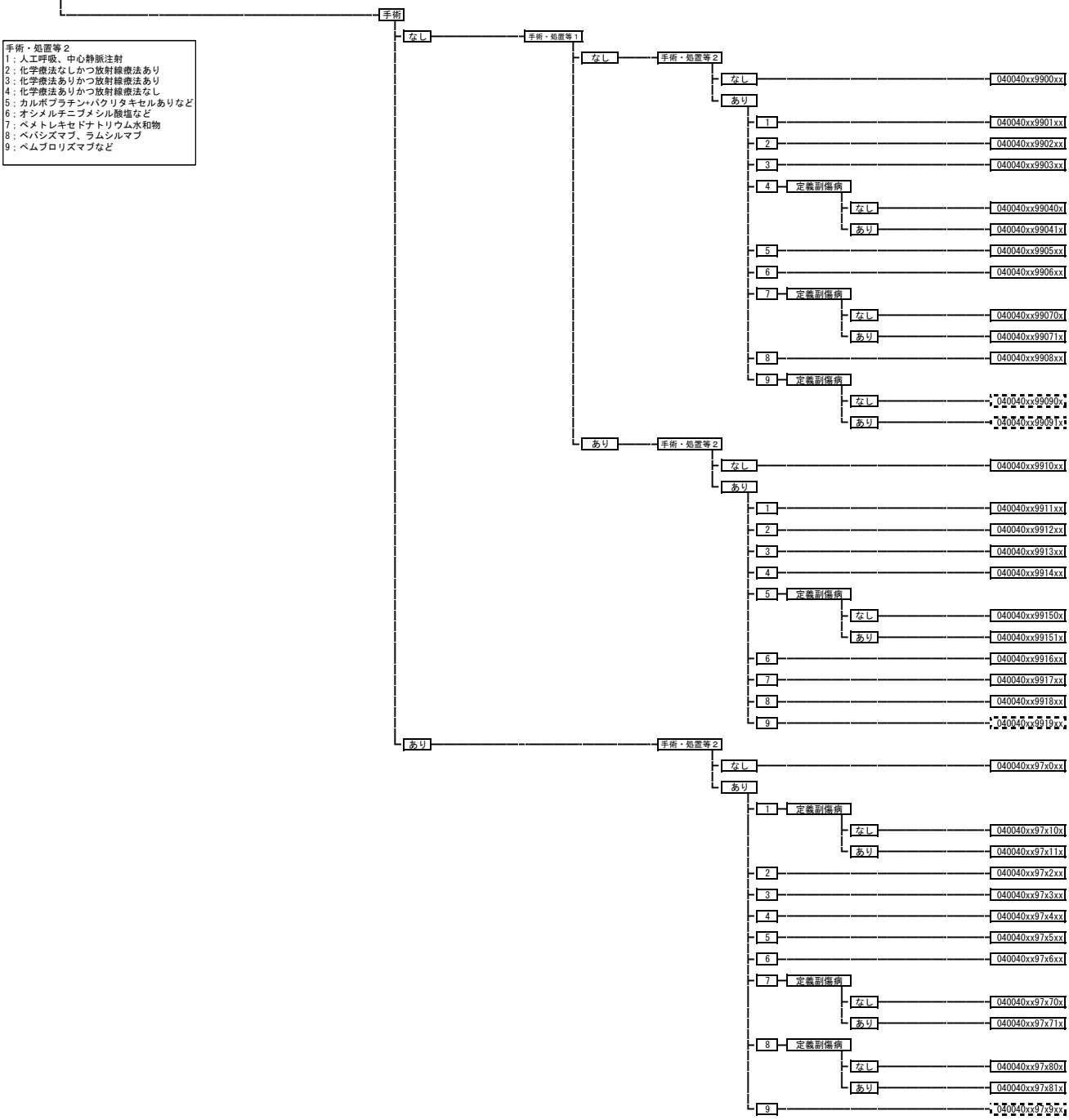

040050 胸壁腫瘍、胸膜腫瘍

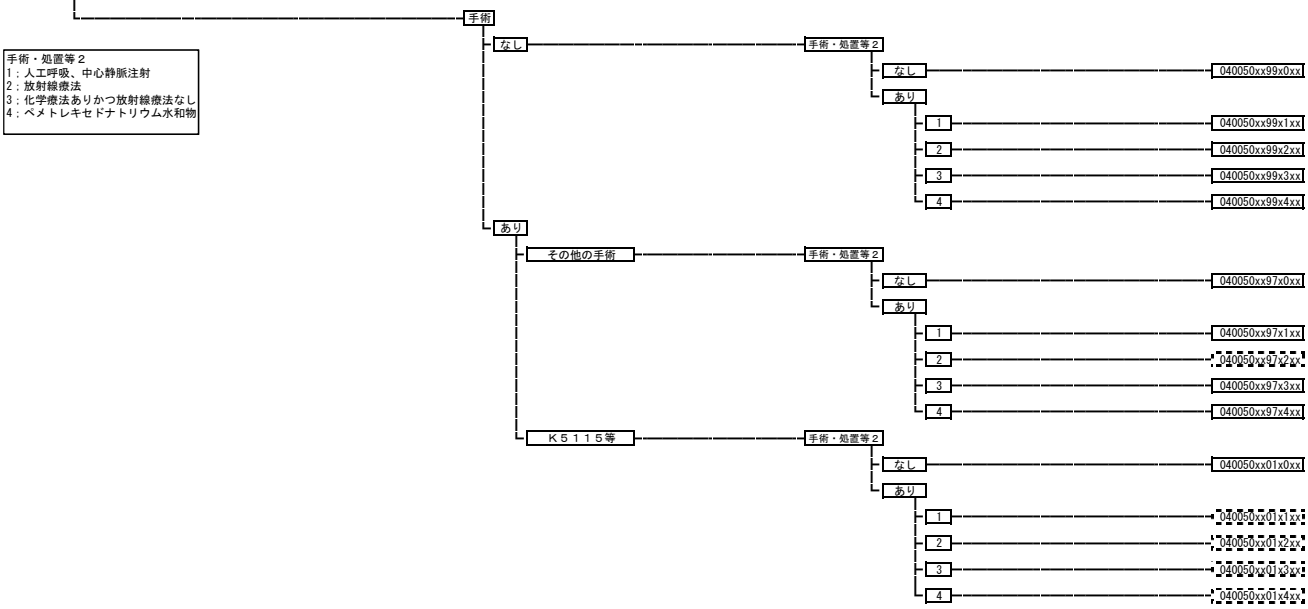

手術・処置等２
1：人工呼吸、中心静脈注射
2：放射線療法
3：化学療法ありかつ放射線療法なし
4：ペメトレキセドナトリウム水和物

040070 インフルエンザ、ウイルス性肺炎

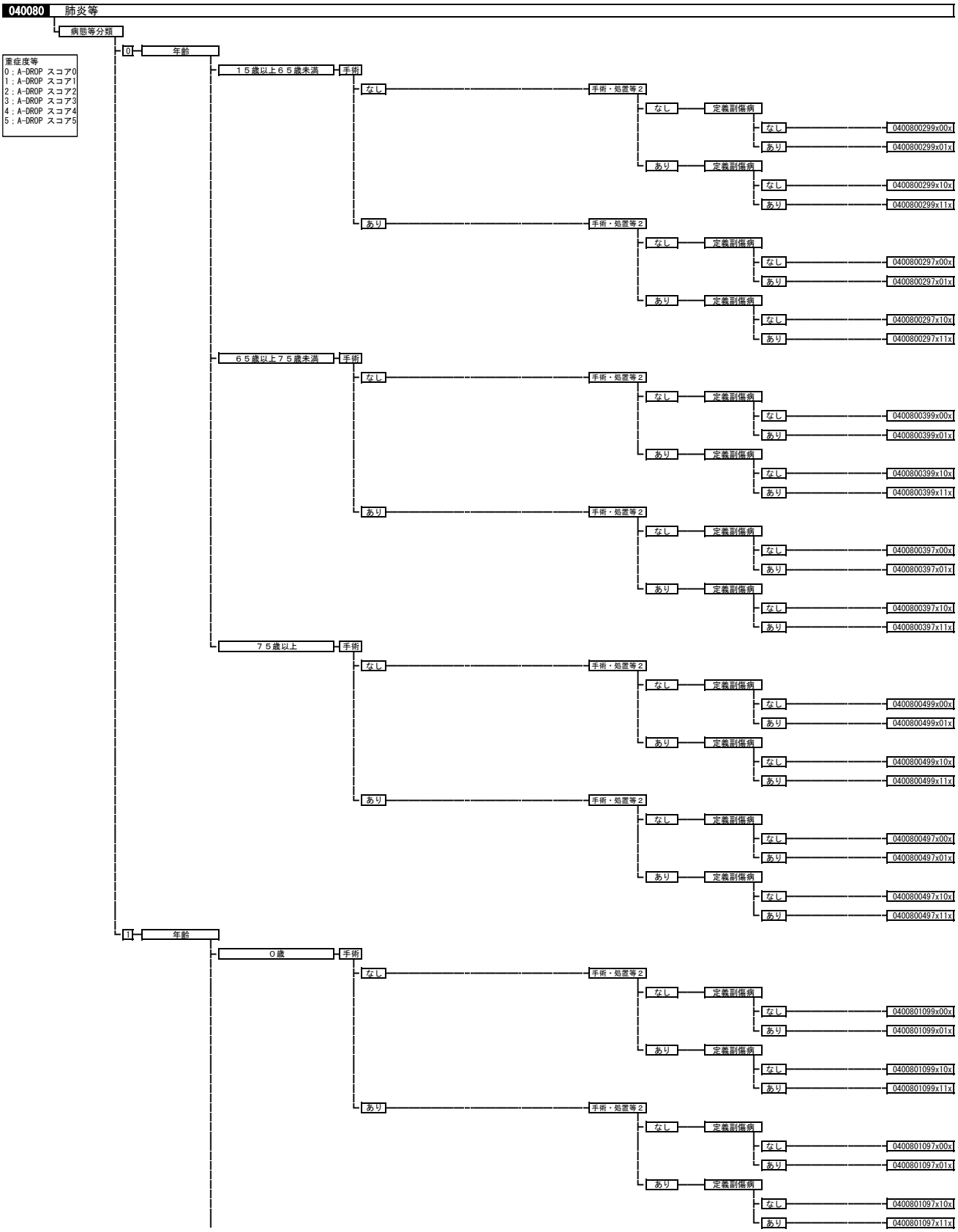
040080 肺炎等
病態等分類
重症度等
0：A-DROP スコア0
1：A-DROP スコア1
2：A-DROP スコア2
3：A-DROP スコア3
4：A-DROP スコア4
5：A-DROP スコア5
0
年齢
１５歳以上６５歳未満
手術
なし
手術・処置等２
なし
定義副傷病
なし
0400800299x00x
あり
0400800299x01x
あり
定義副傷病
なし
0400800299x10x
あり
0400800299x11x
あり
手術・処置等２
なし
定義副傷病
なし
0400800297x00x
あり
0400800297x01x
あり
定義副傷病
なし
0400800297x10x
あり
0400800297x11x
６５歳以上７５歳未満
手術
なし
手術・処置等２
なし
定義副傷病
なし
0400800399x00x
あり
0400800399x01x
あり
定義副傷病
なし
0400800399x10x
あり
0400800399x11x
あり
手術・処置等２
なし
定義副傷病
なし
0400800397x00x
あり
0400800397x01x
あり
定義副傷病
なし
0400800397x10x
あり
0400800397x11x
７５歳以上
手術
なし
手術・処置等２
なし
定義副傷病
なし
0400800499x00x
あり
0400800499x01x
あり
定義副傷病
なし
0400800499x10x
あり
0400800499x11x
あり
手術・処置等２
なし
定義副傷病
なし
0400800497x00x
あり
0400800497x01x
あり
定義副傷病
なし
0400800497x10x
あり
0400800497x11x
1
年齢
０歳
手術
なし
手術・処置等２
なし
定義副傷病
なし
0400801099x00x
あり
0400801099x01x
あり
定義副傷病
なし
0400801099x10x
あり
0400801099x11x
あり
手術・処置等２
なし
定義副傷病
なし
0400801097x00x
あり
0400801097x01x
あり
定義副傷病
なし
0400801097x10x
あり
0400801097x11x

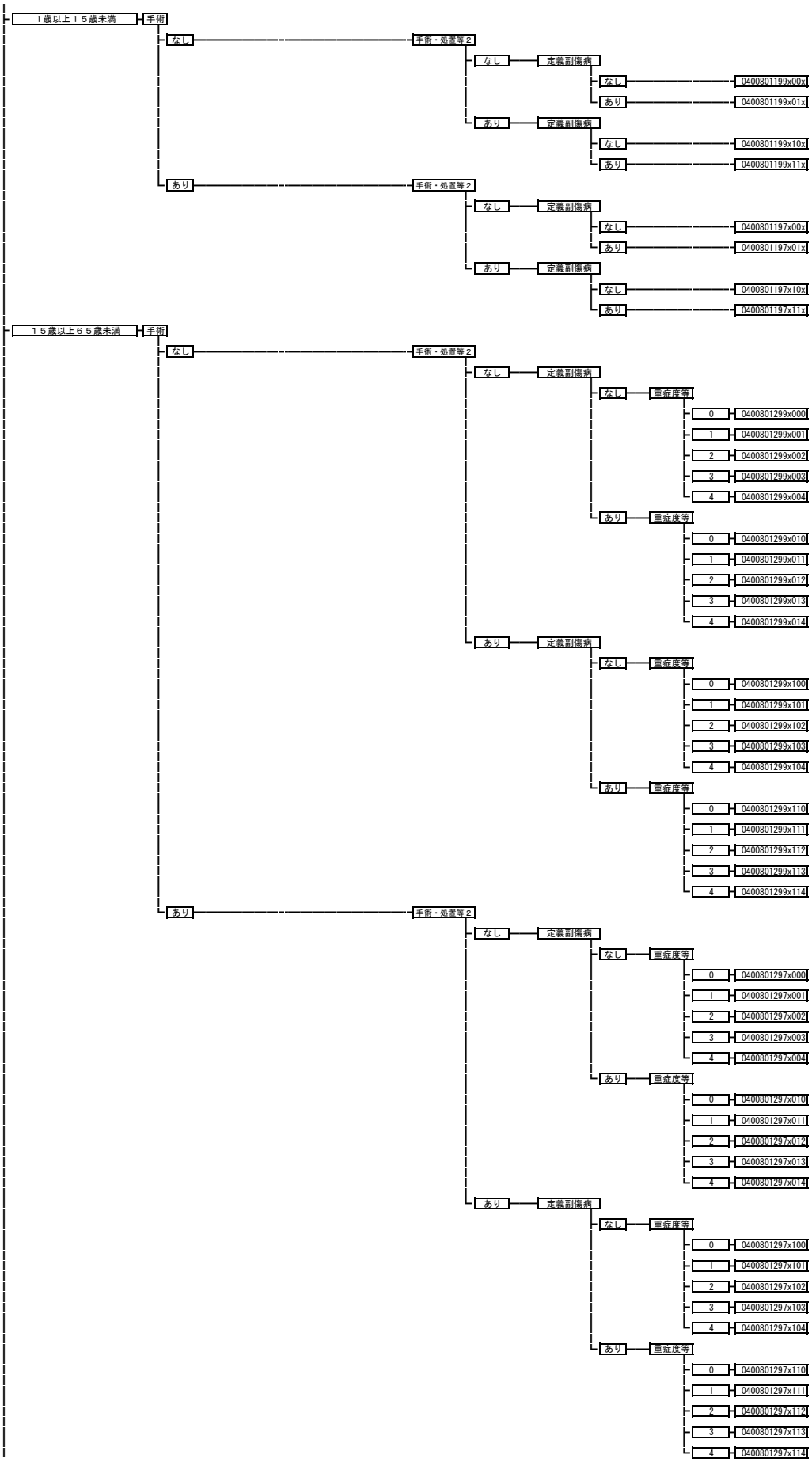
１歳以上１５歳未満
手術
なし
手術・処置等２
なし
定義副傷病
なし
0400801199x00x
あり
0400801199x01x
あり
定義副傷病
なし
0400801199x10x
あり
0400801199x11x
あり
手術・処置等２
なし
定義副傷病
なし
0400801197x00x
あり
0400801197x01x
あり
定義副傷病
なし
0400801197x10x
あり
0400801197x11x
１５歳以上６５歳未満
手術
なし
手術・処置等２
なし
定義副傷病
なし
重症度等
0
0400801299x000
1
0400801299x001
2
0400801299x002
3
0400801299x003
4
0400801299x004
あり
重症度等
0
0400801299x010
1
0400801299x011
2
0400801299x012
3
0400801299x013
4
0400801299x014
あり
定義副傷病
なし
重症度等
0
0400801299x100
1
0400801299x101
2
0400801299x102
3
0400801299x103
4
0400801299x104
あり
重症度等
0
0400801299x110
1
0400801299x111
2
0400801299x112
3
0400801299x113
4
0400801299x114
あり
手術・処置等２
なし
定義副傷病
なし
重症度等
0
0400801297x000
1
0400801297x001
2
0400801297x002
3
0400801297x003
4
0400801297x004
あり
重症度等
0
0400801297x010
1
0400801297x011
2
0400801297x012
3
0400801297x013
4
0400801297x014
あり
定義副傷病
なし
重症度等
0
0400801297x100
1
0400801297x101
2
0400801297x102
3
0400801297x103
4
0400801297x104
あり
重症度等
0
0400801297x110
1
0400801297x111
2
0400801297x112
3
0400801297x113
4
0400801297x114

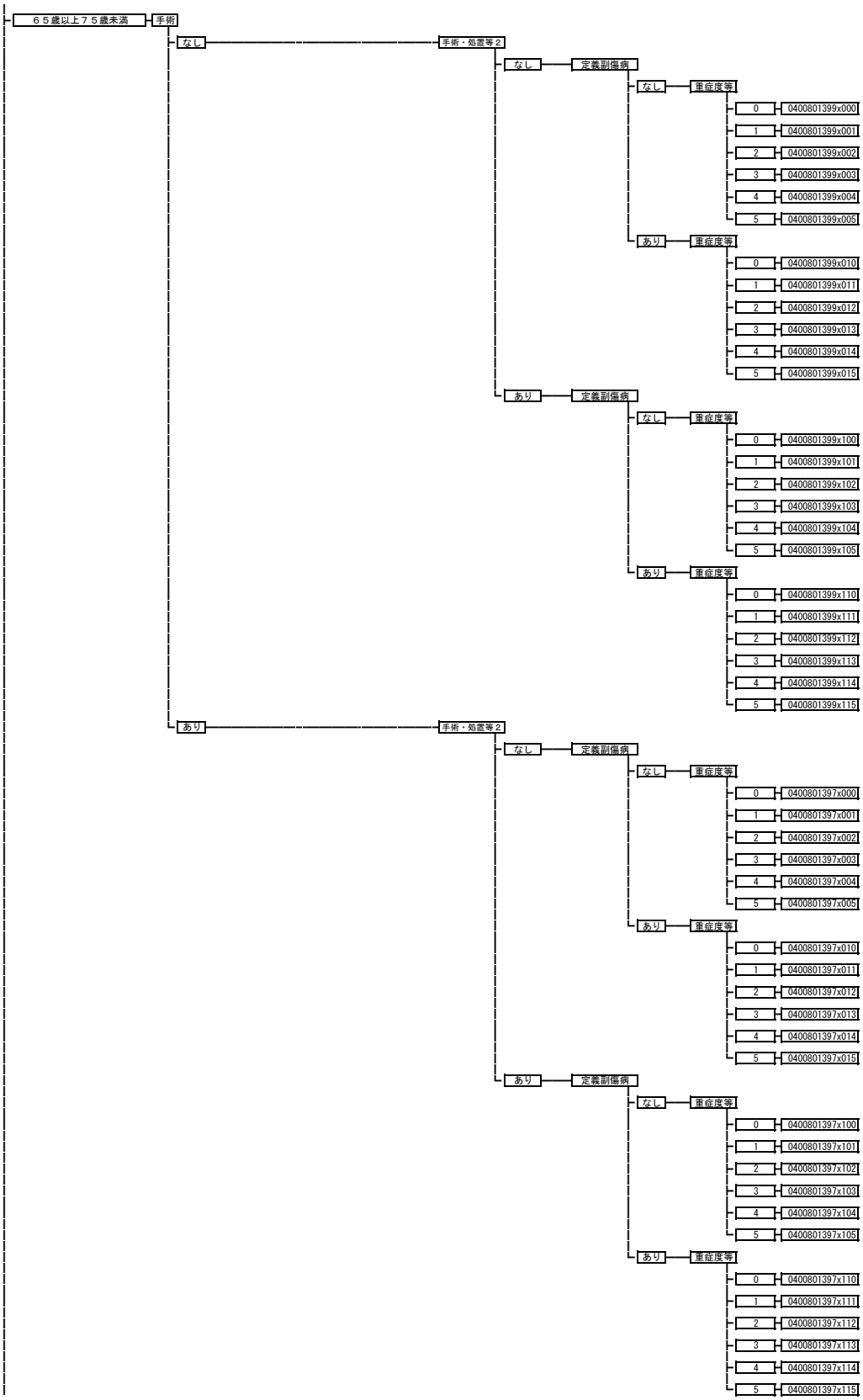
６５歳以上７５歳未満
手術
なし
手術・処置等２
なし
定義副傷病
なし
重症度等
0
0400801399x000
1
0400801399x001
2
0400801399x002
3
0400801399x003
4
0400801399x004
5
0400801399x005
あり
重症度等
0
0400801399x010
1
0400801399x011
2
0400801399x012
3
0400801399x013
4
0400801399x014
5
0400801399x015
あり
定義副傷病
なし
重症度等
0
0400801399x100
1
0400801399x101
2
0400801399x102
3
0400801399x103
4
0400801399x104
5
0400801399x105
あり
重症度等
0
0400801399x110
1
0400801399x111
2
0400801399x112
3
0400801399x113
4
0400801399x114
5
0400801399x115
あり
手術・処置等２
なし
定義副傷病
なし
重症度等
0
0400801397x000
1
0400801397x001
2
0400801397x002
3
0400801397x003
4
0400801397x004
5
0400801397x005
あり
重症度等
0
0400801397x010
1
0400801397x011
2
0400801397x012
3
0400801397x013
4
0400801397x014
5
0400801397x015
あり
定義副傷病
なし
重症度等
0
0400801397x100
1
0400801397x101
2
0400801397x102
3
0400801397x103
4
0400801397x104
5
0400801397x105
あり
重症度等
0
0400801397x110
1
0400801397x111
2
0400801397x112
3
0400801397x113
4
0400801397x114
5
0400801397x115

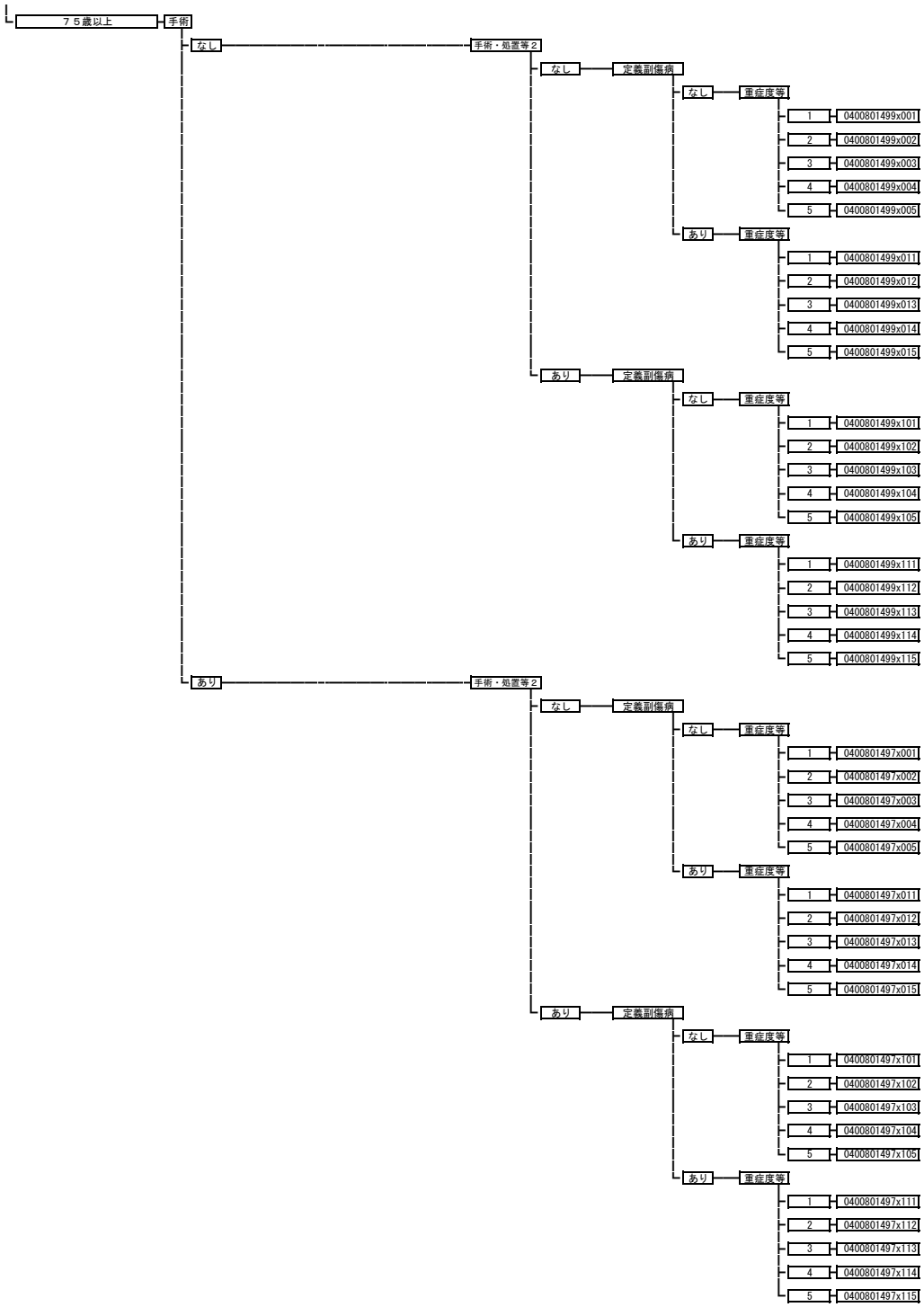

040081 誤嚥性肺炎

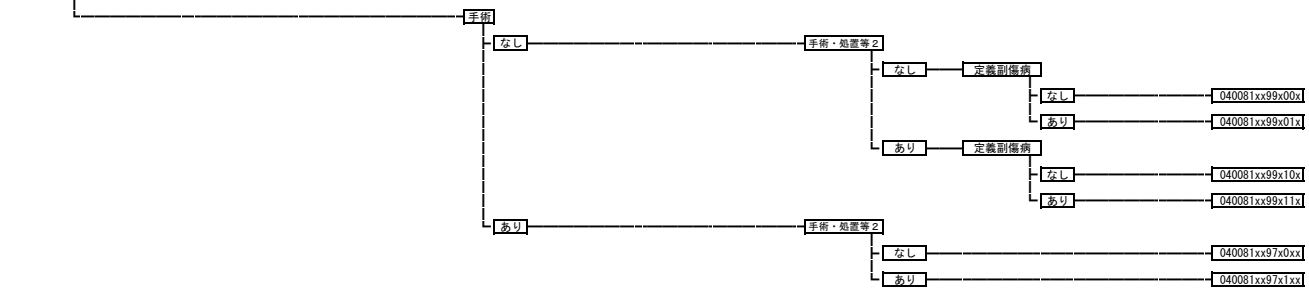

040090 急性気管支炎、急性細気管支炎、下気道感染症（その他）

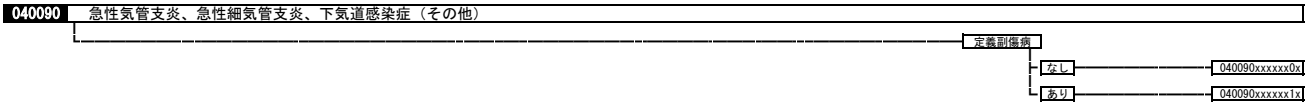

040100 喘息

手術・処置等２
1：人工呼吸
2：メポリズマブなど

- 手術・処置等２
  - なし
    - 定義副傷病
      - なし → 040100xxxxx00x
      - あり → 040100xxxxx01x
  - あり
    - 1
      - 定義副傷病
        - なし → 040100xxxxx10x
        - あり → 040100xxxxx11x
    - 2 → 040100xxxxx2xx

040110 間質性肺炎

手術・処置等２
1：ニンテダニブエタンスルホン酸塩
2：人工呼吸
3：シベレスタットナトリウム水和物

- 手術・処置等２
  - なし → 040110xxxxx0xx
  - あり
    - 1 → 040110xxxxx1xx
    - 2 → 040110xxxxx2xx
    - 3 → 040110xxxxx3xx

040120 慢性閉塞性肺疾患

- 手術
  - なし
    - 手術・処置等１
      - なし
        - 手術・処置等２
          - なし
            - 定義副傷病
              - なし → 040120xx99000x
              - あり → 040120xx99001x
          - あり
            - 定義副傷病
              - なし → 040120xx99010x
              - あり → 040120xx99011x
      - あり
        - 手術・処置等２
          - なし → 040120xx9910xx
          - あり → 040120xx9911xx
  - あり
    - その他の手術
      - 手術・処置等２
        - なし → 040120xx97x0xx
        - あり → 040120xx97x1xx
    - Ｋ５１１$等
      - 手術・処置等２
        - なし → 040120xx01x0xx
        - あり → 040120xx01x1xx

040130 呼吸不全（その他）

- 手術
  - なし
    - 手術・処置等２
      - なし → 040130xx99x0xx
      - あり → 040130xx99x1xx
  - あり
    - 手術・処置等２
      - なし → 040130xx97x0xx
      - あり → 040130xx97x1xx

040140 気道出血（その他）

- 手術
  - なし → 040140xx99xxxx
  - あり → 040140xx97xxxx

040150 肺・縦隔の感染、膿瘍形成

- 手術
  - なし
    - 手術・処置等２
      - なし → 040150xx99x0xx
      - あり → 040150xx99x1xx
  - あり
    - 手術・処置等２
      - なし
        - 定義副傷病
          - なし → 040150xx97x00x
          - あり → 040150xx97x01x
      - あり → 040150xx97x1xx

040151 呼吸器のアスペルギルス症

- 手術
  - なし
    - 手術・処置等２
      - なし → 040151xx99x0xx
      - あり → 040151xx99x1xx
  - あり
    - 手術・処置等２
      - なし → 040151xx97x0xx
      - あり → 040151xx97x1xx

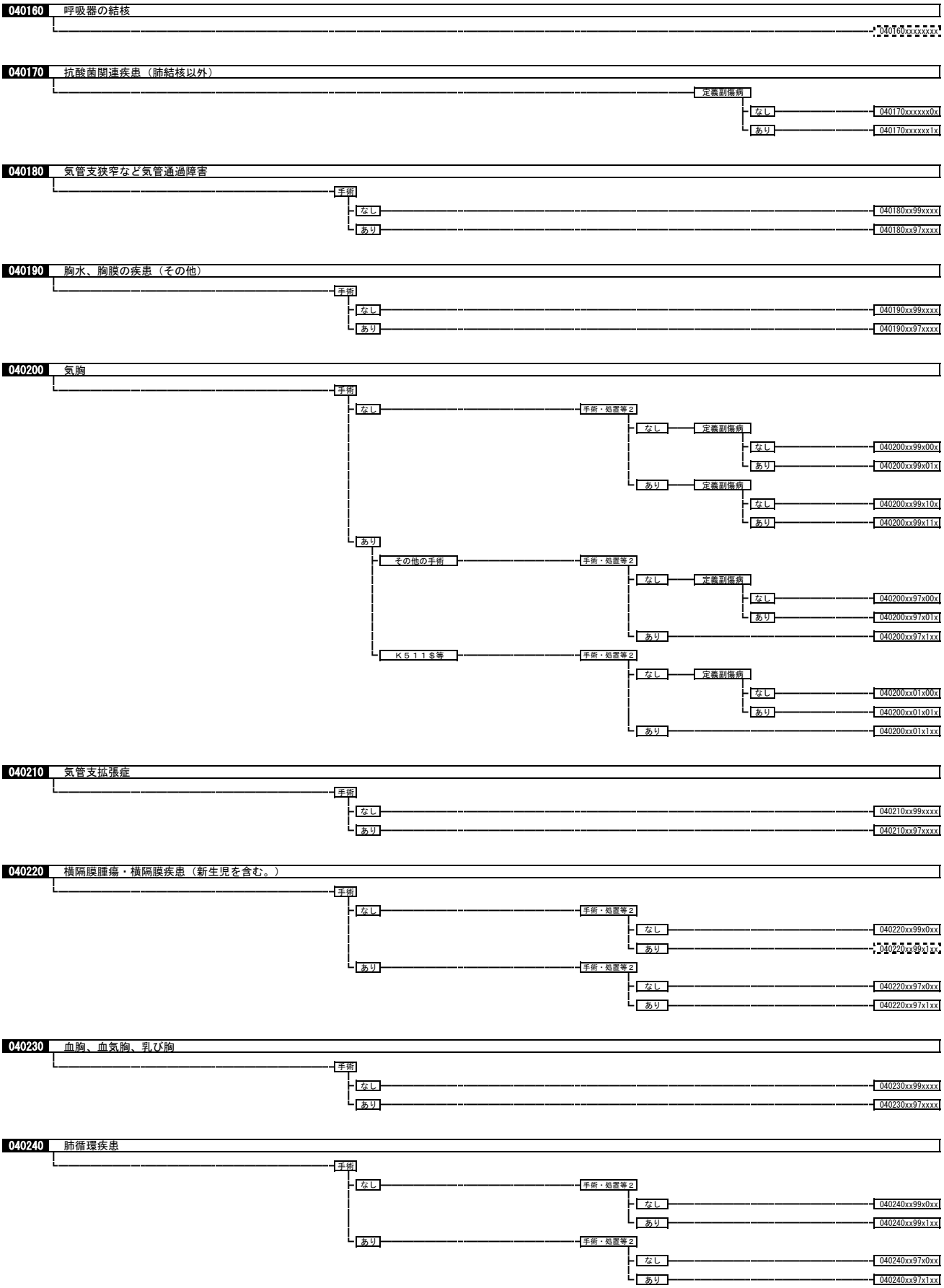
040160 呼吸器の結核
040160xxxxxxx
040170 抗酸菌関連疾患（肺結核以外）
定義副傷病
なし
040170xxxxxx0x
あり
040170xxxxxx1x
040180 気管支狭窄など気管通過障害
手術
なし
040180xx99xxxx
あり
040180xx97xxxx
040190 胸水、胸膜の疾患（その他）
手術
なし
040190xx99xxxx
あり
040190xx97xxxx
040200 気胸
手術
なし
手術・処置等２
なし
定義副傷病
なし
040200xx99x00x
あり
040200xx99x01x
あり
定義副傷病
なし
040200xx99x10x
あり
040200xx99x11x
あり
その他の手術
手術・処置等２
なし
定義副傷病
なし
040200xx97x00x
あり
040200xx97x01x
あり
040200xx97x1xx
Ｋ５１１Ｓ等
手術・処置等２
なし
定義副傷病
なし
040200xx01x00x
あり
040200xx01x01x
あり
040200xx01x1xx
040210 気管支拡張症
手術
なし
040210xx99xxxx
あり
040210xx97xxxx
040220 横隔膜腫瘍・横隔膜疾患（新生児を含む。）
手術
なし
手術・処置等２
なし
040220xx99x0xx
あり
040220xx99x1xx
あり
手術・処置等２
なし
040220xx97x0xx
あり
040220xx97x1xx
040230 血胸、血気胸、乳び胸
手術
なし
040230xx99xxxx
あり
040230xx97xxxx
040240 肺循環疾患
手術
なし
手術・処置等２
なし
040240xx99x0xx
あり
040240xx99x1xx
あり
手術・処置等２
なし
040240xx97x0xx
あり
040240xx97x1xx

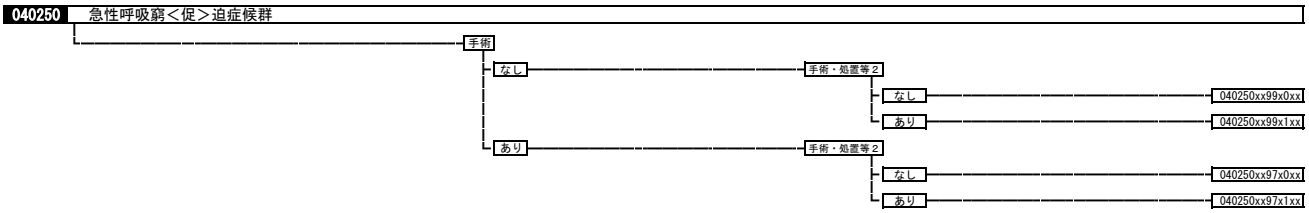
040250 急性呼吸窮＜促＞迫症候群
手術
なし
手術・処置等２
なし
040250xx99x0xx
あり
040250xx99x1xx
あり
手術・処置等２
なし
040250xx97x0xx
あり
040250xx97x1xx

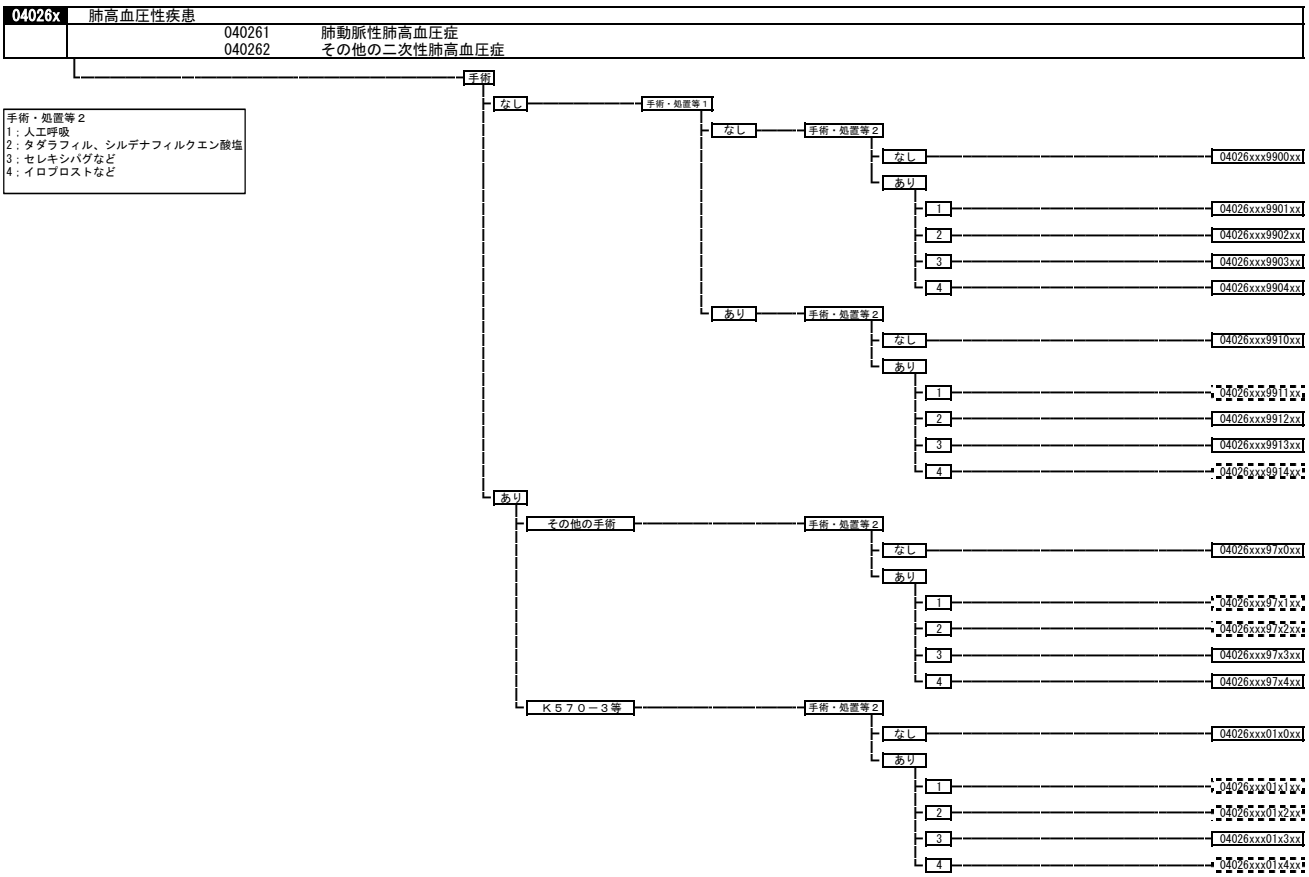
04026x 肺高血圧性疾患
040261 肺動脈性肺高血圧症
040262 その他の二次性肺高血圧症
手術
手術・処置等２
1：人工呼吸
2：タダラフィル、シルデナフィルクエン酸塩
3：セレキシパグなど
4：イロプロストなど
なし
手術・処置等１
なし
手術・処置等２
なし
04026xxx9900xx
あり
1
04026xxx9901xx
2
04026xxx9902xx
3
04026xxx9903xx
4
04026xxx9904xx
あり
手術・処置等２
なし
04026xxx9910xx
あり
1
04026xxx9911xx
2
04026xxx9912xx
3
04026xxx9913xx
4
04026xxx9914xx
あり
その他の手術
手術・処置等２
なし
04026xxx97x0xx
あり
1
04026xxx97x1xx
2
04026xxx97x2xx
3
04026xxx97x3xx
4
04026xxx97x4xx
Ｋ５７０－３等
手術・処置等２
なし
04026xxx01x0xx
あり
1
04026xxx01x1xx
2
04026xxx01x2xx
3
04026xxx01x3xx
4
04026xxx01x4xx

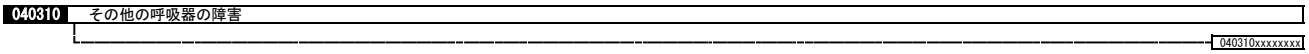
040310 その他の呼吸器の障害
040310xxxxxxxx

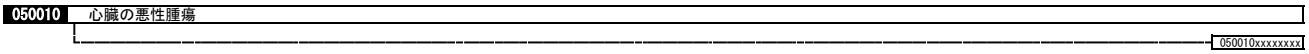
050010 心臓の悪性腫瘍
050010xxxxxxxx

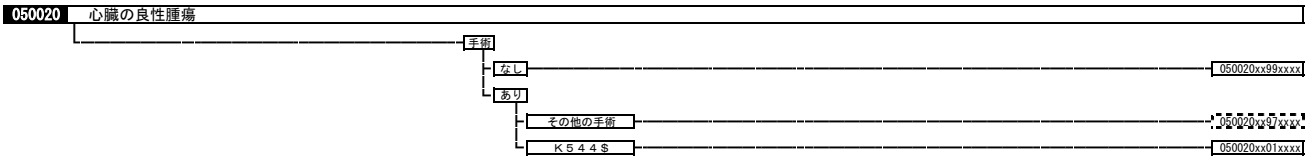
050020 心臓の良性腫瘍
手術
なし
050020xx99xxxx
あり
その他の手術
050020xx97xxxx
Ｋ５４４＄
050020xx01xxxx

050030 急性心筋梗塞（続発性合併症を含む。）、再発性心筋梗塞
手術
手術・処置等１
1：心臓カテーテル法による諸検査（一連の検査について）
5：補助人工心臓（１日につき）など
手術・処置等２
1：人工呼吸、中心静脈注射
2：人工腎臓　その他の場合、持続緩徐式血液濾過
3：ＳＰＥＣＴなど
なし
手術・処置等１
なし
手術・処置等２
なし
定義副傷病
なし
050030xx99000x
あり
050030xx99001x
あり
1
050030xx9901xx
2
050030xx9902xx
3
050030xx9903xx
１あり
手術・処置等２
なし
定義副傷病
なし
050030xx99100x
あり
050030xx99101x
あり
1
050030xx9911xx
2
050030xx9912xx
3
050030xx9913xx
あり
その他の手術
手術・処置等１
なし
１あり
手術・処置等２
なし
定義副傷病
なし
050030xx97000x
あり
050030xx97001x
あり
1
定義副傷病
なし
050030xx97010x
あり
050030xx97011x
2
定義副傷病
なし
050030xx97020x
あり
050030xx97021x
3
定義副傷病
なし
050030xx97030x
あり
050030xx97031x
５あり
手術・処置等２
なし
050030xx9750xx
あり
1
定義副傷病
なし
050030xx97510x
あり
050030xx97511x
2
定義副傷病
なし
050030xx97520x
あり
050030xx97521x
3
定義副傷病
なし
050030xx97530x
あり
050030xx97531x
Ｋ５５２Ｓ等
手術・処置等１
なし
手術・処置等２
なし
050030xx0200xx
あり
1
050030xx0201xx
2
050030xx0202xx
3
050030xx0203xx
あり
1
手術・処置等２
なし
050030xx0210xx
あり
1
050030xx0211xx
2
050030xx0212xx
3
050030xx0213xx
5
手術・処置等２
なし
050030xx0250xx
あり
1
050030xx0251xx
2
050030xx0252xx
3
050030xx0253xx
Ｋ５５３１等
手術・処置等２
なし
050030xx01x0xx
あり
1
050030xx01x1xx
2
050030xx01x2xx
3
050030xx01x3xx

050050 狭心症、慢性虚血性心疾患

手術・処置等１
1：心臓カテーテル法による諸検査（一連の検査について）
2：心臓カテーテル法による諸検査（一連の検査について）
　＋血管内超音波検査等（加算有り）
5：補助人工心臓（１日につき）など

手術・処置等２
1：人工呼吸、中心静脈注射
2：人工腎臓　その他の場合、持続緩徐式血液濾過
3：ＳＰＥＣＴなど

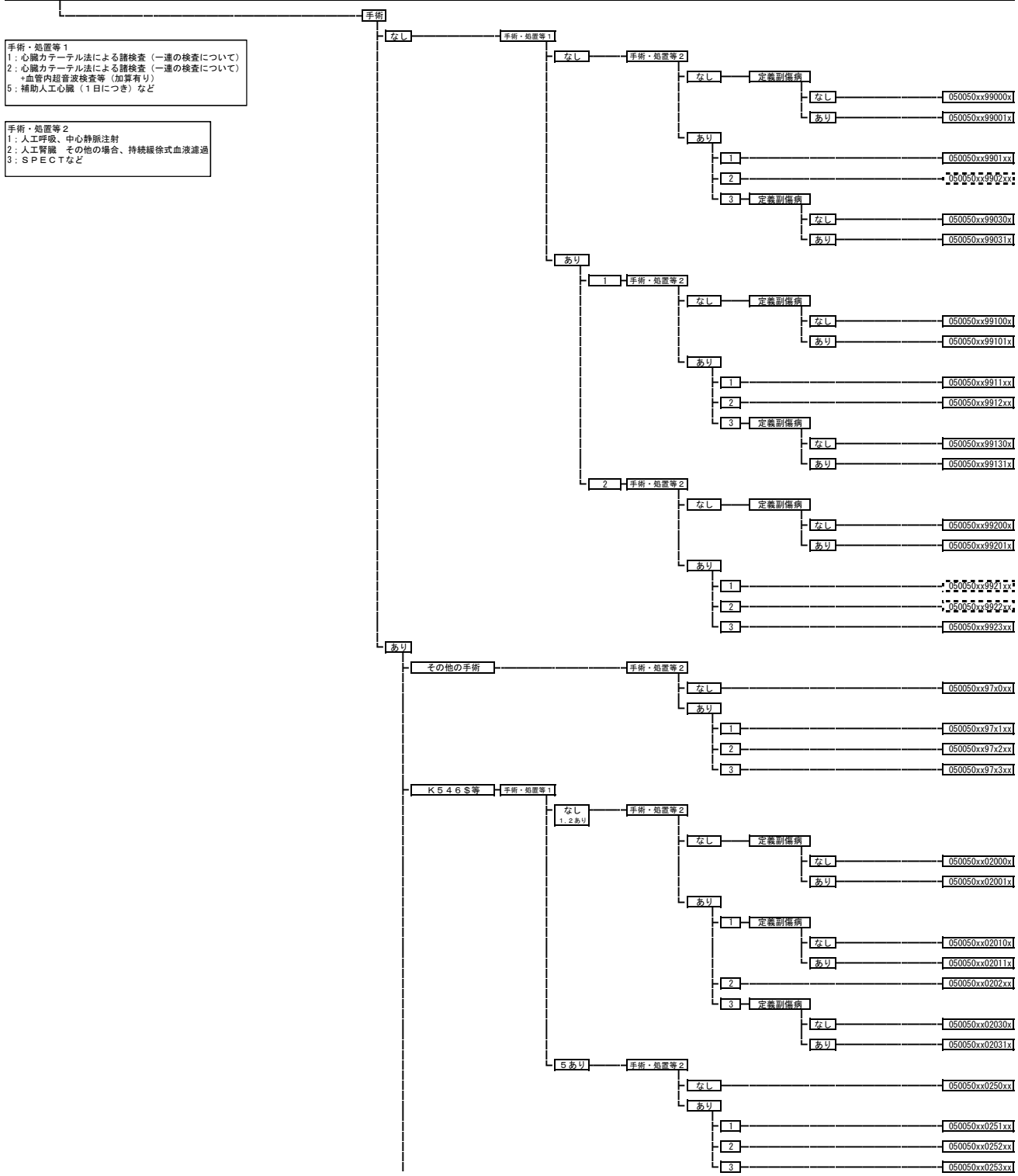

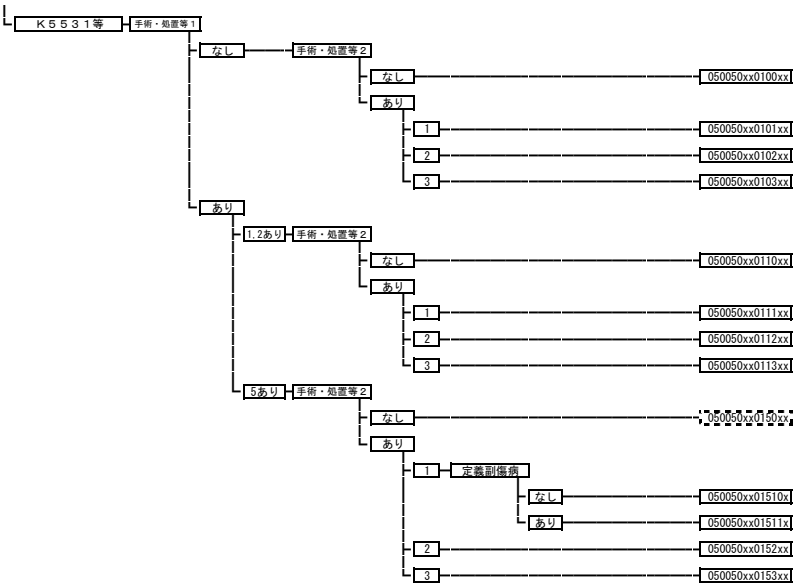

050060 心筋症（拡張型心筋症を含む。）

手術・処置等１
1：心臓カテーテル法による諸検査（一連の検査について）
5：補助人工心臓（１日につき）など

手術・処置等２
1：人工呼吸、中心静脈注射
2：人工腎臓　その他の場合など

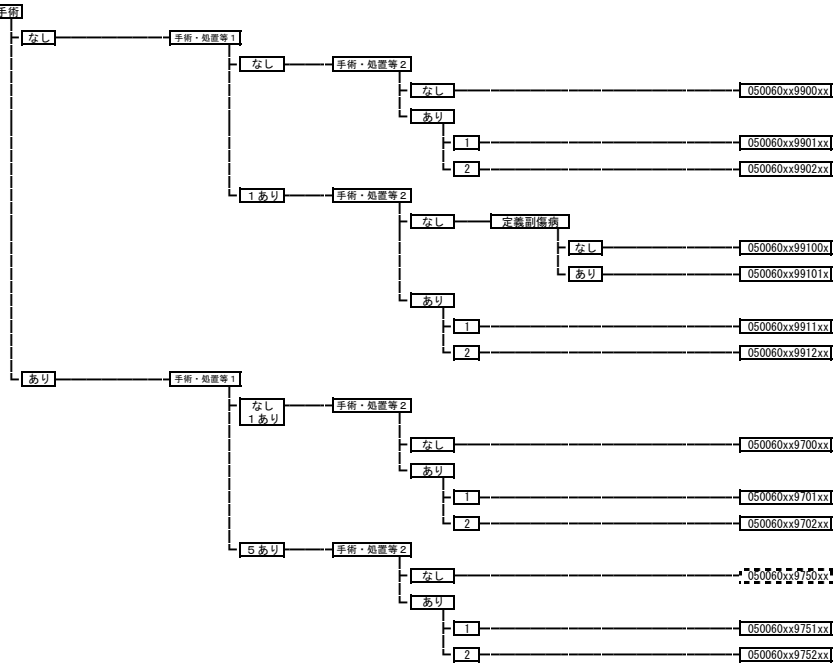

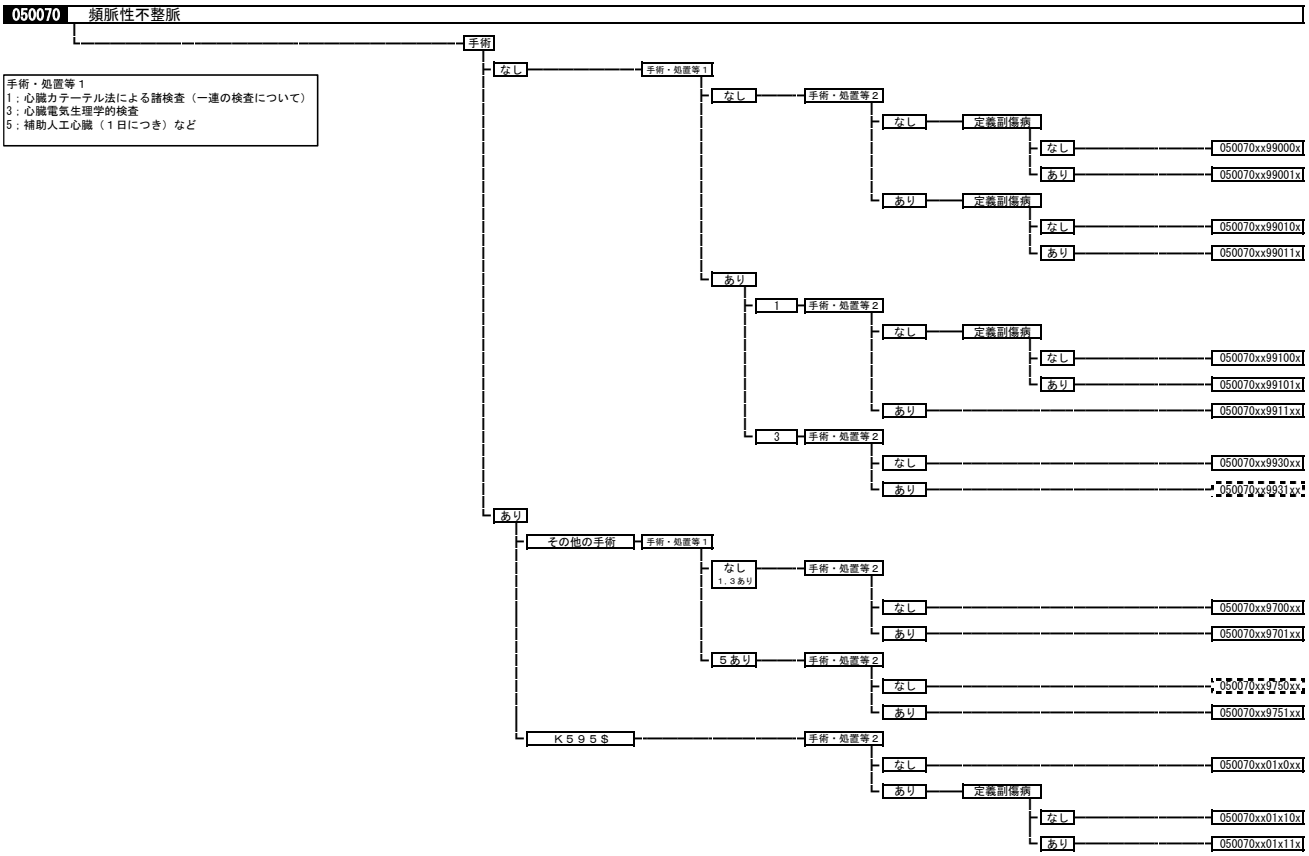
050070 頻脈性不整脈
手術
手術・処置等１
１：心臓カテーテル法による諸検査（一連の検査について）
３：心臓電気生理学的検査
５：補助人工心臓（１日につき）など
なし
手術・処置等１
なし
手術・処置等２
なし
定義副傷病
なし
050070xx99000x
あり
050070xx99001x
あり
定義副傷病
なし
050070xx99010x
あり
050070xx99011x
あり
1
手術・処置等２
なし
定義副傷病
なし
050070xx99100x
あり
050070xx99101x
あり
050070xx9911xx
3
手術・処置等２
なし
050070xx9930xx
あり
050070xx9931xx
あり
その他の手術
手術・処置等１
なし
1，3あり
手術・処置等２
なし
050070xx9700xx
あり
050070xx9701xx
５あり
手術・処置等２
なし
050070xx9750xx
あり
050070xx9751xx
Ｋ５９５$
手術・処置等２
なし
050070xx01x0xx
あり
定義副傷病
なし
050070xx01x10x
あり
050070xx01x11x

050080 弁膜症（連合弁膜症を含む。）

手術・処置等１
1：心臓カテーテル法による諸検査（一連の検査について）
5：補助人工心臓（１日につき）など

手術・処置等２
1：人工呼吸、中心静脈注射
2：人工腎臓　その他の場合、持続緩徐式血液濾過

- 手術
  - なし
    - 手術・処置等１
      - なし
        - 手術・処置等２
          - なし
            - 定義副傷病
              - なし → 050080xx99000x
              - あり → 050080xx99001x
          - あり
            - 1 → 050080xx9901xx
            - 2 → 050080xx9902xx
      - １あり
        - 手術・処置等２
          - なし
            - 定義副傷病
              - なし → 050080xx99100x
              - あり → 050080xx99101x
          - あり
            - 1 → 050080xx9911xx
            - 2 → 050080xx9912xx
  - あり
    - その他の手術
      - 手術・処置等１
        - なし １あり
          - 手術・処置等２
            - なし → 050080xx9700xx
            - あり
              - 1
                - 定義副傷病
                  - なし → 050080xx97010x
                  - あり → 050080xx97011x
              - 2 → 050080xx9702xx
        - ５あり
          - 手術・処置等２
            - なし → 050080xx9750xx
            - あり
              - 1 → 050080xx9751xx
              - 2 → 050080xx9752xx
    - Ｋ５５９－２等
      - 手術・処置等１
        - なし １あり
          - 手術・処置等２
            - なし → 050080xx0200xx
            - あり
              - 1 → 050080xx0201xx
              - 2 → 050080xx0202xx
        - ５あり → 050080xx025xxx
    - Ｋ５５８等
      - 手術・処置等１
        - なし
          - 手術・処置等２
            - なし → 050080xx0100xx
            - あり
              - 1
                - 定義副傷病
                  - なし → 050080xx01010x
                  - あり → 050080xx01011x
              - 2
                - 定義副傷病
                  - なし → 050080xx01020x
                  - あり → 050080xx01021x
        - あり
          - 1
            - 手術・処置等２
              - なし → 050080xx0110xx
              - あり
                - 1 → 050080xx0111xx
                - 2 → 050080xx0112xx
          - 5
            - 定義副傷病
              - なし → 050080xx015x0x
              - あり → 050080xx015x1x

050090 心内膜炎

手術・処置等２
1：人工呼吸、中心静脈注射
2：人工腎臓　その他の場合、持続緩徐式血液濾過

- 手術
  - なし
    - 手術・処置等２
      - なし
        - 定義副傷病
          - なし → 050090xx99x00x
          - あり → 050090xx99x01x
      - あり
        - 1 → 050090xx99x1xx
        - 2 → 050090xx99x2xx
  - あり
    - 手術・処置等２
      - なし → 050090xx97x0xx
      - あり
        - 1 → 050090xx97x1xx
        - 2 → 050090xx97x2xx

050100 心筋炎

- 手術
  - なし → 050100xx99xxxx
  - あり → 050100xx97xxxx

050110 急性心膜炎

- 手術
  - なし → 050110xx99xxxx
  - あり → 050110xx97xxxx

050120 収縮性心膜炎

- 手術
  - なし → 050120xx99xxxx
  - あり → 050120xx97xxxx

050130 心不全

手術・処置等１
1；心臓カテーテル法による諸検査（一連の検査について）
5；補助人工心臓（１日につき）など

手術・処置等２
1；人工呼吸
2；中心静脈注射など

- 手術
  - なし
    - 手術・処置等１
      - なし
        - 手術・処置等２
          - なし
            - 定義副傷病
              - なし → 050130xx99000x
              - あり → 050130xx99001x
          - あり
            - 1 → 050130xx9901xx
            - 2
              - 定義副傷病
                - なし → 050130xx99020x
                - あり → 050130xx99021x
      - １あり
        - 手術・処置等２
          - なし → 050130xx9910xx
          - あり
            - 1 → 050130xx9911xx
            - 2
              - 定義副傷病
                - なし → 050130xx99120x
                - あり → 050130xx99121x
  - あり
    - その他の手術
      - 手術・処置等１
        - なし
１あり
          - 手術・処置等２
            - なし
              - 定義副傷病
                - なし → 050130xx97000x
                - あり → 050130xx97001x
            - あり
              - 1 → 050130xx9701xx
              - 2
                - 定義副傷病
                - なし → 050130xx97020x
                - あり → 050130xx97021x
        - ５あり
          - 手術・処置等２
            - なし → 050130xx9750xx
            - あり
              - 1 → 050130xx9751xx
              - 2 → 050130xx9752xx
    - Ｋ５５２－２＄等
      - 手術・処置等１
        - なし
１あり → 050130xx010xxx
        - ５あり → 050130xx015xxx

050140 高血圧性疾患

手術・処置等２
1；人工呼吸
2；中心静脈注射など

- 手術
  - なし
    - 手術・処置等２
      - なし
        - 定義副傷病
          - なし → 050140xx99x00x
          - あり → 050140xx99x01x
      - あり
        - 1 → 050140xx99x1xx
        - 2 → 050140xx99x2xx
  - あり
    - 手術・処置等２
      - なし → 050140xx97x0xx
      - あり
        - 1 → 050140xx97x1xx
        - 2 → 050140xx97x2xx

050161 解離性大動脈瘤

手術・処置等２
1：人工呼吸、中心静脈注射
2：人工腎臓　その他の場合、持続緩徐式血液濾過

- 手術
  - なし
    - 手術・処置等１
      - なし
        - 手術・処置等２
          - なし
            - 定義副傷病
              - なし — 050161xx99000x
              - あり — 050161xx99001x
          - あり
            - 1 — 050161xx9901xx
            - 2 — 050161xx9902xx
      - １あり
        - 手術・処置等２
          - なし — 050161xx9910xx
          - あり
            - 1 — 050161xx9911xx
            - 2 — 050161xx9912xx
  - あり
    - その他の手術
      - 手術・処置等２
        - なし — 050161xx97x0xx
        - あり
          - 1
            - 定義副傷病
              - なし — 050161xx97x10x
              - あり — 050161xx97x11x
          - 2
            - 定義副傷病
              - なし — 050161xx97x20x
              - あり — 050161xx97x21x
    - Ｋ５６１＄
      - 手術・処置等２
        - なし — 050161xx01x0xx
        - あり
          - 1 — 050161xx01x1xx
          - 2 — 050161xx01x2xx

050162 破裂性大動脈瘤

手術・処置等２
1：人工呼吸、中心静脈注射
2：人工腎臓　その他の場合、持続緩徐式血液濾過

- 手術
  - なし
    - 手術・処置等２
      - なし — 050162xx99x0xx
      - あり
        - 1 — 050162xx99x1xx
        - 2 — 050162xx99x2xx
  - あり
    - その他の手術
      - 手術・処置等２
        - なし — 050162xx97x0xx
        - あり
          - 1 — 050162xx97x1xx
          - 2 — 050162xx97x2xx
    - Ｋ５６１＄
      - 手術・処置等２
        - なし — 050162xx03x0xx
        - あり
          - 1 — 050162xx03x1xx
          - 2 — 050162xx03x2xx
    - Ｋ５６０６等
      - 手術・処置等２
        - なし — 050162xx02x0xx
        - あり
          - 1 — 050162xx02x1xx
          - 2 — 050162xx02x2xx
    - Ｋ５６０３＄等
      - 手術・処置等２
        - なし — 050162xx01x0xx
        - あり
          - 1 — 050162xx01x1xx
          - 2 — 050162xx01x2xx

050163 非破裂性大動脈瘤、腸骨動脈瘤

手術・処置等２
1：人工呼吸、中心静脈注射
2：人工腎臓　その他の場合、持続緩徐式血液濾過

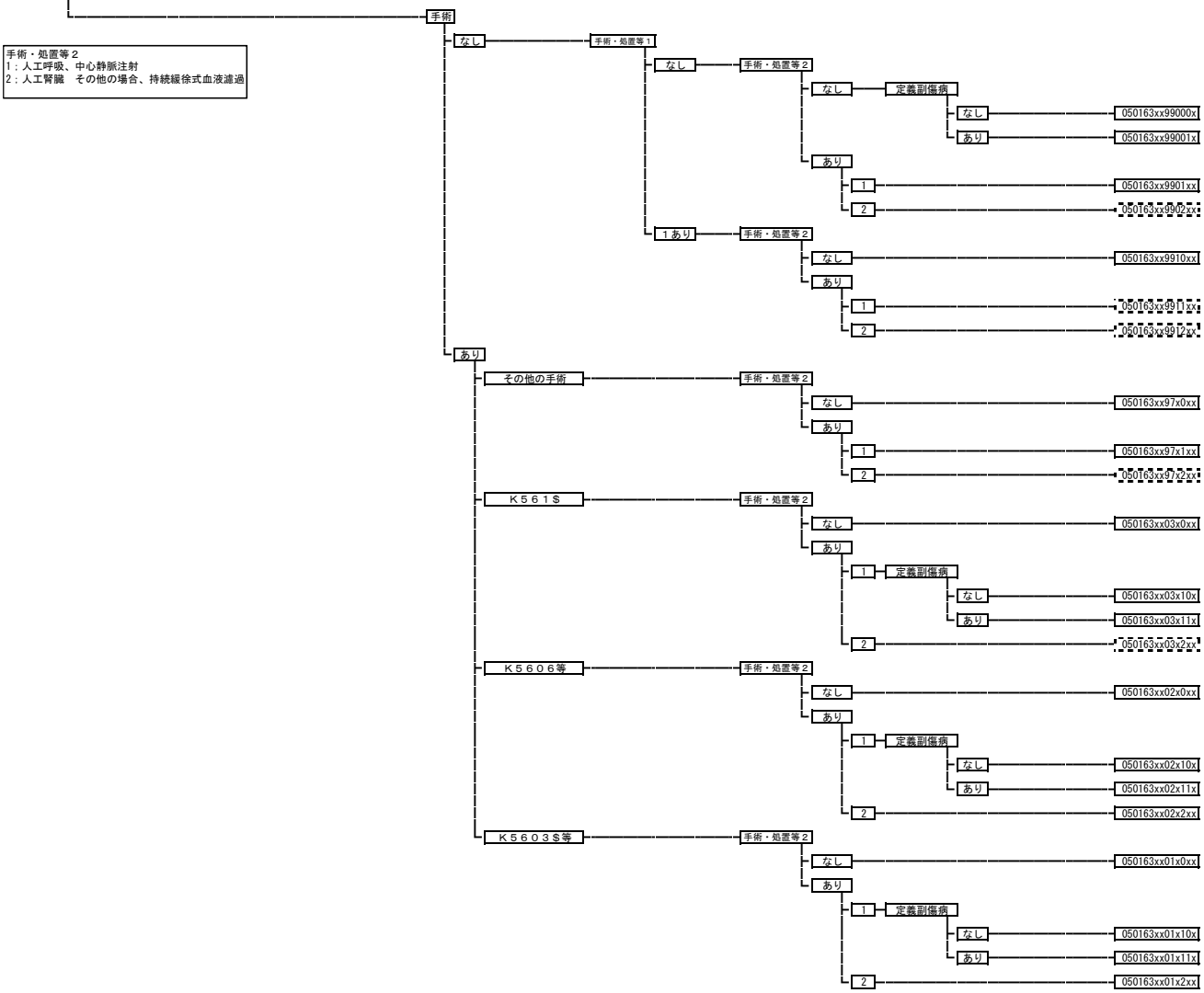

050170 閉塞性動脈疾患

手術・処置等１
1：心臓カテーテル法による諸検査（一連の検査について）
2：断端形成術（骨形成を要するもの）など

- 手術
  - なし
    - 手術・処置等１
      - なし
        - 手術・処置等２
          - なし
            - 定義副傷病
              - なし — 050170xx99000x
              - あり — 050170xx99001x
          - あり — 050170xx9901xx
      - １あり
        - 手術・処置等２
          - なし
            - 定義副傷病
              - なし — 050170xx99100x
              - あり — 050170xx99101x
          - あり — 050170xx9911xx
  - あり
    - その他の手術
      - 手術・処置等１
        - なし
１あり
          - 手術・処置等２
            - なし
              - 定義副傷病
                - なし — 050170xx97000x
                - あり — 050170xx97001x
            - あり
              - 定義副傷病
                - なし — 050170xx97010x
                - あり — 050170xx97011x
        - ２あり
          - 手術・処置等２
            - なし — 050170xx9720xx
            - あり — 050170xx9721xx
    - Ｋ６０８２等
      - 手術・処置等１
        - なし
１あり
          - 手術・処置等２
            - なし
              - 定義副傷病
                - なし — 050170xx03000x
                - あり — 050170xx03001x
            - あり
              - 定義副傷病
                - なし — 050170xx03010x
                - あり — 050170xx03011x
        - ２あり
          - 手術・処置等２
            - なし — 050170xx0320xx
            - あり — 050170xx0321xx
    - Ｋ６１０４等
      - 手術・処置等１
        - なし
１あり
          - 手術・処置等２
            - なし
              - 定義副傷病
                - なし — 050170xx02000x
                - あり — 050170xx02001x
            - あり
              - 定義副傷病
                - なし — 050170xx02010x
                - あり — 050170xx02011x
        - ２あり
          - 手術・処置等２
            - なし — 050170xx0220xx
            - あり — 050170xx0221xx
    - Ｋ５６１＄ — 050170xx01xxxx

050180 静脈・リンパ管疾患

- 手術
  - なし
    - 定義副傷病
      - なし — 050180xx99xx0x
      - あり — 050180xx99xx1x
  - あり
    - その他の手術 — 050180xx97xxx
    - Ｋ６１７＄等 — 050180xx02xxxx
    - Ｋ６１６等 — 050180xx01xxxx

050190 肺塞栓症

手術・処置等１
1：心臓カテーテル法による諸検査（一連の検査について）
5：補助人工心臓（１日につき）など

手術・処置等２
1：人工呼吸など
2：ＳＰＥＣＴ、シンチグラム
3：ｔPA

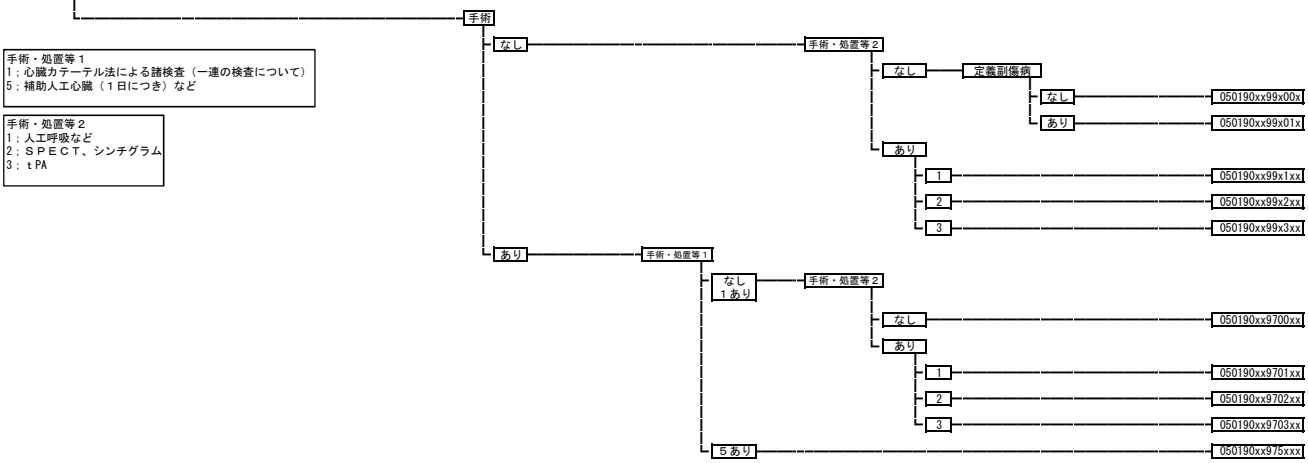

050200 循環器疾患（その他）

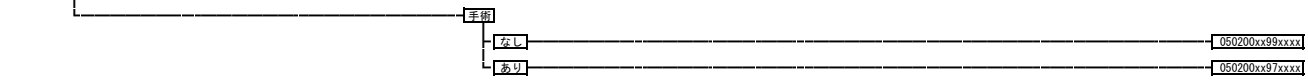

050210 徐脈性不整脈

手術・処置等１
1：心臓カテーテル法による諸検査（一連の検査について）
3：心臓電気生理学的検査
5：補助人工心臓（１日につき）など

手術・処置等２
1：人工呼吸
2：中心静脈注射など

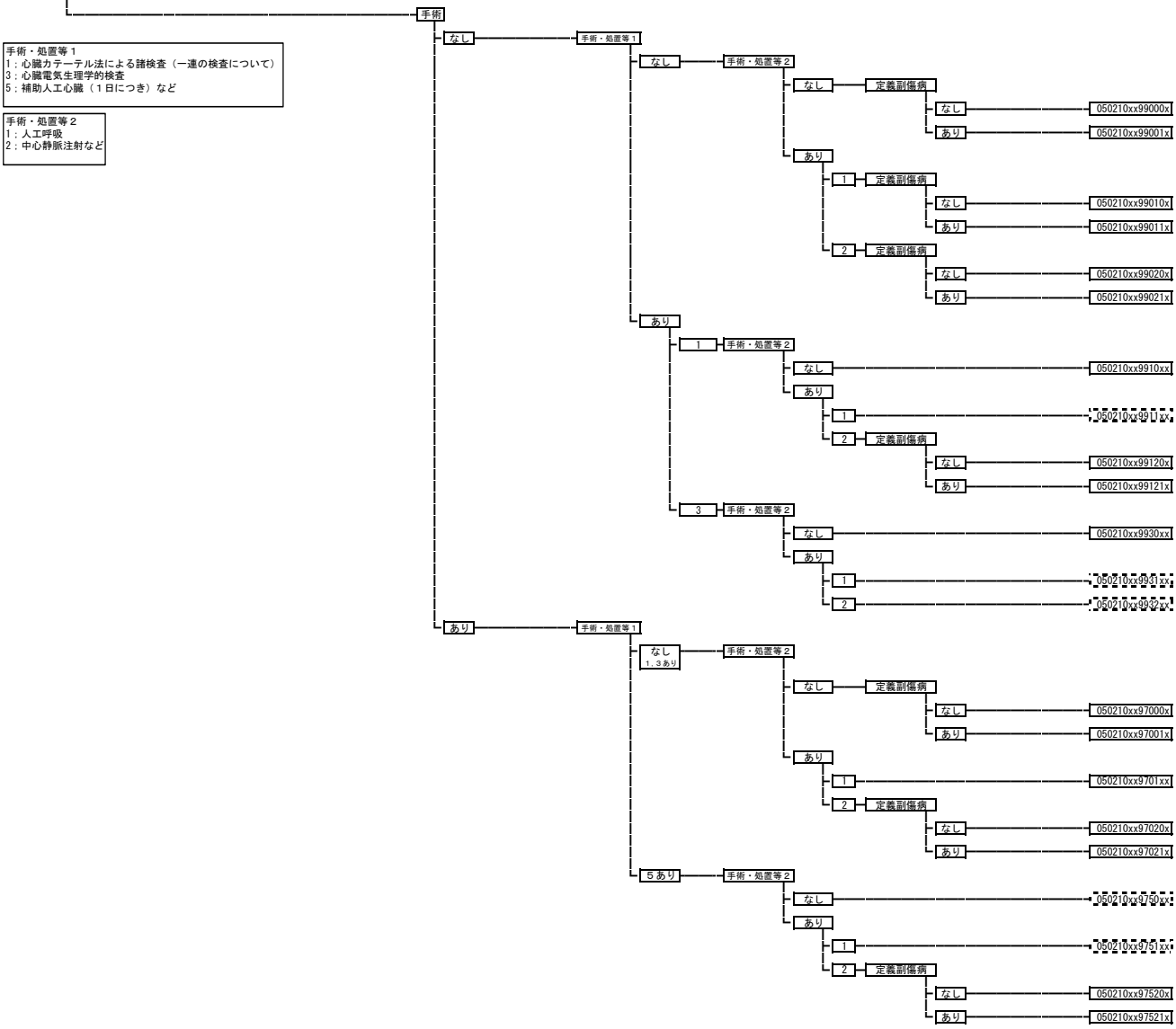

050340 その他の循環器の障害

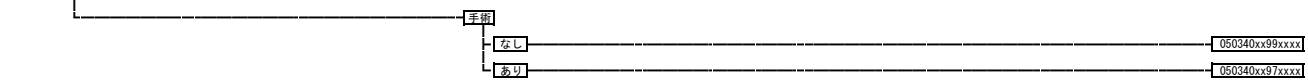

060010 食道の悪性腫瘍（頸部を含む。）

手術・処置等２
1：人工呼吸など
2：化学療法なしかつ放射線療法あり
3：化学療法ありかつ放射線療法あり
4：化学療法ありかつ放射線療法なし
5：アベルマブなど

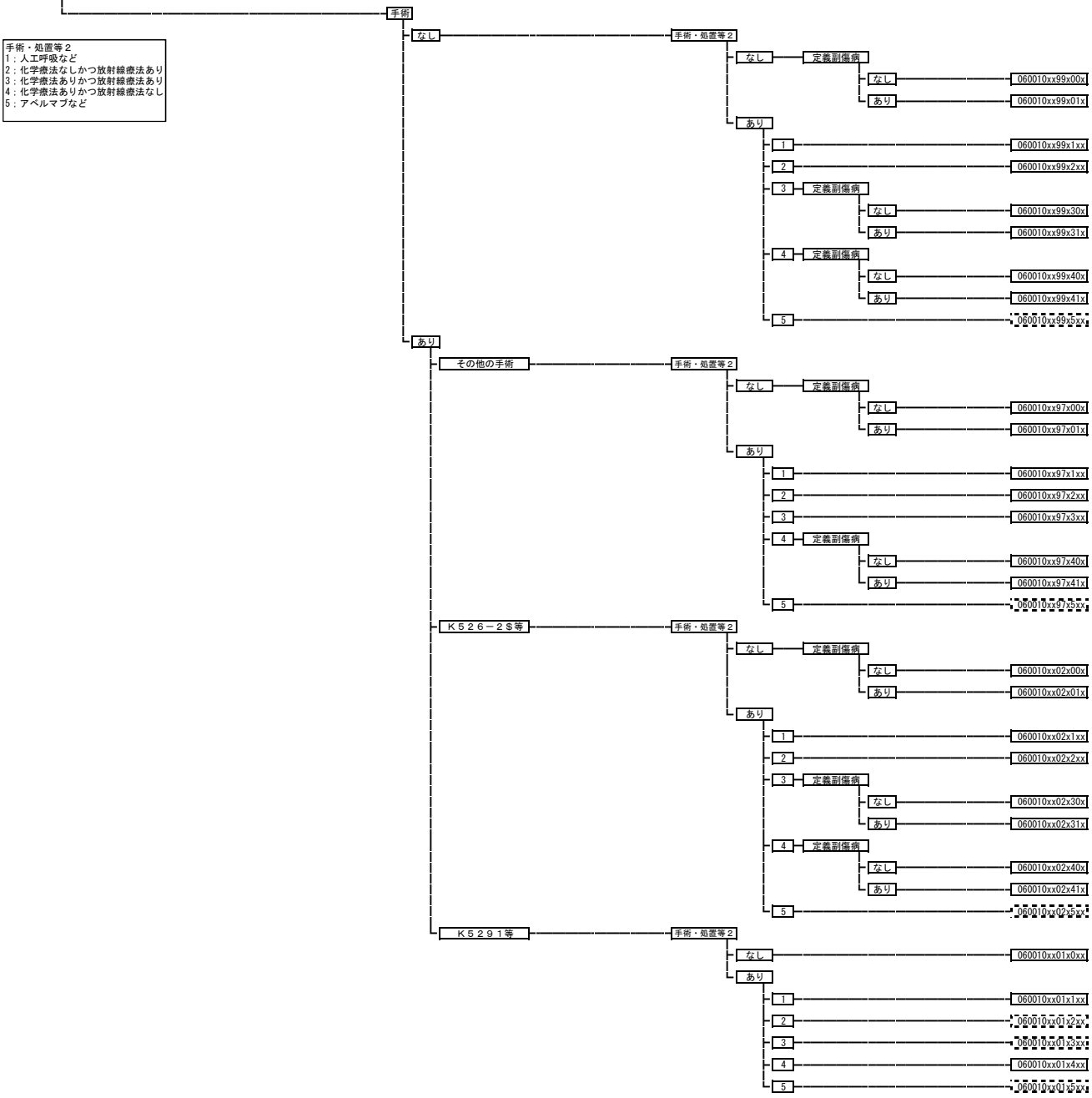

060020 胃の悪性腫瘍

手術・処置等２
1：人工呼吸、中心静脈注射
2：放射線療法
3：化学療法ありかつ放射線療法なし
4：ドセタキセル水和物、パクリタキセル
5：オキサリプラチン
6：トラスツズマブ
7：ラムシルマブ

- 手術
  - なし
    - 手術・処置等２
      - なし
        - 定義副傷病
          - なし — 060020xx99x00x
          - あり — 060020xx99x01x
      - あり
        - 1 — 060020xx99x1xx
        - 2 — 060020xx99x2xx
        - 3 — 定義副傷病
          - なし — 060020xx99x30x
          - あり — 060020xx99x31x
        - 4 — 定義副傷病
          - なし — 060020xx99x40x
          - あり — 060020xx99x41x
        - 5 — 定義副傷病
          - なし — 060020xx99x50x
          - あり — 060020xx99x51x
        - 6 — 060020xx99x6xx
        - 7 — 定義副傷病
          - なし — 060020xx99x70x
          - あり — 060020xx99x71x
  - あり
    - その他の手術
      - 手術・処置等２
        - なし
          - 定義副傷病
            - なし — 060020xx97x00x
            - あり — 060020xx97x01x
        - あり
          - 1 — 060020xx97x1xx
          - 2 — 060020xx97x2xx
          - 3 — 定義副傷病
            - なし — 060020xx97x30x
            - あり — 060020xx97x31x
          - 4 — 定義副傷病
            - なし — 060020xx97x40x
            - あり — 060020xx97x41x
          - 5 — 定義副傷病
            - なし — 060020xx97x50x
            - あり — 060020xx97x51x
          - 6 — 060020xx97x6xx
          - 7 — 定義副傷病
            - なし — 060020xx97x70x
            - あり — 060020xx97x71x
    - Ｋ６５３＄
      - 手術・処置等２
        - なし — 060020xx04x0xx
        - あり
          - 1 — 060020xx04x1xx
          - 2 — 060020xx04x2xx
          - 3 — 060020xx04x3xx
          - 4 — 060020xx04x4xx
          - 5 — 060020xx04x5xx
          - 6 — 060020xx04x6xx
          - 7 — 060020xx04x7xx
    - Ｋ６３６等
      - 手術・処置等２
        - なし — 060020xx03x0xx
        - あり
          - 1 — 060020xx03x1xx
          - 2 — 060020xx03x2xx
          - 3 — 060020xx03x3xx
          - 4 — 060020xx03x4xx
          - 5 — 060020xx03x5xx
          - 6 — 060020xx03x6xx
          - 7 — 060020xx03x7xx

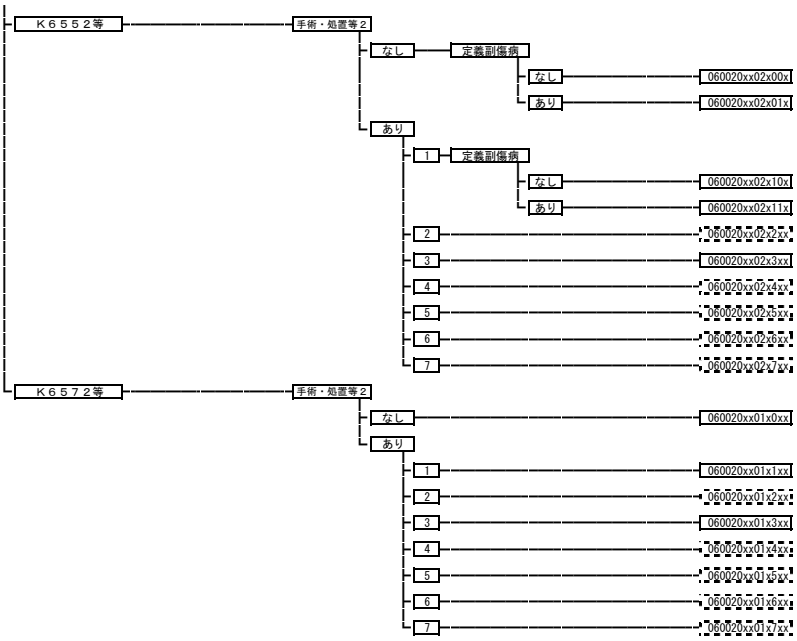

060030 小腸の悪性腫瘍、腹膜の悪性腫瘍

手術・処置等２
1：人工呼吸、中心静脈注射
2：放射線療法
3：化学療法ありかつ放射線療法なし
4：カルボプラチン+パクリタキセルあり、
　カルボプラチン+ドセタキセル水和物あり
5：トラベクテジン

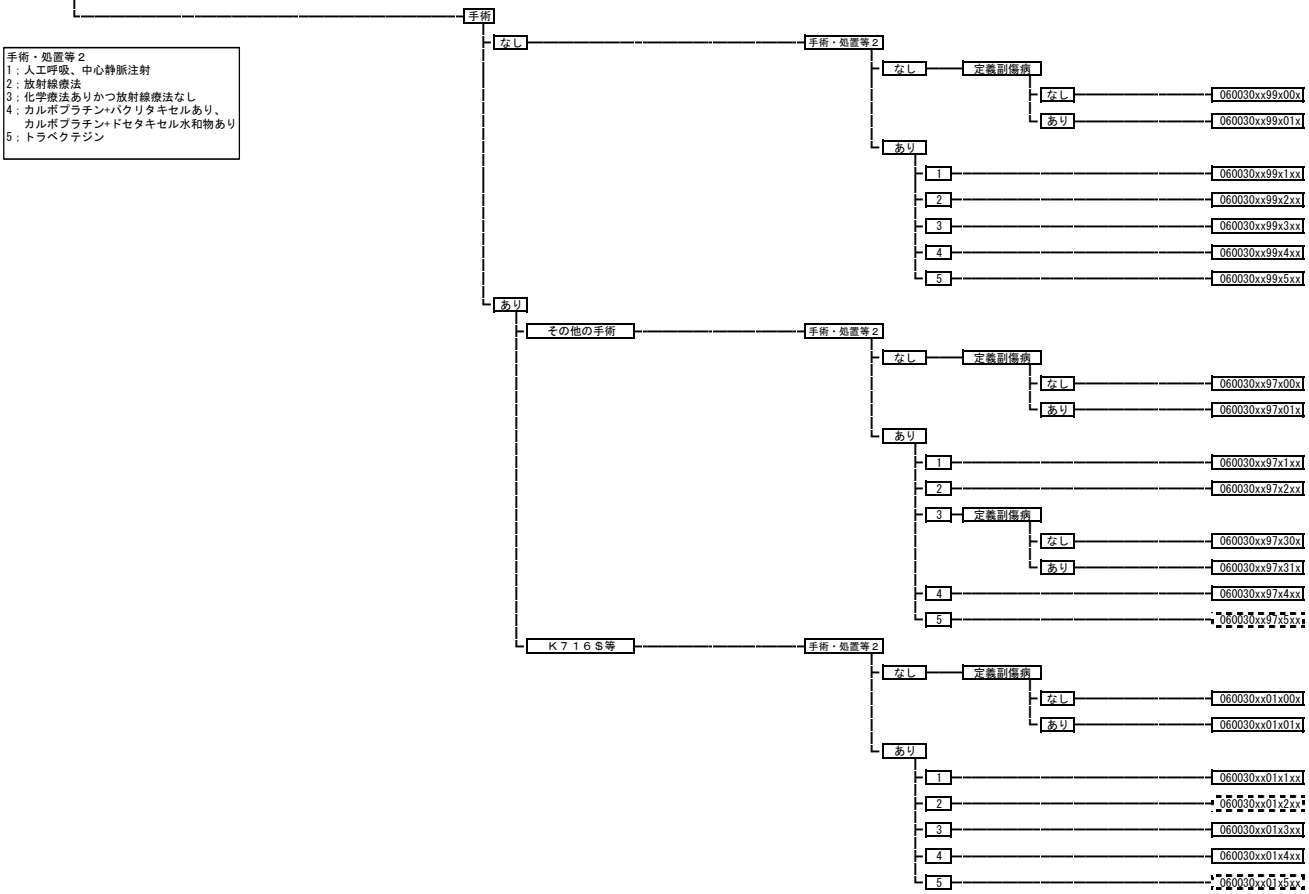

060035 結腸（虫垂を含む。）の悪性腫瘍

手術・処置等２
1：人工呼吸など
2：放射線療法
3：化学療法ありかつ放射線療法なし、
　トリフルリジン／チピラシル塩酸塩
4：フルオロウラシル+レボホリナートカルシウム+イリノテカン塩酸塩水和物あり
5：オキサリプラチン
6：アフリベルセプト　ベータ、ベバシズマブ
7：レゴラフェニブ水和物など
8：ラムシルマブ

- 手術
  - なし
    - 手術・処置等２
      - なし
        - 定義副傷病
          - なし — 060035xx99x00x
          - あり — 060035xx99x01x
      - あり
        - 1 — 060035xx99x1xx
        - 2 — 060035xx99x2xx
        - 3 — 定義副傷病
          - なし — 060035xx99x30x
          - あり — 060035xx99x31x
        - 4 — 060035xx99x4xx
        - 5 — 定義副傷病
          - なし — 060035xx99x50x
          - あり — 060035xx99x51x
        - 6 — 定義副傷病
          - なし — 060035xx99x60x
          - あり — 060035xx99x61x
        - 7 — 定義副傷病
          - なし — 060035xx99x70x
          - あり — 060035xx99x71x
        - 8 — 定義副傷病
          - なし — 060035xx99x80x
          - あり — 060035xx99x81x
  - あり
    - その他の手術
      - 手術・処置等２
        - なし — 060035xx97x0xx
        - あり
          - 1 — 060035xx97x1xx
          - 2 — 060035xx97x2xx
          - 3 — 定義副傷病
            - なし — 060035xx97x30x
            - あり — 060035xx97x31x
          - 4 — 060035xx97x4xx
          - 5 — 定義副傷病
            - なし — 060035xx97x50x
            - あり — 060035xx97x51x
          - 6 — 定義副傷病
            - なし — 060035xx97x60x
            - あり — 060035xx97x61x
          - 7 — 定義副傷病
            - なし — 060035xx97x70x
            - あり — 060035xx97x71x
          - 8 — 060035xx97x8xx
    - Ｋ７２１$
      - 定義副傷病
        - なし — 060035xx04xx0x
        - あり — 060035xx04xx1x
    - Ｋ７２１－４ — 060035xx03xxxx
    - Ｋ７２４等
      - 手術・処置等２
        - なし
          - 定義副傷病
            - なし — 060035xx02x00x
            - あり — 060035xx02x01x
        - あり
          - 1 — 060035xx02x1xx
          - 2 — 060035xx02x2xx
          - 3 — 060035xx02x3xx
          - 4 — 060035xx02x4xx
          - 5 — 060035xx02x5xx
          - 6 — 060035xx02x6xx
          - 7 — 060035xx02x7xx
          - 8 — 060035xx02x8xx

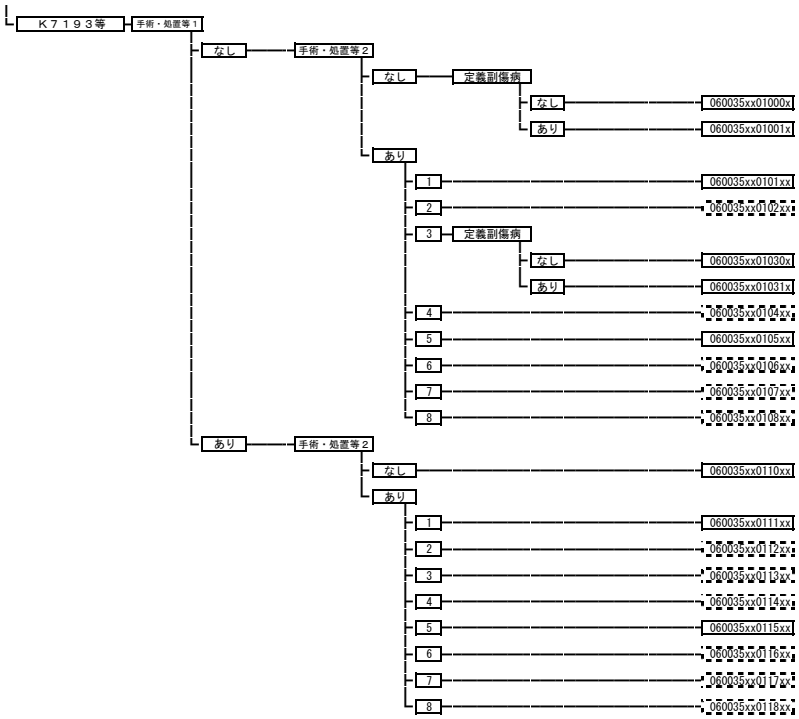
Ｋ７１９３等
手術・処置等１
なし
手術・処置等２
なし
定義副傷病
なし
060035xx01000x
あり
060035xx01001x
あり
1
060035xx0101xx
2
060035xx0102xx
3
定義副傷病
なし
060035xx01030x
あり
060035xx01031x
4
060035xx0104xx
5
060035xx0105xx
6
060035xx0106xx
7
060035xx0107xx
8
060035xx0108xx
あり
手術・処置等２
なし
060035xx0110xx
あり
1
060035xx0111xx
2
060035xx0112xx
3
060035xx0113xx
4
060035xx0114xx
5
060035xx0115xx
6
060035xx0116xx
7
060035xx0117xx
8
060035xx0118xx

060040 直腸肛門（直腸Ｓ状部から肛門）の悪性腫瘍

手術・処置等２
1：人工呼吸など
2：化学療法なしかつ放射線療法あり、
　化学療法ありかつ放射線療法あり
3：化学療法ありかつ放射線療法なし、
　トリフルリジン／チピラシル塩酸塩
4：フルオロウラシル+レボホリナートカルシウム+イリノテカン塩酸塩水和物あり
5：オキサリプラチン
6：アフリベルセプト　ベータ、ベバシズマブ
7：レゴラフェニブ水和物など
8：ラムシルマブ
9：アベルマブなど

- 手術
  - なし
    - 手術・処置等２
      - なし
        - 定義副傷病
          - なし — 060040xx99x00x
          - あり — 060040xx99x01x
      - あり
        - 1 — 060040xx99x1xx
        - 2 — 060040xx99x2xx
        - 3 — 定義副傷病
          - なし — 060040xx99x30x
          - あり — 060040xx99x31x
        - 4 — 060040xx99x4xx
        - 5 — 定義副傷病
          - なし — 060040xx99x50x
          - あり — 060040xx99x51x
        - 6 — 定義副傷病
          - なし — 060040xx99x60x
          - あり — 060040xx99x61x
        - 7 — 定義副傷病
          - なし — 060040xx99x70x
          - あり — 060040xx99x71x
        - 8 — 060040xx99x8xx
        - 9 — 060040xx99x9xx
  - あり
    - その他の手術 — 手術・処置等１
      - なし
        - 手術・処置等２
          - なし
            - 定義副傷病
              - なし — 060040xx97000x
              - あり — 060040xx97001x
          - あり
            - 1 — 定義副傷病
              - なし — 060040xx97010x
              - あり — 060040xx97011x
            - 2 — 060040xx9702xx
            - 3 — 060040xx9703xx
            - 4 — 060040xx9704xx
            - 5 — 060040xx9705xx
            - 6 — 060040xx9706xx
            - 7 — 060040xx9707xx
            - 8 — 060040xx9708xx
            - 9 — 060040xx9709xx
      - あり
        - 手術・処置等２
          - なし
            - 定義副傷病
              - なし — 060040xx97100x
              - あり — 060040xx97101x
          - あり
            - 1 — 060040xx9711xx
            - 2 — 060040xx9712xx
            - 3 — 060040xx9713xx
            - 4 — 060040xx9714xx
            - 5 — 定義副傷病
              - なし — 060040xx97150x
              - あり — 060040xx97151x
            - 6 — 定義副傷病
              - なし — 060040xx97160x
              - あり — 060040xx97161x
            - 7 — 定義副傷病
              - なし — 060040xx97170x
              - あり — 060040xx97171x
            - 8 — 060040xx9718xx
            - 9 — 060040xx9719xx
    - Ｋ７２１$ — 060040xx05xxxx
    - Ｋ７２１－４ — 060040xx04xxxx
    - Ｋ７３９$等 — 定義副傷病
      - なし — 060040xx03xx0x
      - あり — 060040xx03xx1x

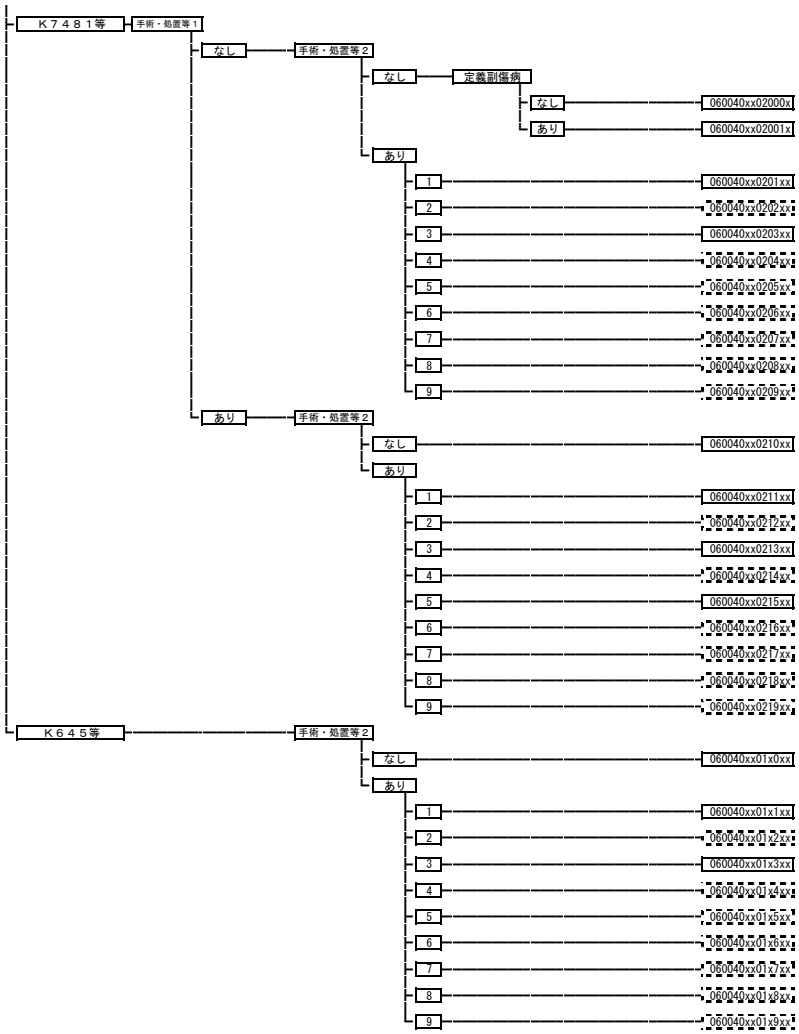
Ｋ７４８１等
手術・処置等１
なし
手術・処置等２
なし
定義副傷病
なし
060040xx02000x
あり
060040xx02001x
あり
1
060040xx0201xx
2
060040xx0202xx
3
060040xx0203xx
4
060040xx0204xx
5
060040xx0205xx
6
060040xx0206xx
7
060040xx0207xx
8
060040xx0208xx
9
060040xx0209xx
あり
手術・処置等２
なし
060040xx0210xx
あり
1
060040xx0211xx
2
060040xx0212xx
3
060040xx0213xx
4
060040xx0214xx
5
060040xx0215xx
6
060040xx0216xx
7
060040xx0217xx
8
060040xx0218xx
9
060040xx0219xx
Ｋ６４５等
手術・処置等２
なし
060040xx01x0xx
あり
1
060040xx01x1xx
2
060040xx01x2xx
3
060040xx01x3xx
4
060040xx01x4xx
5
060040xx01x5xx
6
060040xx01x6xx
7
060040xx01x7xx
8
060040xx01x8xx
9
060040xx01x9xx

060050 肝・肝内胆管の悪性腫瘍（続発性を含む。）

手術・処置等２
1：人工呼吸など
2：化学療法なしかつ放射線療法あり
3：化学療法ありかつ放射線療法あり
4：化学療法ありかつ放射線療法なし

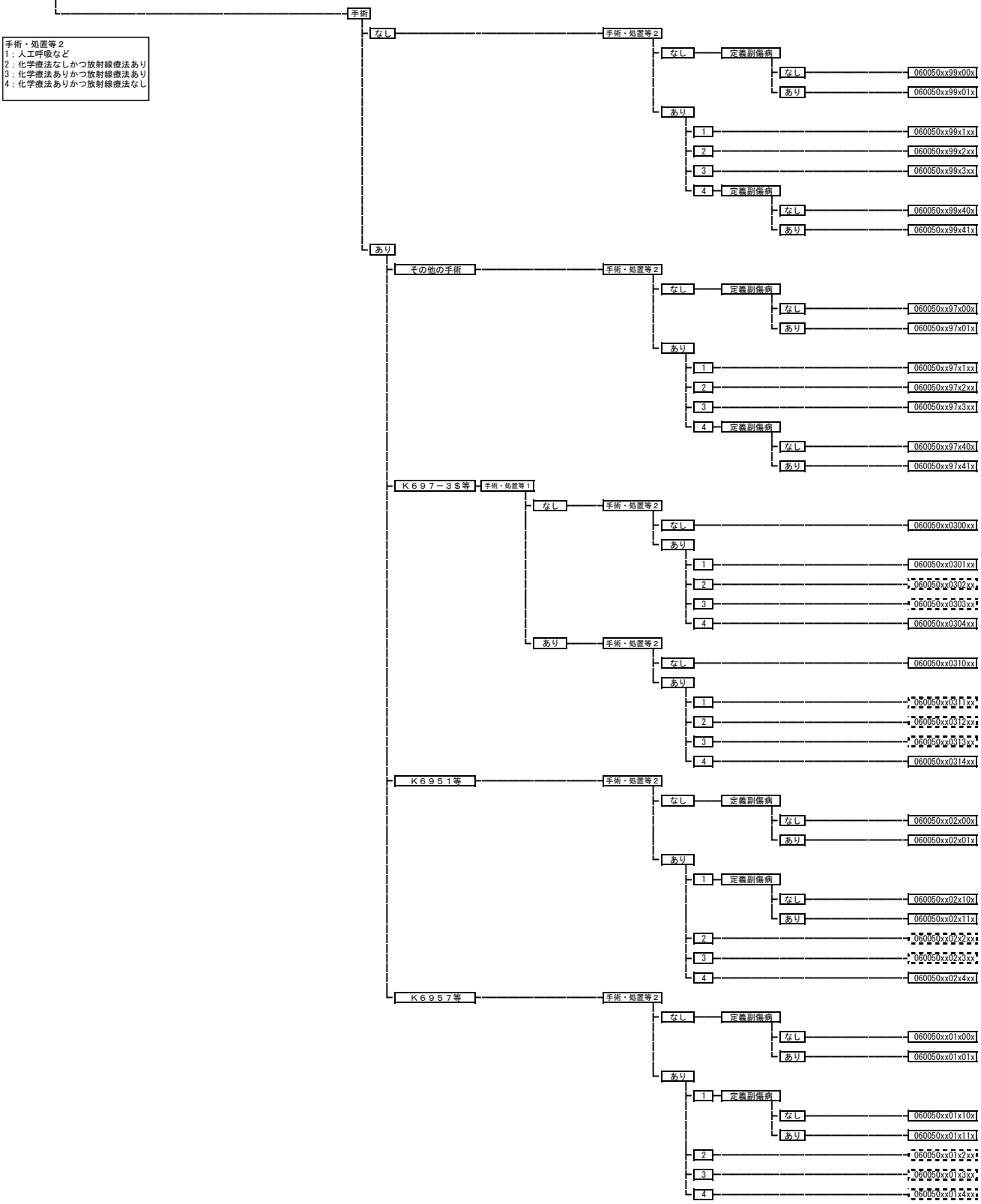

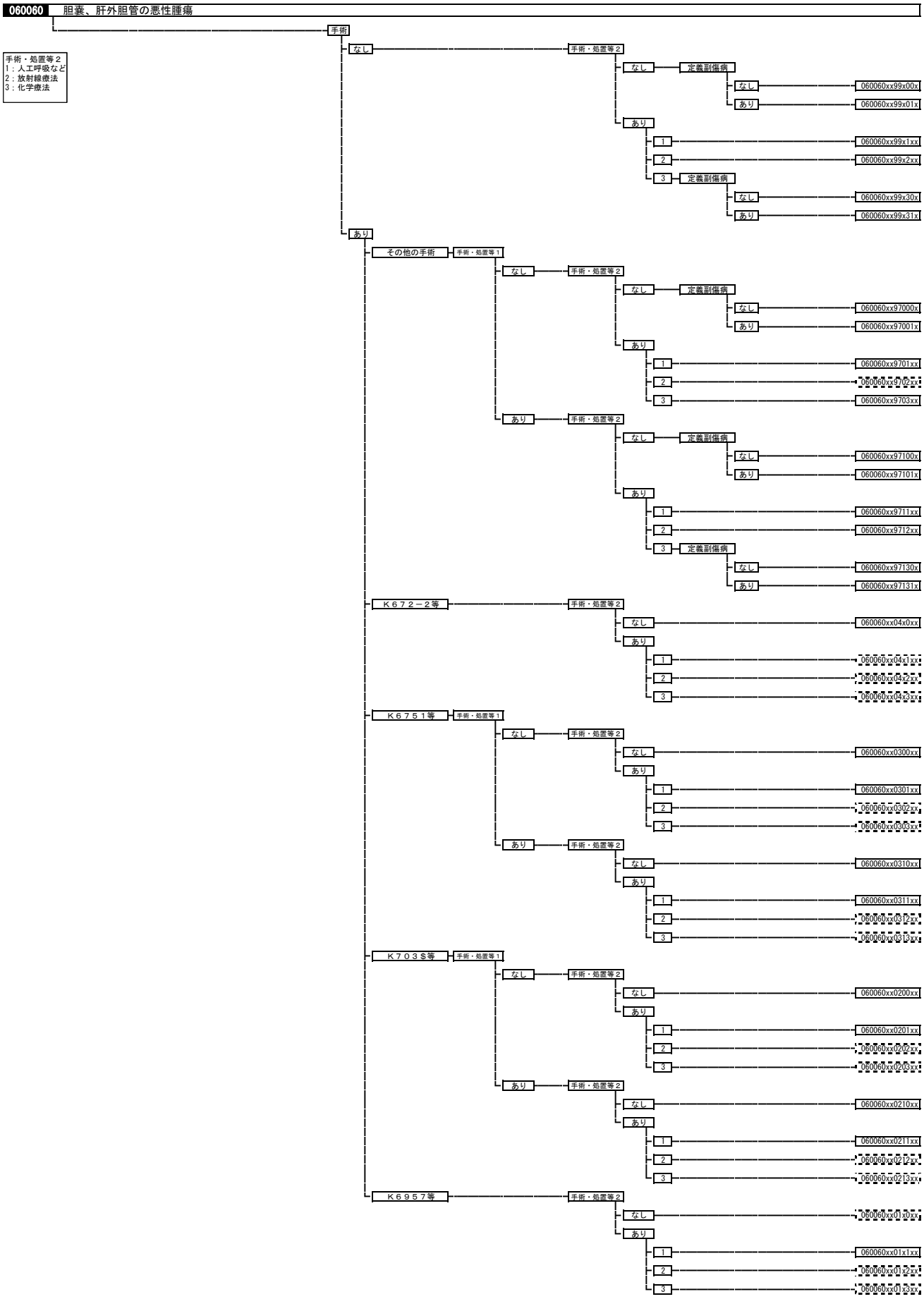
060060 胆嚢、肝外胆管の悪性腫瘍
手術
手術・処置等２
1：人工呼吸など
2：放射線療法
3：化学療法
なし
手術・処置等２
なし
定義副傷病
なし
060060xx99x00x
あり
060060xx99x01x
あり
1
060060xx99x1xx
2
060060xx99x2xx
3
定義副傷病
なし
060060xx99x30x
あり
060060xx99x31x
あり
その他の手術
手術・処置等１
なし
手術・処置等２
なし
定義副傷病
なし
060060xx97000x
あり
060060xx97001x
あり
1
060060xx9701xx
2
060060xx9702xx
3
060060xx9703xx
あり
手術・処置等２
なし
定義副傷病
なし
060060xx97100x
あり
060060xx97101x
あり
1
060060xx9711xx
2
060060xx9712xx
3
定義副傷病
なし
060060xx97130x
あり
060060xx97131x
Ｋ６７２－２等
手術・処置等２
なし
060060xx04x0xx
あり
1
060060xx04x1xx
2
060060xx04x2xx
3
060060xx04x3xx
Ｋ６７５１等
手術・処置等１
なし
手術・処置等２
なし
060060xx0300xx
あり
1
060060xx0301xx
2
060060xx0302xx
3
060060xx0303xx
あり
手術・処置等２
なし
060060xx0310xx
あり
1
060060xx0311xx
2
060060xx0312xx
3
060060xx0313xx
Ｋ７０３Ｓ等
手術・処置等１
なし
手術・処置等２
なし
060060xx0200xx
あり
1
060060xx0201xx
2
060060xx0202xx
3
060060xx0203xx
あり
手術・処置等２
なし
060060xx0210xx
あり
1
060060xx0211xx
2
060060xx0212xx
3
060060xx0213xx
Ｋ６９５７等
手術・処置等２
なし
060060xx01x0xx
あり
1
060060xx01x1xx
2
060060xx01x2xx
3
060060xx01x3xx

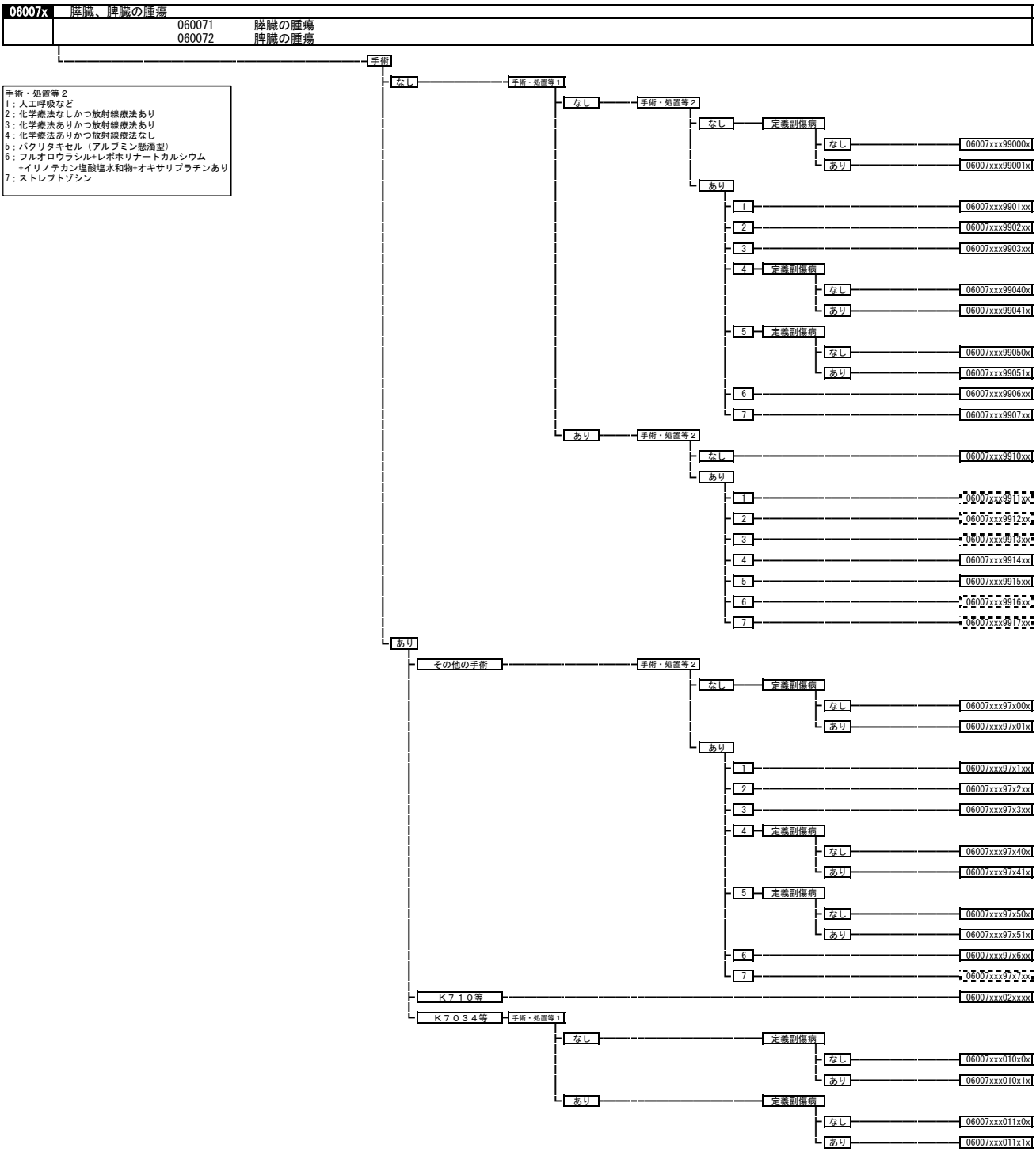

手術・処置等２
1；人工呼吸など
2；化学療法なしかつ放射線療法あり
3；化学療法ありかつ放射線療法あり
4；化学療法ありかつ放射線療法なし
5；パクリタキセル（アルブミン懸濁型）
6；フルオロウラシル+レボホリナートカルシウム
　+イリノテカン塩酸塩水和物+オキサリプラチンあり
7；ストレプトゾシン

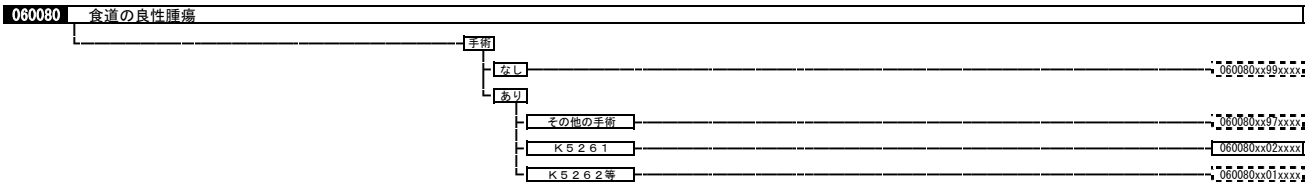

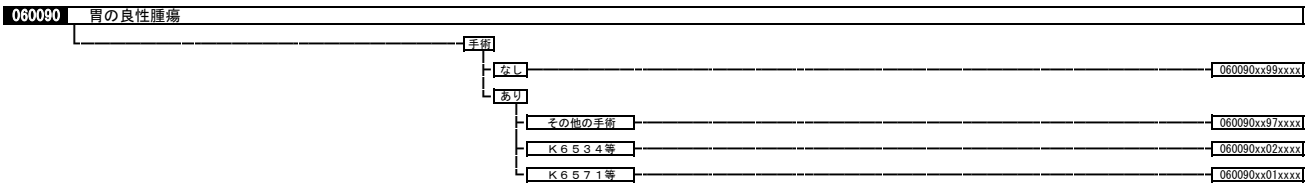

060100 小腸大腸の良性疾患（良性腫瘍を含む。）

- 手術
  - なし → 060100xx99xxxx
  - あり
    - その他の手術 → 定義副傷病
      - なし → 060100xx97xx0x
      - あり → 060100xx97xx1x
    - Ｋ６５４等 → 定義副傷病
      - なし → 060100xx04xx0x
      - あり → 060100xx04xx1x
    - Ｋ７２１－４ → 060100xx03xxxx
    - Ｋ７１６１等 → 060100xx02xxxx
    - Ｋ７２１＄ → 定義副傷病
      - なし → 060100xx01xx0x
      - あり → 060100xx01xx1x

060102 穿孔または膿瘍を伴わない憩室性疾患

- 手術
  - なし → 060102xx99xxxx
  - あり
    - その他の手術 → 060102xx97xxxx
    - Ｋ７２６ → 060102xx03xxxx
    - Ｋ７２２等 → 060102xx02xxxx
    - Ｋ７１６１等 → 060102xx01xxxx

060110 肝の良性腫瘍

- 手術
  - なし → 060110xx99xxxx
  - あり → 060110xx97xxxx

060130 食道、胃、十二指腸、他腸の炎症（その他良性疾患）

- 手術
  - なし → 手術・処置等１
    - なし → 手術・処置等２
      - なし → 定義副傷病
        - なし → 060130xx99000x
        - あり → 060130xx99001x
      - あり → 定義副傷病
        - なし → 060130xx99010x
        - あり → 060130xx99011x
    - あり → 手術・処置等２
      - なし → 060130xx9910xx
      - あり → 060130xx9911xx
  - あり
    - その他の手術 → 手術・処置等１
      - なし → 手術・処置等２
        - なし → 定義副傷病
          - なし → 060130xx97000x
          - あり → 060130xx97001x
        - あり → 定義副傷病
          - なし → 060130xx97010x
          - あり → 060130xx97011x
      - あり → 手術・処置等２
        - なし → 060130xx9710xx
        - あり → 060130xx9711xx
    - Ｋ６５４等 → 手術・処置等１
      - なし → 手術・処置等２
        - なし → 定義副傷病
          - なし → 060130xx02000x
          - あり → 060130xx02001x
        - あり → 定義副傷病
          - なし → 060130xx02010x
          - あり → 060130xx02011x
      - あり → 手術・処置等２
        - なし → 060130xx0210xx
        - あり → 060130xx0211xx
    - Ｋ５３０等 → 手術・処置等２
      - なし → 060130xx01x0xx
      - あり → 060130xx01x1xx

060140 胃十二指腸潰瘍、胃憩室症、幽門狭窄（穿孔を伴わないもの）

- 手術
  - なし
    - 手術・処置等２
      - なし
        - 定義副傷病
          - なし → 060140xx99x00x
          - あり → 060140xx99x01x
      - あり → 060140xx99x1xx
  - あり
    - その他の手術
      - 手術・処置等２
        - なし
          - 定義副傷病
            - なし → 060140xx97x00x
            - あり → 060140xx97x01x
        - あり
          - 定義副傷病
            - なし → 060140xx97x10x
            - あり → 060140xx97x11x
    - Ｋ６５５１等
      - 手術・処置等２
        - なし → 060140xx01x0xx
        - あり → 060140xx01x1xx

060141 胃十二指腸潰瘍、胃憩室症、幽門狭窄（穿孔を伴うもの）

- 手術
  - なし
    - 手術・処置等２
      - なし → 060141xx99x0xx
      - あり → 060141xx99x1xx
  - あり
    - その他の手術
      - 手術・処置等２
        - なし → 060141xx97x0xx
        - あり → 060141xx97x1xx
    - Ｋ６３９等
      - 手術・処置等２
        - なし → 060141xx01x0xx
        - あり → 060141xx01x1xx

060150 虫垂炎

- 手術
  - なし
    - 定義副傷病
      - なし → 060150xx99xx0x
      - あり → 060150xx99xx1x
  - あり
    - その他の手術 → 060150xx97xxxx
    - Ｋ７１８１等 → 060150xx03xxxx
    - Ｋ７１８２等 → 060150xx02xxxx
    - Ｋ７１９１等 → 060150xx01xxxx

060160 鼠径ヘルニア

- 年齢
  - １５歳以上
    - 手術
      - なし → 060160x099xxxx
      - あり
        - その他の手術 → 060160x097xxxx
        - Ｋ７１６１等 → 060160x002xxxx
        - Ｋ６３３５等 → 060160x001xxxx
  - １５歳未満
    - 手術
      - なし → 060160x199xxxx
      - あり
        - その他の手術 → 060160x197xxxx
        - Ｋ７１６１等 → 060160x102xxxx
        - Ｋ６３３５等 → 060160x101xxxx

060170 閉塞、壊疽のない腹腔のヘルニア

- 手術
  - なし → 060170xx99xxxx
  - あり
    - その他の手術 → 060170xx97xxxx
    - Ｋ６３３１等 → 060170xx02xxxx
    - Ｋ７１６１ → 060170xx01xxxx

060180 クローン病等

手術・処置等２
1：人工呼吸、中心静脈注射
2：アダリムマブ、ベドリズマブ
3：血球成分除去療法
4：ウステキヌマブ、インフリキシマブ

- 手術
  - なし
    - 手術・処置等２
      - なし
        - 定義副傷病
          - なし — 060180xx99x00x
          - あり — 060180xx99x01x
      - あり
        - 1 — 060180xx99x1xx
        - 2 — 060180xx99x2xx
        - 3 — 060180xx99x3xx
        - 4 — 060180xx99x4xx
  - あり
    - その他の手術
      - 手術・処置等２
        - なし
          - 定義副傷病
            - なし — 060180xx97x00x
            - あり — 060180xx97x01x
        - あり
          - 1 — 060180xx97x1xx
          - 2 — 060180xx97x2xx
          - 3 — 060180xx97x3xx
          - 4 — 060180xx97x4xx
    - Ｋ７１６１等
      - 手術・処置等１
        - なし
          - 手術・処置等２
            - なし — 060180xx0100xx
            - あり
              - 1 — 060180xx0101xx
              - 2 — 060180xx0102xx
              - 3 — 060180xx0103xx
              - 4 — 060180xx0104xx
        - あり
          - 手術・処置等２
            - なし — 060180xx0110xx
            - あり
              - 1 — 060180xx0111xx
              - 2 — 060180xx0112xx
              - 3 — 060180xx0113xx
              - 4 — 060180xx0114xx

060185 潰瘍性大腸炎

手術・処置等２
1：人工呼吸、中心静脈注射
2：タクロリムス（外用薬を除く。）
3：アダリムマブ、ベドリズマブ
4：血球成分除去療法
5：ゴリムマブ、インフリキシマブ

- 手術
  - なし
    - 手術・処置等２
      - なし — 060185xx99x0xx
      - あり
        - 1 — 060185xx99x1xx
        - 2 — 060185xx99x2xx
        - 3 — 060185xx99x3xx
        - 4 — 060185xx99x4xx
        - 5 — 060185xx99x5xx
  - あり
    - その他の手術
      - 手術・処置等２
        - なし — 060185xx97x0xx
        - あり
          - 1 — 060185xx97x1xx
          - 2 — 060185xx97x2xx
          - 3 — 060185xx97x3xx
          - 4 — 060185xx97x4xx
          - 5 — 060185xx97x5xx
    - Ｋ７１９Ｓ等
      - 手術・処置等１
        - なし
          - 手術・処置等２
            - なし — 060185xx0100xx
            - あり
              - 1 — 060185xx0101xx
              - 2 — 060185xx0102xx
              - 3 — 060185xx0103xx
              - 4 — 060185xx0104xx
              - 5 — 060185xx0105xx
        - あり
          - 手術・処置等２
            - なし — 060185xx0110xx
            - あり
              - 1 — 060185xx0111xx
              - 2 — 060185xx0112xx
              - 3 — 060185xx0113xx
              - 4 — 060185xx0114xx
              - 5 — 060185xx0115xx

060190 虚血性腸炎

- 手術
  - なし
    - 手術・処置等２
      - なし → 060190xx99x0xx
      - あり → 060190xx99x1xx
  - あり
    - 手術・処置等２
      - なし → 060190xx97x0xx
      - あり → 060190xx97x1xx

060200 腸重積

- 手術
  - なし → 060200xx99xxxx
  - あり
    - その他の手術 → 060200xx97xxxx
    - Ｋ７１５２等 → 060200xx02xxxx
    - Ｋ７１５１ → 060200xx01xxxx

060210 ヘルニアの記載のない腸閉塞

- 手術
  - なし
    - 手術・処置等１
      - なし
        - 手術・処置等２
          - なし
            - 定義副傷病
              - なし → 060210xx99000x
              - あり → 060210xx99001x
          - あり
            - 定義副傷病
              - なし → 060210xx99010x
              - あり → 060210xx99011x
      - あり
        - 手術・処置等２
          - なし → 060210xx9910xx
          - あり → 060210xx9911xx
  - あり
    - 手術・処置等１
      - なし
        - 手術・処置等２
          - なし
            - 定義副傷病
              - なし → 060210xx97000x
              - あり → 060210xx97001x
          - あり → 060210xx9701xx
      - あり
        - 手術・処置等２
          - なし → 060210xx9710xx
          - あり → 060210xx9711xx

060220 直腸脱、肛門脱

- 手術
  - なし → 060220xx99xxxx
  - あり → 060220xx97xxxx

060230 肛門周囲膿瘍

- 手術
  - なし → 060230xx99xxxx
  - あり → 060230xx97xxxx

060235 痔瘻

- 手術
  - なし → 060235xx99xxxx
  - あり → 060235xx97xxxx

060241 痔核

- 手術
  - なし → 060241xx99xxxx
  - あり → 060241xx97xxxx

060250 尖圭コンジローム

- 手術
  - なし → 060250xx99xxxx
  - あり → 060250xx97xxxx

060260 肛門狭窄、肛門裂溝

- 手術
  - なし → 060260xx99xxxx
  - あり → 060260xx97xxxx

060270 劇症肝炎、急性肝不全、急性肝炎

手術・処置等２
1：人工呼吸など
4：血漿交換療法、吸着式血液浄化法

- 手術
  - なし
    - 手術・処置等２
      - なし → 060270xx99x0xx
      - あり
        - 1 → 060270xx99x1xx
        - 4 → 060270xx99x4xx
  - あり
    - 手術・処置等２
      - なし → 060270xx97x0xx
      - あり
        - 1 → 060270xx97x1xx
        - 4 → 060270xx97x4xx

060280 アルコール性肝障害

- 060280xxxxxxxx

060290 慢性肝炎（慢性Ｃ型肝炎を除く。）

手術・処置等２
1：IFN-α
2：IFN-β（7日以上投与した場合に限る。）

- 手術
  - なし
    - 手術・処置等２
      - なし → 060290xx99x0xx
      - あり
        - 1 → 060290xx99x1xx
        - 2 → 060290xx99x2xx
  - あり
    - 手術・処置等２
      - なし → 060290xx97x0xx
      - あり
        - 1 → 060290xx97x1xx
        - 2 → 060290xx97x2xx

060295 慢性Ｃ型肝炎

手術・処置等２
1：IFN-α
3：IFN-α+バニプレビルありなど
4：IFN-β（7日以上投与した場合に限る。）
5：ソホスブビルなど

- 手術
  - なし
    - 手術・処置等２
      - なし
        - 定義副傷病
          - なし → 060295xx99x00x
          - あり → 060295xx99x01x
      - あり
        - 1 → 060295xx99x1xx
        - 3 → 060295xx99x3xx
        - 4 → 060295xx99x4xx
        - 5 → 060295xx99x5xx
  - あり
    - 手術・処置等２
      - なし → 060295xx97x0xx
      - あり
        - 1 → 060295xx97x1xx
        - 3 → 060295xx97x3xx
        - 4 → 060295xx97x4xx
        - 5 → 060295xx97x5xx

060300 肝硬変（胆汁性肝硬変を含む。）

手術・処置等２
1：人工呼吸など
3：血漿交換療法、吸着式血液浄化法

- 手術
  - なし
    - 手術・処置等２
      - なし
        - 定義副傷病
          - なし → 060300xx99x00x
          - あり → 060300xx99x01x
      - あり
        - 1 → 060300xx99x1xx
        - 3 → 060300xx99x3xx
  - あり
    - その他の手術
      - 手術・処置等１
        - なし
          - 手術・処置等２
            - なし
              - 定義副傷病
                - なし → 060300xx97000x
                - あり → 060300xx97001x
            - あり
              - 1 → 060300xx9701xx
              - 3 → 060300xx9703xx
        - あり
          - 手術・処置等２
            - なし
              - 定義副傷病
                - なし → 060300xx97100x
                - あり → 060300xx97101x
            - あり
              - 1
                - 定義副傷病
                - なし → 060300xx97110x
                - あり → 060300xx97111x
              - 3 → 060300xx9713xx
    - Ｋ５３２Ｓ等
      - 手術・処置等１
        - なし
          - 手術・処置等２
            - なし → 060300xx0100xx
            - あり
              - 1 → 060300xx0101xx
              - 3 → 060300xx0103xx
        - あり
          - 手術・処置等２
            - なし → 060300xx0110xx
            - あり
              - 1 → 060300xx0111xx
              - 3 → 060300xx0113xx

060310 肝膿瘍（細菌性・寄生虫性疾患を含む。）

- 手術
  - なし → 060310xx99xxxx
  - あり
    - 定義副傷病
      - なし → 060310xx97xx0x
      - あり → 060310xx97xx1x

060320 肝嚢胞

- 手術
  - なし → 060320xx99xxxx
  - あり → 060320xx97xxxx

060330 胆嚢疾患（胆嚢結石など）

- 手術
  - なし → 060330xx99xxxx
  - あり
    - その他の手術 → 060330xx97xxxx
    - Ｋ６７２－２等 → 060330xx02xxxx
    - Ｋ６７２ → 060330xx01xxxx

060335 胆嚢水腫、胆嚢炎等

- 手術
  - なし
    - 手術・処置等２
      - なし
        - 定義副傷病
          - なし — 060335xx99x00x
          - あり — 060335xx99x01x
      - あり
        - 定義副傷病
          - なし — 060335xx99x10x
          - あり — 060335xx99x11x
  - あり
    - その他の手術
      - 手術・処置等２
        - なし
          - 定義副傷病
            - なし — 060335xx97x00x
            - あり — 060335xx97x01x
        - あり — 060335xx97x1xx
    - Ｋ６７２－２等
      - 手術・処置等１
        - なし
          - 手術・処置等２
            - なし
              - 定義副傷病
                - なし — 060335xx02000x
                - あり — 060335xx02001x
            - あり
              - 定義副傷病
                - なし — 060335xx02010x
                - あり — 060335xx02011x
        - あり
          - 手術・処置等２
            - なし
              - 定義副傷病
                - なし — 060335xx02100x
                - あり — 060335xx02101x
            - あり — 060335xx0211xx
    - Ｋ６７２
      - 手術・処置等１
        - なし
          - 手術・処置等２
            - なし — 060335xx0100xx
            - あり — 060335xx0101xx
        - あり
          - 手術・処置等２
            - なし — 060335xx0110xx
            - あり — 060335xx0111xx

060340 胆管（肝内外）結石、胆管炎

- 手術
  - なし
    - 手術・処置等２
      - なし
        - 定義副傷病
          - なし — 060340xx99x00x
          - あり — 060340xx99x01x
      - あり — 060340xx99x1xx
  - あり
    - その他の手術
      - 手術・処置等２
        - なし
          - 定義副傷病
            - なし — 060340xx97x00x
            - あり — 060340xx97x01x
        - あり — 060340xx97x1xx
    - Ｋ６３７$等
      - 手術・処置等２
        - なし
          - 定義副傷病
            - なし — 060340xx03x00x
            - あり — 060340xx03x01x
        - あり — 060340xx03x1xx
    - Ｋ６７２－２等
      - 手術・処置等１
        - なし
          - 手術・処置等２
            - なし
              - 定義副傷病
                - なし — 060340xx02000x
                - あり — 060340xx02001x
            - あり — 060340xx0201xx
        - あり
          - 手術・処置等２
            - なし
              - 定義副傷病
                - なし — 060340xx02100x
                - あり — 060340xx02101x
            - あり
              - 定義副傷病
                - なし — 060340xx02110x
                - あり — 060340xx02111x
    - Ｋ６９５１等
      - 手術・処置等１
        - なし
          - 手術・処置等２
            - なし — 060340xx0100xx
            - あり — 060340xx0101xx
        - あり
          - 手術・処置等２
            - なし — 060340xx0110xx
            - あり — 060340xx0111xx

060350 急性膵炎

- 手術
  - なし
    - 手術・処置等２
      - なし
        - 定義副傷病
          - なし → 060350xx99x00x
          - あり → 060350xx99x01x
      - あり → 060350xx99x1xx
  - あり
    - その他の手術
      - 手術・処置等２
        - なし
          - 定義副傷病
            - なし → 060350xx97x00x
            - あり → 060350xx97x01x
        - あり → 060350xx97x1xx
    - Ｋ６９８Ｓ等
      - 手術・処置等１
        - なし
          - 手術・処置等２
            - なし
              - 重症度等
                - 軽症 → 060350xx0100x0
                - 重症 → 060350xx0100x1
            - あり
              - 重症度等
                - 軽症 → 060350xx0101x0
                - 重症 → 060350xx0101x1
        - あり
          - 手術・処置等２
            - なし
              - 重症度等
                - 軽症 → 060350xx0110x0
                - 重症 → 060350xx0110x1
            - あり
              - 重症度等
                - 軽症 → 060350xx0111x0
                - 重症 → 060350xx0111x1

060360 慢性膵炎（膵嚢胞を含む。）

- 手術
  - なし
    - 手術・処置等２
      - なし → 060360xx99x0xx
      - あり → 060360xx99x1xx
  - あり
    - その他の手術
      - 手術・処置等２
        - なし → 060360xx97x0xx
        - あり → 060360xx97x1xx
    - Ｋ７０２１Ｓ等
      - 手術・処置等２
        - なし → 060360xx01x0xx
        - あり → 060360xx01x1xx

060370 腹膜炎、腹腔内膿瘍（女性器臓器を除く。）

手術・処置等２
1：人工呼吸など
2：持続緩徐式血液濾過、吸着式血液浄化法

- 手術
  - なし
    - 手術・処置等２
      - なし
        - 定義副傷病
          - なし → 060370xx99x00x
          - あり → 060370xx99x01x
      - あり
        - 1 → 060370xx99x1xx
        - 2 → 060370xx99x2xx
  - あり
    - 手術・処置等１
      - なし
        - 手術・処置等２
          - なし
            - 定義副傷病
              - なし → 060370xx97000x
              - あり → 060370xx97001x
          - あり
            - 1 → 060370xx9701xx
            - 2 → 060370xx9702xx
      - あり
        - 手術・処置等２
          - なし → 060370xx9710xx
          - あり
            - 1 → 060370xx9711xx
            - 2 → 060370xx9712xx

060380 ウイルス性腸炎

- 手術・処置等２
  - なし → 060380xxxxx0xx
  - あり → 060380xxxxx1xx

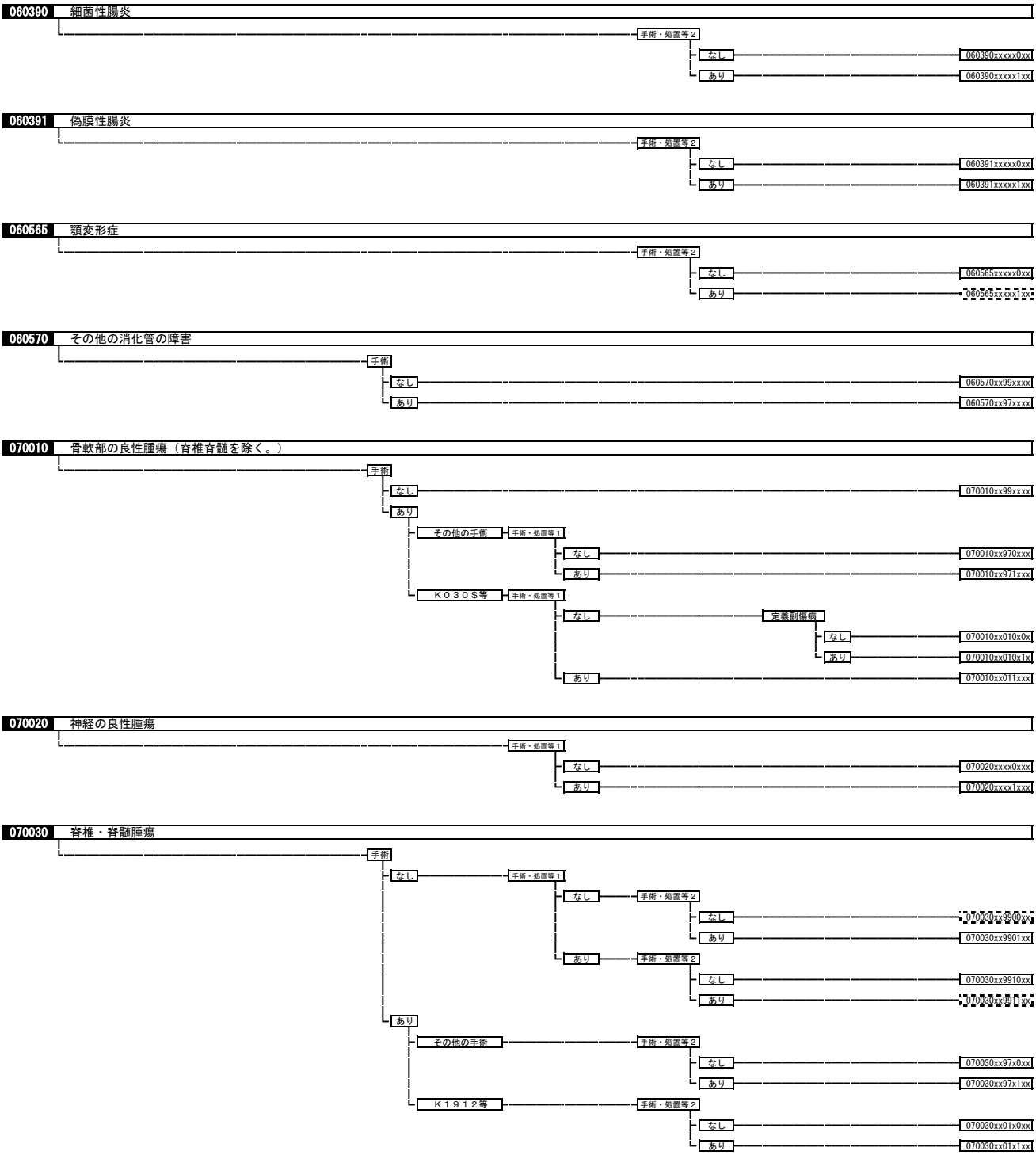
060390 細菌性腸炎
手術・処置等２
なし
060390xxxxx0xx
あり
060390xxxxx1xx
060391 偽膜性腸炎
手術・処置等２
なし
060391xxxxx0xx
あり
060391xxxxx1xx
060565 顎変形症
手術・処置等２
なし
060565xxxxx0xx
あり
060565xxxxx1xx
060570 その他の消化管の障害
手術
なし
060570xx99xxxx
あり
060570xx97xxxx
070010 骨軟部の良性腫瘍（脊椎脊髄を除く。）
手術
なし
070010xx99xxxx
あり
その他の手術
手術・処置等１
なし
070010xx970xxx
あり
070010xx971xxx
Ｋ０３０Ｓ等
手術・処置等１
なし
定義副傷病
なし
070010xx010x0x
あり
070010xx010x1x
あり
070010xx011xxx
070020 神経の良性腫瘍
手術・処置等１
なし
070020xxxx0xxx
あり
070020xxxx1xxx
070030 脊椎・脊髄腫瘍
手術
なし
手術・処置等１
なし
手術・処置等２
なし
070030xx9900xx
あり
070030xx9901xx
あり
手術・処置等２
なし
070030xx9910xx
あり
070030xx9911xx
あり
その他の手術
手術・処置等２
なし
070030xx97x0xx
あり
070030xx97x1xx
Ｋ１９１２等
手術・処置等２
なし
070030xx01x0xx
あり
070030xx01x1xx

070040 骨の悪性腫瘍（脊椎を除く。）

手術・処置等２
1；人工呼吸、中心静脈注射
2；放射線療法
3；塩化ストロンチウム
4；化学療法ありかつ放射線療法なし
5；メトトレキサート大量療法

- 手術
  - なし
    - 手術・処置等２
      - なし → 070040xx99x0xx
      - あり
        - 1 → 070040xx99x1xx
        - 2 → 070040xx99x2xx
        - 3 → 070040xx99x3xx
        - 4 → 070040xx99x4xx
        - 5 → 070040xx99x5xx
  - あり
    - その他の手術
      - 手術・処置等２
        - なし → 070040xx97x0xx
        - あり
          - 1 → 070040xx97x1xx
          - 2 → 070040xx97x2xx
          - 3 → 070040xx97x3xx
          - 4 → 070040xx97x4xx
          - 5 → 070040xx97x5xx
    - Ｋ０５３＄等
      - 手術・処置等２
        - なし → 070040xx03x0xx
        - あり
          - 1 → 070040xx03x1xx
          - 2 → 070040xx03x2xx
          - 3 → 070040xx03x3xx
          - 4 → 070040xx03x4xx
          - 5 → 070040xx03x5xx
    - Ｋ０８４１等
      - 手術・処置等２
        - なし → 070040xx02x0xx
        - あり
          - 1 → 070040xx02x1xx
          - 2 → 070040xx02x2xx
          - 3 → 070040xx02x3xx
          - 4 → 070040xx02x4xx
          - 5 → 070040xx02x5xx

070041 軟部の悪性腫瘍（脊髄を除く。）

手術・処置等２
1；人工呼吸、中心静脈注射
2；放射線療法
3；化学療法ありかつ放射線療法なし
4；エリブリンメシル酸塩
5；トラベクテジン

- 手術
  - なし
    - 手術・処置等２
      - なし → 070041xx99x0xx
      - あり
        - 1 → 070041xx99x1xx
        - 2 → 070041xx99x2xx
        - 3 → 070041xx99x3xx
        - 4 → 070041xx99x4xx
        - 5 → 070041xx99x5xx
  - あり
    - その他の手術
      - 手術・処置等２
        - なし
          - 定義副傷病
            - なし → 070041xx97x00x
            - あり → 070041xx97x01x
        - あり
          - 1 → 070041xx97x1xx
          - 2 → 070041xx97x2xx
          - 3
            - 定義副傷病
              - なし → 070041xx97x30x
              - あり → 070041xx97x31x
          - 4 → 070041xx97x4xx
          - 5 → 070041xx97x5xx
    - Ｋ０３１＄
      - 手術・処置等２
        - なし
          - 定義副傷病
            - なし → 070041xx01x00x
            - あり → 070041xx01x01x
        - あり
          - 1 → 070041xx01x1xx
          - 2 → 070041xx01x2xx
          - 3 → 070041xx01x3xx
          - 4 → 070041xx01x4xx
          - 5 → 070041xx01x5xx

070050 肩関節炎、肩の障害（その他）

- 手術
  - なし → 070050xx99xxxx
  - あり → 070050xx97xxxx

070060 手肘の関節炎

- 070060xxxxxxxx

070070 骨髄炎（上肢）

- 手術
  - なし — 070070xx99xxxx
  - あり — 070070xx97xxxx

070071 骨髄炎（上肢以外）

- 手術
  - なし — 070071xx99xxxx
  - あり — 定義副傷病
    - なし — 070071xx97xx0x
    - あり — 070071xx97xx1x

070080 滑膜炎、腱鞘炎、軟骨などの炎症（上肢）

- 手術
  - なし — 070080xx99xxxx
  - あり — 定義副傷病
    - なし — 070080xx97xx0x
    - あり — 070080xx97xx1x

070085 滑膜炎、腱鞘炎、軟骨などの炎症（上肢以外）

- 手術
  - なし — 070085xx99xxxx
  - あり — 070085xx97xxxx

070090 筋炎（感染性を含む。）

- 手術
  - なし — 070090xx99xxxx
  - あり — 070090xx97xxxx

07010x 化膿性関節炎（下肢）

070101	化膿性・結核性股関節炎
070102	化膿性膝関節炎
070103	下肢（股関節以外）関節炎

- 手術
  - なし — 07010xxx99xxxx
  - あり
    - その他の手術 — 07010xxx97xxxx
    - Ｋ０６６－２１等 — 07010xxx01xxxx

070150 上肢神経障害（胸郭出口症候群を含む。）

- 手術
  - なし — 070150xx99xxxx
  - あり — 070150xx97xxxx

070160 上肢末梢神経麻痺

- 手術
  - なし — 070160xx99xxxx
  - あり
    - その他の手術 — 070160xx97xxxx
    - Ｋ０９３等 — 070160xx01xxxx

070170 下肢神経疾患

- 手術
  - なし — 070170xx99xxxx
  - あり — 070170xx97xxxx

070180 脊椎変形

- 手術
  - なし — 定義副傷病
    - なし — 070180xx99xx0x
    - あり — 070180xx99xx1x
  - あり — 070180xx97xxxx

070190 上肢・手の変形（偽関節を除く。）

- 手術
  - なし → 070190xx99xxxx
  - あり
    - その他の手術 → 070190xx97xxxx
    - Ｋ０２８等 → 070190xx02xxxx
    - Ｋ０１５＄等 → 070190xx01xxxx

070200 手関節症（変形性を含む。）

- 070200xxxxxxxx

070210 下肢の変形

- 手術
  - なし → 070210xx99xxxx
  - あり
    - その他の手術 → 070210xx97xxxx
    - Ｋ０４８２等 → 070210xx02xxxx
    - Ｋ０５４２等 → 070210xx01xxxx

070230 膝関節症（変形性を含む。）

- 手術
  - なし → 070230xx99xxxx
  - あり
    - その他の手術 → 070230xx97xxxx
    - Ｋ０６６１等 → 070230xx03xxxx
    - Ｋ０４２等 → 070230xx02xxxx
    - Ｋ０８２－３＄等 → 070230xx01xxxx

070240 動揺関節症

- 手術
  - なし → 070240xx99xxxx
  - あり → 070240xx97xxxx

070250 関節内障、関節内遊離体

- 手術
  - なし → 070250xx99xxxx
  - あり → 070250xx97xxxx

070270 膝蓋骨の障害

- 手術
  - なし → 070270xx99xxxx
  - あり → 070270xx97xxxx

070280 骨端症、骨軟骨障害・骨壊死、発育期の膝関節障害

- 手術
  - なし → 070280xx99xxxx
  - あり
    - その他の手術 → 070280xx97xxxx
    - Ｋ０５４２等 → 070280xx01xxxx

070290 上肢関節拘縮・強直

- 070290xxxxxxxx

070310 下肢関節拘縮・強直

- 手術
  - なし → 070310xx99xxxx
  - あり → 070310xx97xxxx

070330 脊椎感染（感染を含む。）

- 手術
  - なし
    - 手術・処置等２
      - なし → 070330xx99x0xx
      - あり → 070330xx99x1xx
  - あり
    - 手術・処置等２
      - なし → 070330xx97x0xx
      - あり → 070330xx97x1xx

07034x　脊柱管狭窄（脊椎症を含む。）

070342　胸部
070344　その他

- 手術
  - なし
    - 定義副傷病
      - なし → 07034xxx99xx0x
      - あり → 07034xxx99xx1x
  - あり
    - その他の手術 → 07034xxx97xxxx
    - Ｋ１３１－２ → 07034xxx02xxxx
    - Ｋ１４２１等 → 07034xxx01xxxx

070341　脊柱管狭窄（脊椎症を含む。）　頸部

- 手術
  - なし
    - 手術・処置等２
      - なし
        - 定義副傷病
          - なし → 070341xx99x00x
          - あり → 070341xx99x01x
      - あり → 070341xx99x1xx
  - あり
    - その他の手術 → 070341xx97xxxx
    - Ｋ１３１－２ → 070341xx03xxxx
    - Ｋ１４２１等
      - 手術・処置等１
        - なし → 070341xx020xxx
        - あり → 070341xx021xxx
    - Ｋ１４２２等
      - 手術・処置等１
        - なし → 070341xx010xxx
        - あり → 070341xx011xxx

070343　脊柱管狭窄（脊椎症を含む。）　腰部骨盤、不安定椎

手術・処置等２
1：脳脊髄腔造影剤使用撮影加算
2：神経ブロック（局所麻酔剤又はボツリヌス毒素使用）　仙骨部硬膜外ブロックなど

- 手術
  - なし
    - 手術・処置等２
      - なし
        - 定義副傷病
          - なし → 070343xx99x00x
          - あり → 070343xx99x01x
      - あり
        - 1 → 070343xx99x1xx
        - 2
          - 定義副傷病
            - なし → 070343xx99x20x
            - あり → 070343xx99x21x
  - あり
    - その他の手術
      - 手術・処置等２
        - なし → 070343xx97x0xx
        - あり
          - 1 → 070343xx97x1xx
          - 2 → 070343xx97x2xx
    - Ｋ１３１－２
      - 手術・処置等２
        - なし → 070343xx02x0xx
        - あり
          - 1 → 070343xx02x1xx
          - 2 → 070343xx02x2xx
    - Ｋ１４２１等
      - 手術・処置等２
        - なし → 070343xx01x0xx
        - あり
          - 1 → 070343xx01x1xx
          - 2 → 070343xx01x2xx

070350　椎間板変性、ヘルニア

- 手術
  - なし
    - 手術・処置等２
      - なし → 070350xx99x0xx
      - あり → 070350xx99x1xx
  - あり
    - その他の手術 → 070350xx97xxxx
    - Ｋ１３４－２Ｓ等 → 070350xx01xxxx

070370　脊椎骨粗鬆症

- 手術
  - なし → 070370xx99xxxx
  - あり
    - その他の手術 → 070370xx97xxxx
    - Ｋ１４２Ｓ等 → 070370xx02xxxx
    - Ｋ１４２－４ → 070370xx01xxxx

070380 ガングリオン

- 手術
  - なし → 070380xx99xxxx
  - あり
    - その他の手術 → 070380xx97xxxx
    - Ｋ０６６＄等 → 070380xx01xxxx

070390 線維芽細胞性障害

- 手術
  - なし → 手術・処置等２
    - なし → 070390xx99x0xx
    - あり → 070390xx99x1xx
  - あり → 手術・処置等２
    - なし → 070390xx97x0xx
    - あり → 070390xx97x1xx

070395 壊死性筋膜炎

- 手術
  - なし → 070395xx99xxxx
  - あり → 手術・処置等１
    - なし → 070395xx970xxx
    - あり → 070395xx971xxx

07040x 股関節骨頭壊死、股関節症（変形性を含む。）

070401　股関節骨頭壊死
070402　股関節症（変形性を含む。）

- 手術
  - なし → 07040xxx99xxxx
  - あり
    - その他の手術 → 07040xxx97xxxx
    - Ｋ０６６１等 → 07040xxx03xxxx
    - Ｋ０５５－２等 → 07040xxx02xxxx
    - Ｋ０８２－３＄等 → 07040xxx01xxxx

070420 大腿骨頭すべり症

- 手術
  - なし → 070420xx99xxxx
  - あり → 070420xx97xxxx

070430 神経異栄養症、骨成長障害、骨障害（その他）

- 手術
  - なし → 070430xx99xxxx
  - あり
    - その他の手術 → 070430xx97xxxx
    - Ｋ０４９＄等 → 070430xx01xxxx

070440 色素性絨毛結節性滑膜炎

- 手術
  - なし → 070440xx99xxxx
  - あり → 070440xx97xxxx

070460 股関節ペルテス病

- 手術
  - なし → 070460xx99xxxx
  - あり → 070460xx97xxxx

070470 関節リウマチ

手術・処置等２
1：人工呼吸など
2：エタネルセプト
3：デノスマブなど
4：サリルマブなど
5：インフリキシマブ

- 手術
  - なし
    - 手術・処置等２
      - なし — 070470xx99x0xx
      - あり
        - 1 — 070470xx99x1xx
        - 2 — 070470xx99x2xx
        - 3 — 定義副傷病
          - なし — 070470xx99x30x
          - あり — 070470xx99x31x
        - 4 — 070470xx99x4xx
        - 5 — 070470xx99x5xx
  - あり
    - その他の手術
      - 手術・処置等２
        - なし — 070470xx97x0xx
        - あり
          - 1 — 070470xx97x1xx
          - 2 — 070470xx97x2xx
          - 3 — 070470xx97x3xx
          - 4 — 070470xx97x4xx
          - 5 — 070470xx97x5xx
    - Ｋ０２９等
      - 手術・処置等２
        - なし — 070470xx02x0xx
        - あり
          - 1 — 070470xx02x1xx
          - 2 — 070470xx02x2xx
          - 3 — 070470xx02x3xx
          - 4 — 070470xx02x4xx
          - 5 — 070470xx02x5xx
    - Ｋ０８２－３Ｓ等
      - 手術・処置等２
        - なし — 070470xx01x0xx
        - あり
          - 1 — 070470xx01x1xx
          - 2 — 070470xx01x2xx
          - 3 — 070470xx01x3xx
          - 4 — 070470xx01x4xx
          - 5 — 070470xx01x5xx

070480 脊椎関節炎

手術・処置等２
1：アダリムマブ、ペドリズマブ
2：トシリズマブ
3：インフリキシマブ
4：インフリキシマブ（強直性脊椎炎の場合）

- 手術・処置等２
  - なし — 070480xxxxx0xx
  - あり
    - 1 — 070480xxxxx1xx
    - 2 — 070480xxxxx2xx
    - 3 — 070480xxxxx3xx
    - 4 — 070480xxxxx4xx

070510 痛風、関節の障害（その他）

- 手術
  - なし — 070510xx99xxxx
  - あり — 070510xx97xxxx

070520 リンパ節、リンパ管の疾患

- 手術
  - なし — 070520xx99xxxx
  - あり — 070520xx97xxxx

070560 重篤な臓器病変を伴う全身性自己免疫疾患

手術・処置等２
1：人工呼吸など
2：ポセンタン水和物（錠剤に限る。）
3：血漿交換療法
4：アダリムマブ
5：トシリズマブ
6：ガンマグロブリン
7：インフリキシマブ
8：リツキシマブ

- 手術
  - なし
    - 手術・処置等２
      - なし
        - 定義副傷病
          - なし — 070560xx99x00x
          - あり — 070560xx99x01x
      - あり
        - 1 — 070560xx99x1xx
        - 2 — 070560xx99x2xx
        - 3 — 070560xx99x3xx
        - 4 — 070560xx99x4xx
        - 5 — 070560xx99x5xx
        - 6 — 070560xx99x6xx
        - 7 — 070560xx99x7xx
        - 8 — 070560xx99x8xx
  - あり
    - 手術・処置等２
      - なし
        - 定義副傷病
          - なし — 070560xx97x00x
          - あり — 070560xx97x01x
      - あり
        - 1 — 070560xx97x1xx
        - 2 — 070560xx97x2xx
        - 3 — 070560xx97x3xx
        - 4 — 070560xx97x4xx
        - 5 — 070560xx97x5xx
        - 6 — 070560xx97x6xx
        - 7 — 070560xx97x7xx
        - 8 — 070560xx97x8xx

070570 瘢痕拘縮

手術・処置等１
1：全層植皮術、分層植皮術
2：組織拡張器による再建手術（一連につき）　その他の場合など

- 手術
  - なし — 070570xx99xxx
  - あり
    - その他の手術
      - 手術・処置等１
        - なし — 070570xx970xxx
        - あり
          - 1 — 070570xx971xxx
          - 2 — 070570xx972xxx
    - Ｋ０１０$
      - 手術・処置等１
        - なし — 070570xx010xxx
        - あり
          - 1 — 070570xx011xxx
          - 2 — 070570xx012xxx

070580 斜頸

- 手術
  - なし — 070580xx99xxxx
  - あり — 070580xx97xxxx

070590 血管腫、リンパ管腫

手術・処置等２
1：人工呼吸
2：皮膚レーザー照射療法

- 手術
  - なし
    - 手術・処置等２
      - なし — 070590xx99x0xx
      - あり
        - 1 — 070590xx99x1xx
        - 2 — 070590xx99x2xx
  - あり
    - 手術・処置等２
      - なし — 070590xx97x0xx
      - あり
        - 1 — 070590xx97x1xx
        - 2 — 070590xx97x2xx

070600 骨折変形癒合、癒合不全などによる変形（上肢以外）

- 手術
  - なし — 070600xx99xxxx
  - あり
    - その他の手術 — 070600xx97xxxx
    - Ｋ０５８$等 — 070600xx01xxxx

070610 骨折変形癒合、癒合不全などによる変形（上肢）

- 手術
  - なし → 070610xx99xxx
  - あり
    - その他の手術 → 定義副傷病
      - なし → 070610xx97xx0x
      - あり → 070610xx97xx1x
    - Ｋ０５７２等 → 定義副傷病
      - なし → 070610xx01xx0x
      - あり → 070610xx01xx1x

071030 その他の筋骨格系・結合組織の疾患

- 手術
  - なし → 071030xx99xxxx
  - あり → 071030xx97xxxx

080005 黒色腫

手術・処置等２
1：人工呼吸など
2：ダブラフェニブメシル酸塩+トラメチニブ　ジメチルスルホキシド付加物あり、
　　エンコラフェニブ+ビニメチニブあり
3：イピリムマブ
4：ペムブロリズマブ、ニボルマブ

- 手術
  - なし
    - 手術・処置等２
      - なし → 080005xx99x0xx
      - あり
        - 1 → 080005xx99x1xx
        - 2 → 080005xx99x2xx
        - 3 → 080005xx99x3xx
        - 4 → 080005xx99x4xx
  - あり
    - その他の手術
      - 手術・処置等２
        - なし → 080005xx97x0xx
        - あり
          - 1 → 080005xx97x1xx
          - 2 → 080005xx97x2xx
          - 3 → 080005xx97x3xx
          - 4 → 080005xx97x4xx
    - Ｋ００７Ｓ等
      - 手術・処置等２
        - なし → 080005xx01x0xx
        - あり
          - 1 → 080005xx01x1xx
          - 2 → 080005xx01x2xx
          - 3 → 080005xx01x3xx
          - 4 → 080005xx01x4xx

080006 皮膚の悪性腫瘍（黒色腫以外）

手術・処置等２
1：人工呼吸、中心静脈注射
2：放射線療法
3：化学療法ありかつ放射線療法なし

- 手術
  - なし
    - 手術・処置等２
      - なし → 080006xx99x0xx
      - あり
        - 1 → 080006xx99x1xx
        - 2 → 080006xx99x2xx
        - 3 → 080006xx99x3xx
  - あり
    - その他の手術
      - 手術・処置等２
        - なし → 080006xx97x0xx
        - あり
          - 1 → 080006xx97x1xx
          - 2 → 080006xx97x2xx
          - 3 → 080006xx97x3xx
    - Ｋ００７Ｓ等
      - 手術・処置等２
        - なし → 080006xx01x0xx
        - あり
          - 1 → 080006xx01x1xx
          - 2 → 080006xx01x2xx
          - 3 → 080006xx01x3xx

080007 皮膚の良性新生物

- 手術
  - なし → 080007xx99xxxx
  - あり
    - その他の手術 → 080007xx97xxxx
    - Ｋ００５Ｓ等
      - 手術・処置等１
        - なし → 080007xx010xxx
        - あり → 080007xx011xxx

080010 膿皮症

- 手術・処置等1
  - なし → 080010xxxx0xxx
  - あり → 080010xxxx1xxx

080020 帯状疱疹

- 080020xxxxxxxx

080030 疱疹（帯状疱疹を除く。）、その類症

- 080030xxxxxxxx

080040 ウイルス性急性発疹症

- 080040xxxxxxxx

080050 湿疹、皮膚炎群

- 080050xxxxxxxx

080080 痒疹、蕁麻疹

- 080080xxxxxxxx

080090 紅斑症

- 080090xxxxxxxx

080100 薬疹、中毒疹

- 手術・処置等1
  - なし → 080100xxxx0xxx
  - あり → 080100xxxx1xxx

080105 重症薬疹

- 手術・処置等2
  - なし → 080105xxxxx0xx
  - あり
    - 1 → 080105xxxxx1xx
    - 2 → 080105xxxxx2xx

手術・処置等2
1：人工呼吸など
2：乾燥ポリエチレングリコール処理人免疫グロブリン

080110 水疱症

- 手術・処置等2
  - なし → 080110xxxxx0xx
  - あり
    - 1 → 080110xxxxx1xx
    - 2 → 080110xxxxx2xx

手術・処置等2
1：血漿交換療法
2：ガンマグロブリン

080120 紅皮症

- 080120xxxxxxxx

080130 角化症、角皮症

- 080130xxxxxxxx

080140 炎症性角化症

- 手術・処置等2
  - なし → 080140xxxxx0xx
  - あり
    - 1 → 080140xxxxx1xx
    - 2 → 080140xxxxx2xx
    - 3 → 080140xxxxx3xx

手術・処置等2
1：アダリムマブ
2：インフリキシマブ
3：イキセキズマブなど

080150 爪の疾患

- 手術
  - なし → 080150xx99xxxx
  - あり → 080150xx97xxxx

080160 皮膚の萎縮性障害

- 080160xxxxxxxx

080180 母斑、母斑症

- 手術
  - なし → 080180xx99xxxx
  - あり
    - 手術・処置等1
      - なし → 080180xx970xxx
      - あり → 080180xx971xxx

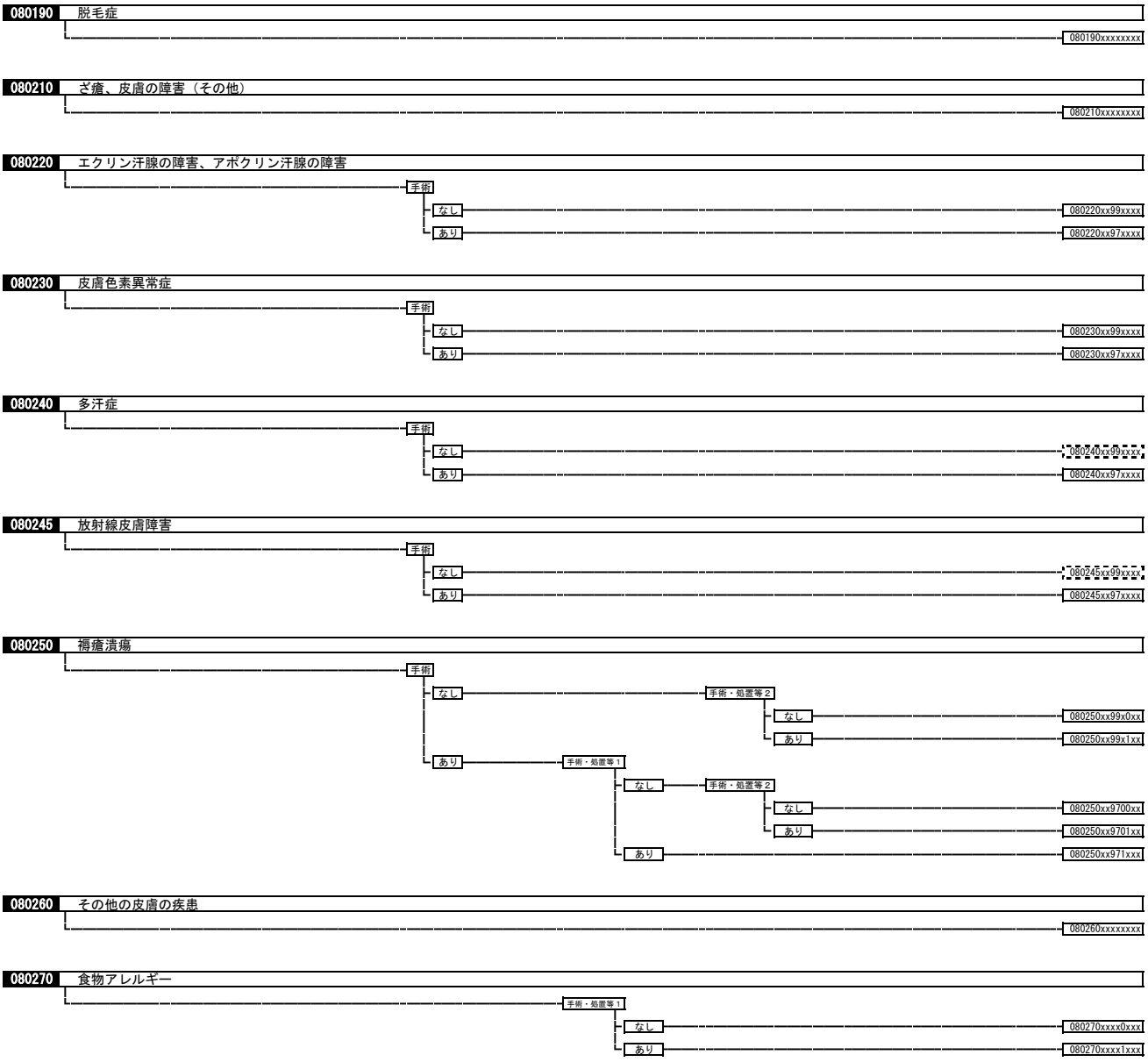
080190 脱毛症
080190xxxxxxxx
080210 ざ瘡、皮膚の障害（その他）
080210xxxxxxxx
080220 エクリン汗腺の障害、アポクリン汗腺の障害
手術
なし
080220xx99xxxx
あり
080220xx97xxxx
080230 皮膚色素異常症
手術
なし
080230xx99xxxx
あり
080230xx97xxxx
080240 多汗症
手術
なし
080240xx99xxxx
あり
080240xx97xxxx
080245 放射線皮膚障害
手術
なし
080245xx99xxxx
あり
080245xx97xxxx
080250 褥瘡潰瘍
手術
なし
手術・処置等2
なし
080250xx99x0xx
あり
080250xx99x1xx
あり
手術・処置等1
なし
手術・処置等2
なし
080250xx9700xx
あり
080250xx9701xx
あり
080250xx971xxx
080260 その他の皮膚の疾患
080260xxxxxxxx
080270 食物アレルギー
手術・処置等1
なし
080270xxxx0xxx
あり
080270xxxx1xxx

090010 乳房の悪性腫瘍

手術・処置等２
1：人工呼吸など
2：放射線療法
3：化学療法ありかつ放射線療法なし
4：ドセタキセル水和物など
5：エリブリンメシル酸塩
6：トラスツズマブ、
　パクリタキセル（アルブミン懸濁型）
7：ペパシズマブ
8：ペルツズマブ
9：トラスツズマブ　エムタンシン

- 手術
  - なし
    - 手術・処置等２
      - なし
        - 定義副傷病
          - なし — 090010xx99x00x
          - あり — 090010xx99x01x
      - あり
        - 1 — 090010xx99x1xx
        - 2 — 090010xx99x2xx
        - 3 — 定義副傷病
          - なし — 090010xx99x30x
          - あり — 090010xx99x31x
        - 4 — 090010xx99x4xx
        - 5 — 090010xx99x5xx
        - 6 — 090010xx99x6xx
        - 7 — 090010xx99x7xx
        - 8 — 090010xx99x8xx
        - 9 — 090010xx99x9xx
  - あり
    - その他の手術
      - 手術・処置等２
        - なし — 090010xx97x0xx
        - あり
          - 1 — 090010xx97x1xx
          - 2 — 090010xx97x2xx
          - 3 — 定義副傷病
            - なし — 090010xx97x30x
            - あり — 090010xx97x31x
          - 4 — 定義副傷病
            - なし — 090010xx97x40x
            - あり — 090010xx97x41x
          - 5 — 090010xx97x5xx
          - 6 — 090010xx97x6xx
          - 7 — 090010xx97x7xx
          - 8 — 090010xx97x8xx
          - 9 — 090010xx97x9xx
    - Ｋ０２２１等 — 090010xx04xxxx
    - Ｋ４７６－３２ — 090010xx03xxxx
    - Ｋ４７６２
      - 手術・処置等２
        - なし — 090010xx02x0xx
        - あり
          - 1 — 090010xx02x1xx
          - 2 — 090010xx02x2xx
          - 3 — 090010xx02x3xx
          - 4 — 090010xx02x4xx
          - 5 — 090010xx02x5xx
          - 6 — 090010xx02x6xx
          - 7 — 090010xx02x7xx
          - 8 — 090010xx02x8xx
          - 9 — 090010xx02x9xx
    - Ｋ４７６４等
      - 手術・処置等２
        - なし — 090010xx01x0xx
        - あり
          - 1 — 090010xx01x1xx
          - 2 — 090010xx01x2xx
          - 3 — 090010xx01x3xx
          - 4 — 090010xx01x4xx
          - 5 — 090010xx01x5xx
          - 6 — 090010xx01x6xx
          - 7 — 090010xx01x7xx
          - 8 — 090010xx01x8xx
          - 9 — 090010xx01x9xx

090020 乳房の良性腫瘍

- 手術
  - なし — 090020xx99xxxx
  - あり — 090020xx97xxxx

090030 乳房の炎症性障害

- 手術
  - なし — 090030xx99xxxx
  - あり — 090030xx97xxxx

090040 乳房の形態異常、女性化乳房、乳腺症など

- 手術
  - なし → 090040xx99xxxx
  - あり
    - その他の手術 → 090040xx97xxxx
    - Ｋ０１３Ｓ等 → 090040xx01xxxx

100010 多発性内分泌腺腫症

- 手術
  - なし → 100010xx99xxxx
  - あり → 100010xx97xxxx

100020 甲状腺の悪性腫瘍

手術・処置等２
1：放射線療法、化学療法
2：Ｉ１３１内用療法
3：ソラフェニブトシル酸塩
4：レンバチニブメシル酸塩
5：ヒトチロトロピンアルファ

- 手術
  - なし
    - 手術・処置等２
      - なし
        - 定義副傷病
          - なし → 100020xx99x00x
          - あり → 100020xx99x01x
      - あり
        - 1 → 100020xx99x1xx
        - 2 → 100020xx99x2xx
        - 3 → 100020xx99x3xx
        - 4 → 100020xx99x4xx
        - 5 → 100020xx99x5xx
  - あり
    - その他の手術
      - 手術・処置等１
        - なし → 100020xx970xxx
        - あり → 100020xx971xxx
    - Ｋ４６３１等
      - 手術・処置等１
        - なし → 100020xx010xxx
        - あり → 100020xx011xxx

100030 内分泌腺および関連組織の腫瘍

- 手術
  - なし
    - 手術・処置等２
      - なし → 100030xx99x0xx
      - あり → 100030xx99x1xx
  - あり
    - 手術・処置等２
      - なし → 100030xx97x0xx
      - あり → 100030xx97x1xx

100040 糖尿病性ケトアシドーシス、非ケトン昏睡

- 手術・処置等２
  - なし
    - 定義副傷病
      - なし → 100040xxxxx00x
      - あり → 100040xxxxx01x
  - あり
    - 定義副傷病
      - なし → 100040xxxxx10x
      - あり → 100040xxxxx11x

100050 低血糖症（糖尿病治療に伴う場合）

- 100050xxxxxxxx

100060 １型糖尿病（糖尿病性ケトアシドーシスを除く。）（末梢循環不全なし。）

手術・処置等２
1：インスリン製剤（注射薬に限る。）
2：人工腎臓　その他の場合

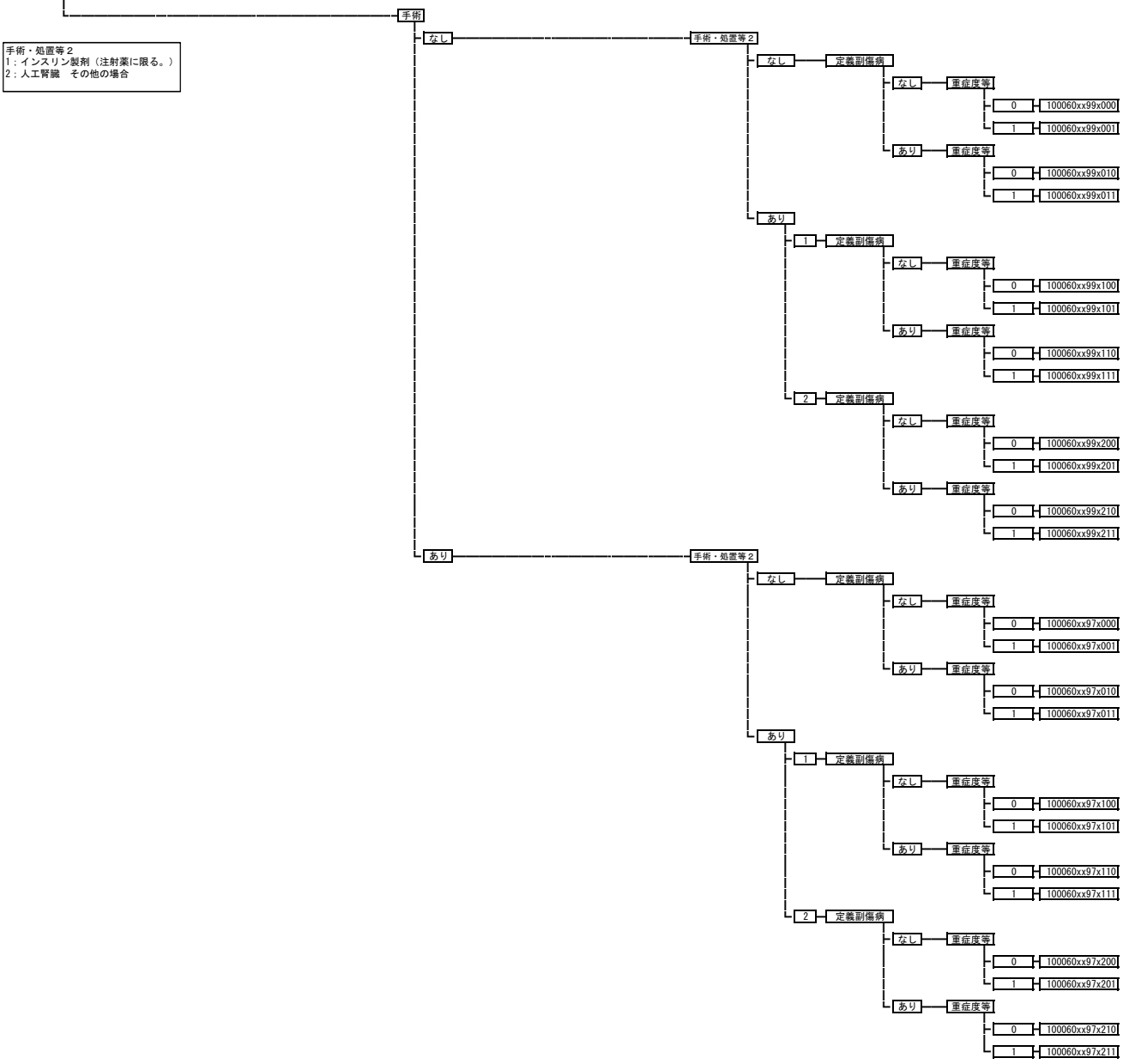

100061 １型糖尿病（糖尿病性ケトアシドーシスを除く。）（末梢循環不全あり。）

手術・処置等２
1：インスリン製剤（注射薬に限る。）
2：人工腎臓　その他の場合

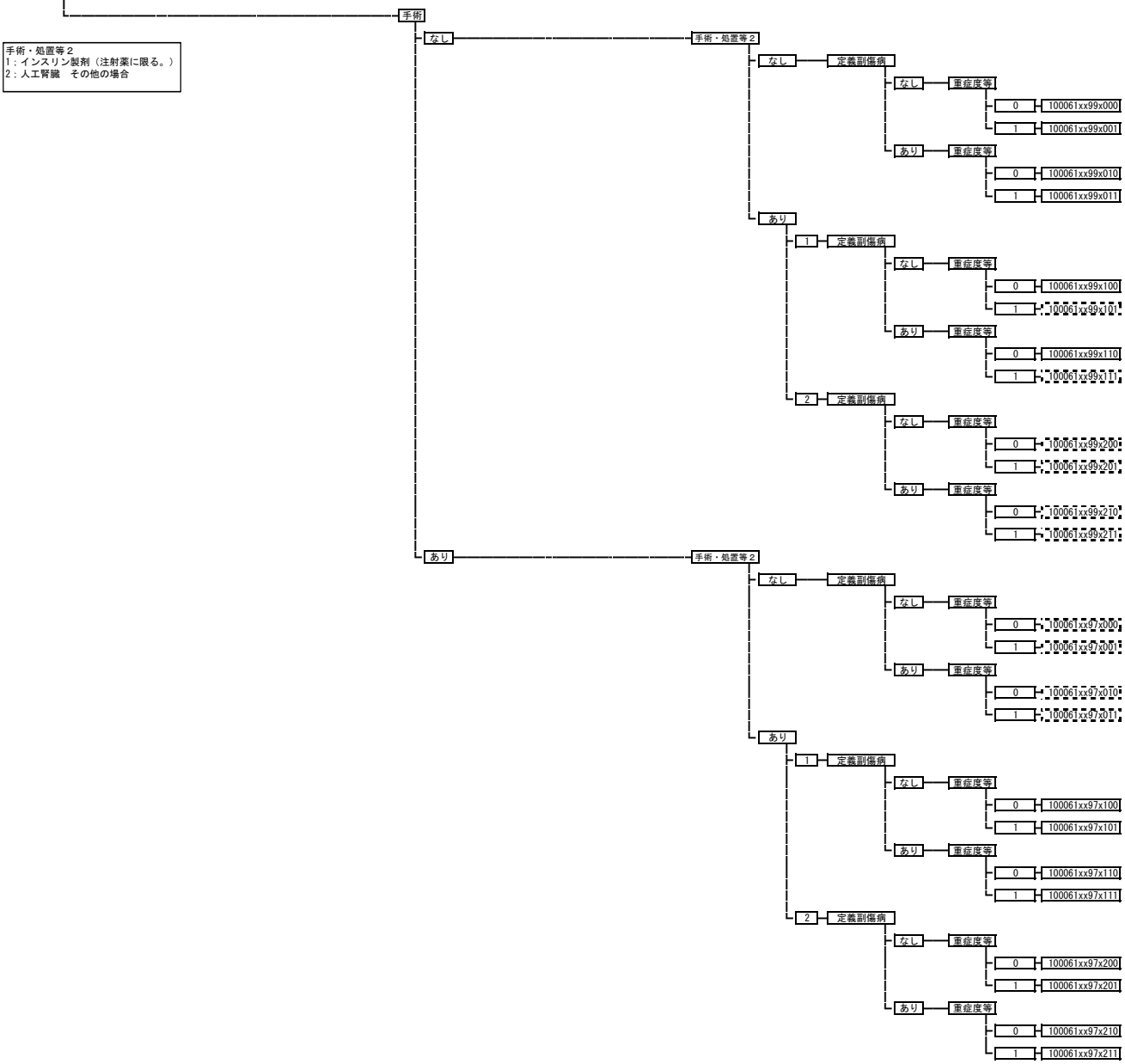

100070 ２型糖尿病（糖尿病性ケトアシドーシスを除く。）（末梢循環不全なし。）

手術・処置等２
1：インスリン製剤（注射薬に限る。）
2：人工腎臓　その他の場合

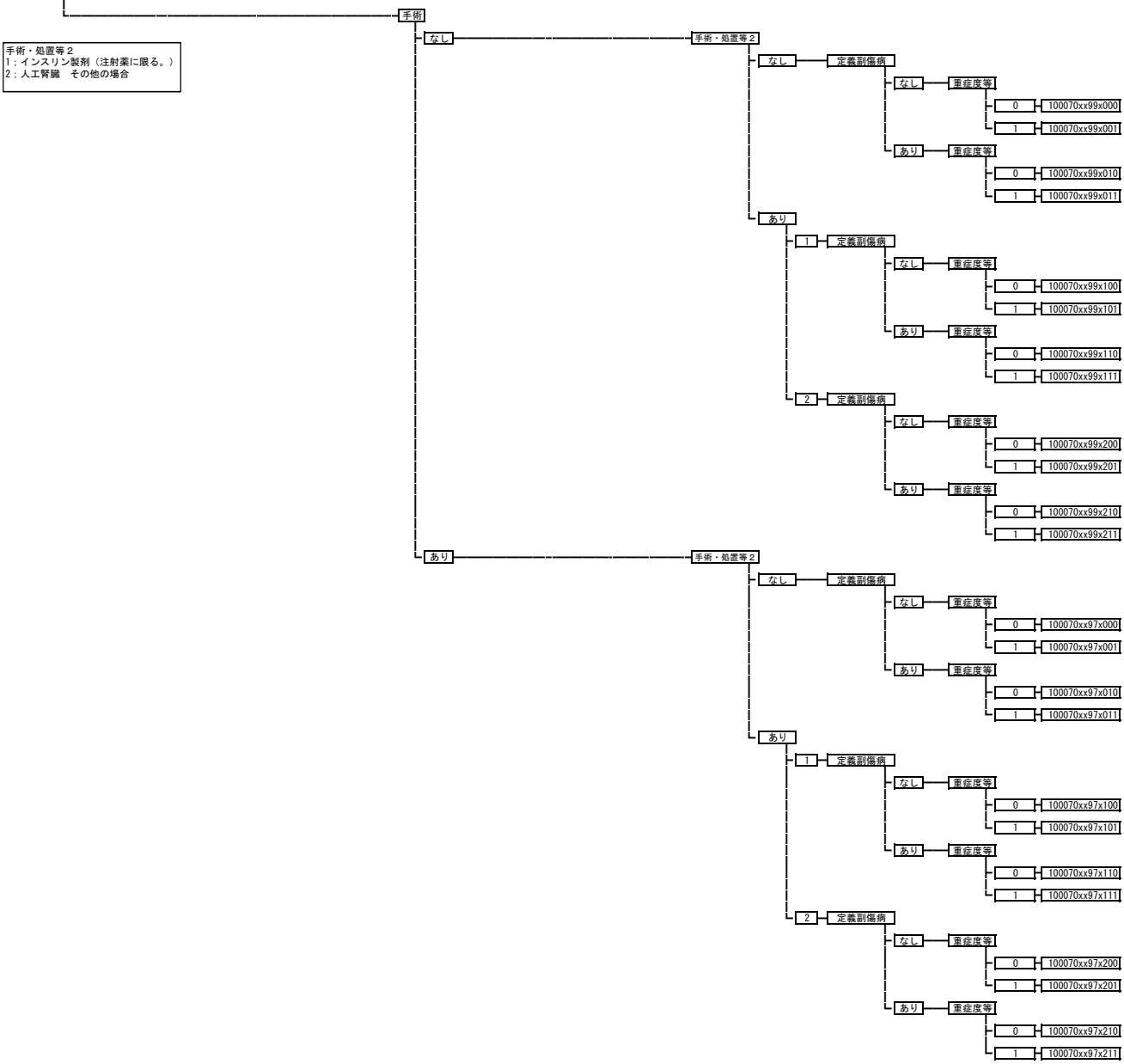

100071 ２型糖尿病（糖尿病性ケトアシドーシスを除く。）（末梢循環不全あり。）

手術・処置等２
1：インスリン製剤（注射薬に限る。）
2：人工腎臓　その他の場合

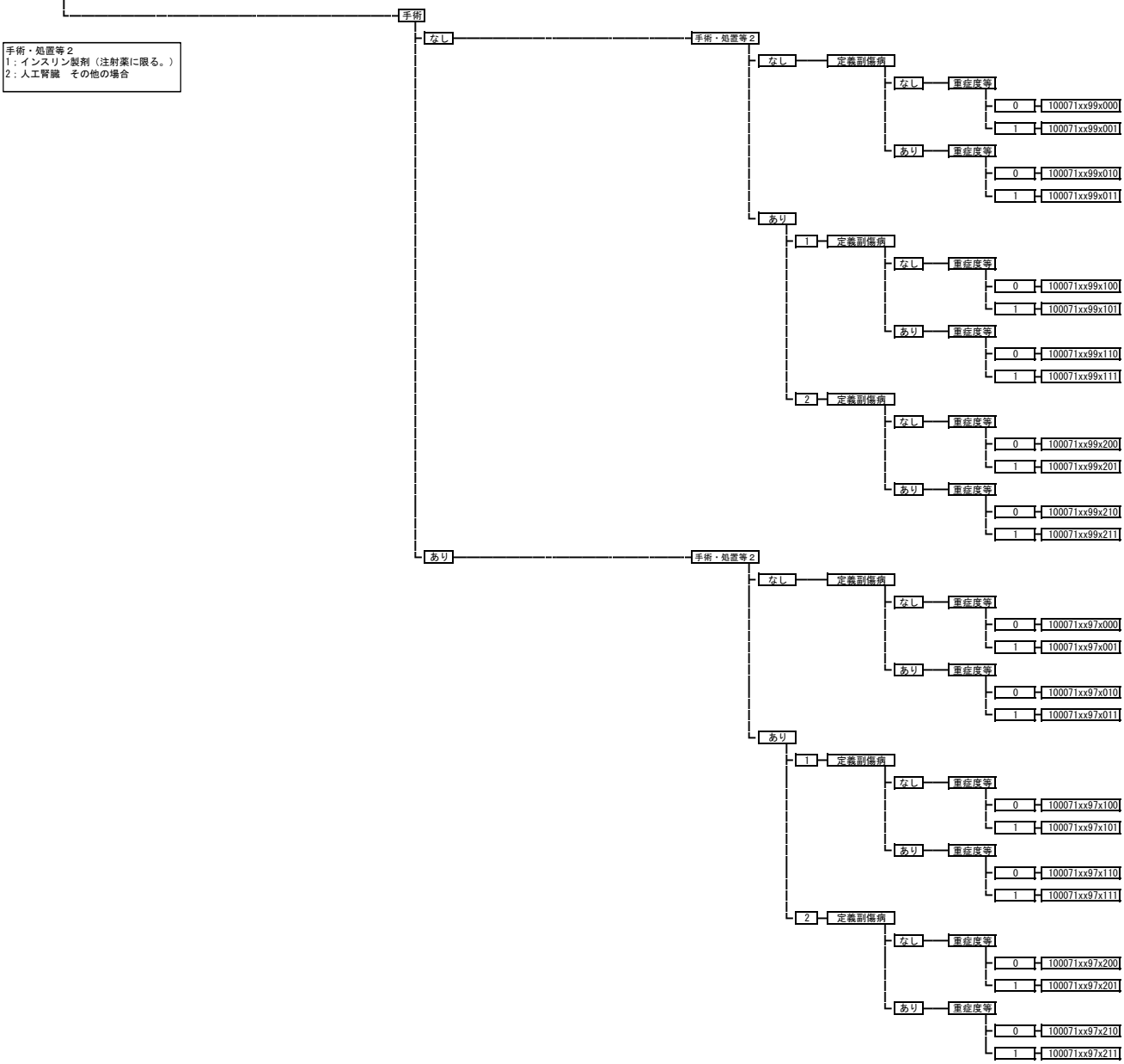

100080 その他の糖尿病（糖尿病性ケトアシドーシスを除く。）（末梢循環不全なし。）

手術・処置等２
1：インスリン製剤（注射薬に限る。）
2：人工腎臓　その他の場合

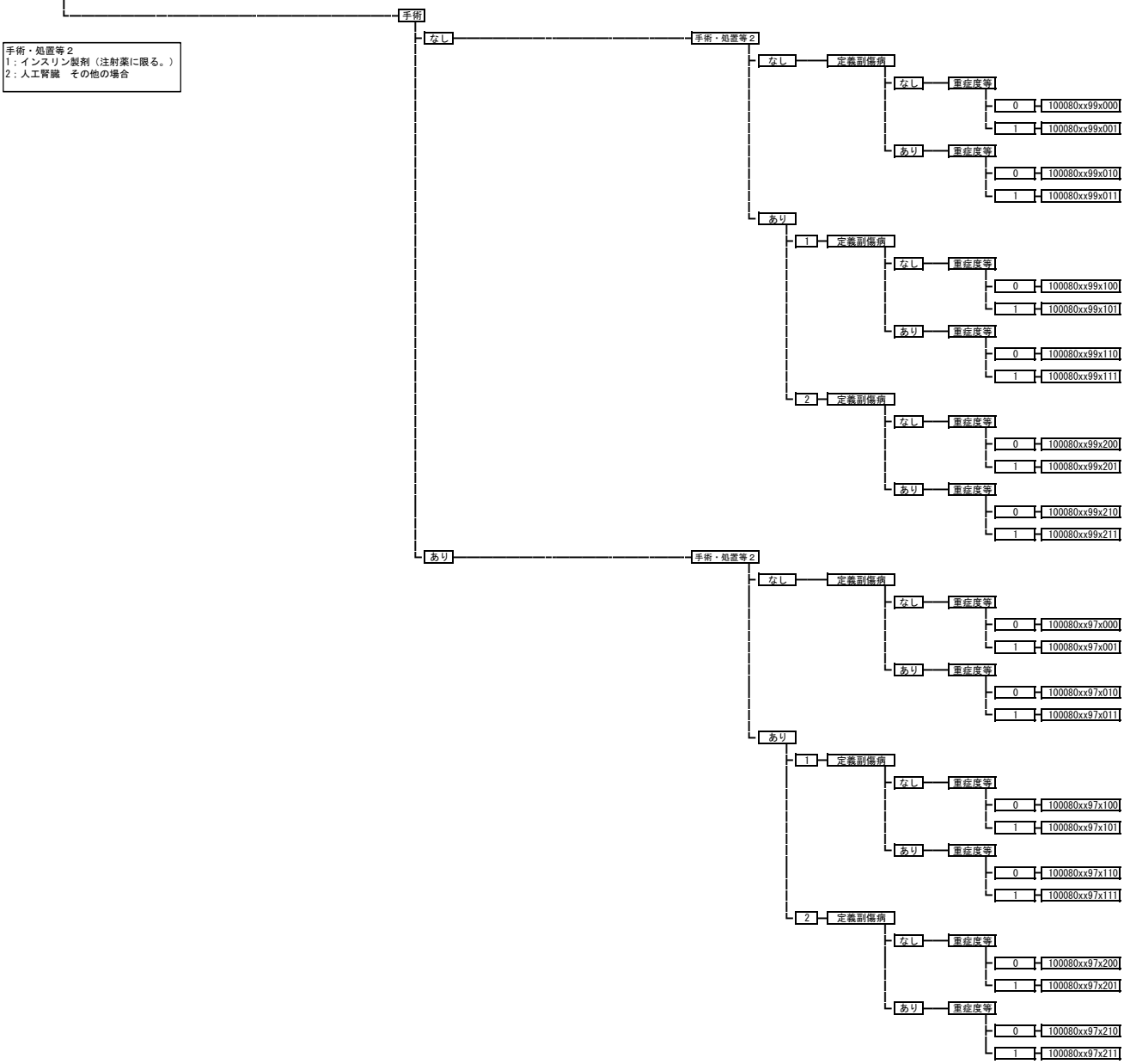

100081 その他の糖尿病（糖尿病性ケトアシドーシスを除く。）（末梢循環不全あり。）

手術・処置等２
1：インスリン製剤（注射薬に限る。）
2：人工腎臓　その他の場合

- 手術
  - なし
    - 手術・処置等２
      - なし
        - 定義副傷病
          - なし
            - 重症度等
              - 0 — 100081xx99x000
              - 1 — 100081xx99x001
          - あり
            - 重症度等
              - 0 — 100081xx99x010
              - 1 — 100081xx99x011
      - あり
        - 1 定義副傷病
          - なし
            - 重症度等
              - 0 — 100081xx99x100
              - 1 — 100081xx99x101
          - あり
            - 重症度等
              - 0 — 100081xx99x110
              - 1 — 100081xx99x111
        - 2 定義副傷病
          - なし
            - 重症度等
              - 0 — 100081xx99x200
              - 1 — 100081xx99x201
          - あり
            - 重症度等
              - 0 — 100081xx99x210
              - 1 — 100081xx99x211
  - あり
    - 手術・処置等２
      - なし
        - 定義副傷病
          - なし
            - 重症度等
              - 0 — 100081xx97x000
              - 1 — 100081xx97x001
          - あり
            - 重症度等
              - 0 — 100081xx97x010
              - 1 — 100081xx97x011
      - あり
        - 1 定義副傷病
          - なし
            - 重症度等
              - 0 — 100081xx97x100
              - 1 — 100081xx97x101
          - あり
            - 重症度等
              - 0 — 100081xx97x110
              - 1 — 100081xx97x111
        - 2 定義副傷病
          - なし
            - 重症度等
              - 0 — 100081xx97x200
              - 1 — 100081xx97x201
          - あり
            - 重症度等
              - 0 — 100081xx97x210
              - 1 — 100081xx97x211

100100 糖尿病足病変

- 手術
  - なし
    - 手術・処置等２
      - なし — 100100xx99x0xx
      - あり — 100100xx99x1xx
  - あり
    - 手術・処置等２
      - なし — 100100xx97x0xx
      - あり — 100100xx97x1xx

100120 肥満症

- 手術
  - なし — 100120xx99xxxx
  - あり — 100120xx97xxxx

100130 甲状腺の良性結節

- 手術
  - なし
    - 手術・処置等２
      - なし — 100130xx99x0xx
      - あり — 100130xx99x1xx
  - あり
    - 手術・処置等２
      - なし — 100130xx97x0xx
      - あり — 100130xx97x1xx

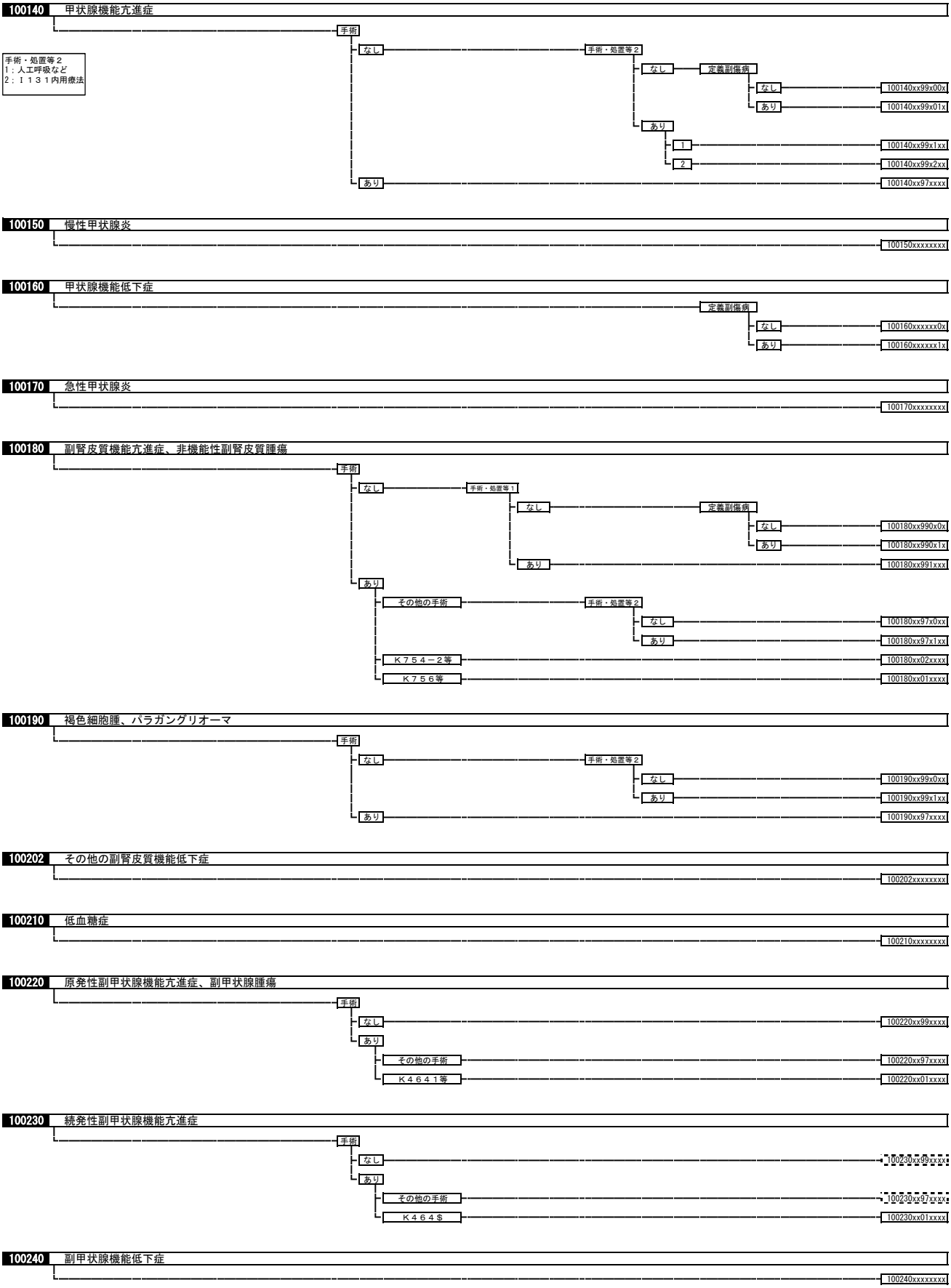
100140 甲状腺機能亢進症
手術・処置等２
１：人工呼吸など
２：Ｉ１３１内用療法
手術
なし
手術・処置等２
なし
定義副傷病
なし
100140xx99x00x
あり
100140xx99x01x
あり
1
100140xx99x1xx
2
100140xx99x2xx
あり
100140xx97xxxx
100150 慢性甲状腺炎
100150xxxxxxxx
100160 甲状腺機能低下症
定義副傷病
なし
100160xxxxxx0x
あり
100160xxxxxx1x
100170 急性甲状腺炎
100170xxxxxxxx
100180 副腎皮質機能亢進症、非機能性副腎皮質腫瘍
手術
なし
手術・処置等１
なし
定義副傷病
なし
100180xx990x0x
あり
100180xx990x1x
あり
100180xx991xxx
あり
その他の手術
手術・処置等２
なし
100180xx97x0xx
あり
100180xx97x1xx
Ｋ７５４－２等
100180xx02xxxx
Ｋ７５６等
100180xx01xxxx
100190 褐色細胞腫、パラガングリオーマ
手術
なし
手術・処置等２
なし
100190xx99x0xx
あり
100190xx99x1xx
あり
100190xx97xxxx
100202 その他の副腎皮質機能低下症
100202xxxxxxxx
100210 低血糖症
100210xxxxxxxx
100220 原発性副甲状腺機能亢進症、副甲状腺腫瘍
手術
なし
100220xx99xxxx
あり
その他の手術
100220xx97xxxx
Ｋ４６４１等
100220xx01xxxx
100230 続発性副甲状腺機能亢進症
手術
なし
100230xx99xxxx
あり
その他の手術
100230xx97xxxx
Ｋ４６４＄
100230xx01xxxx
100240 副甲状腺機能低下症
100240xxxxxxxx

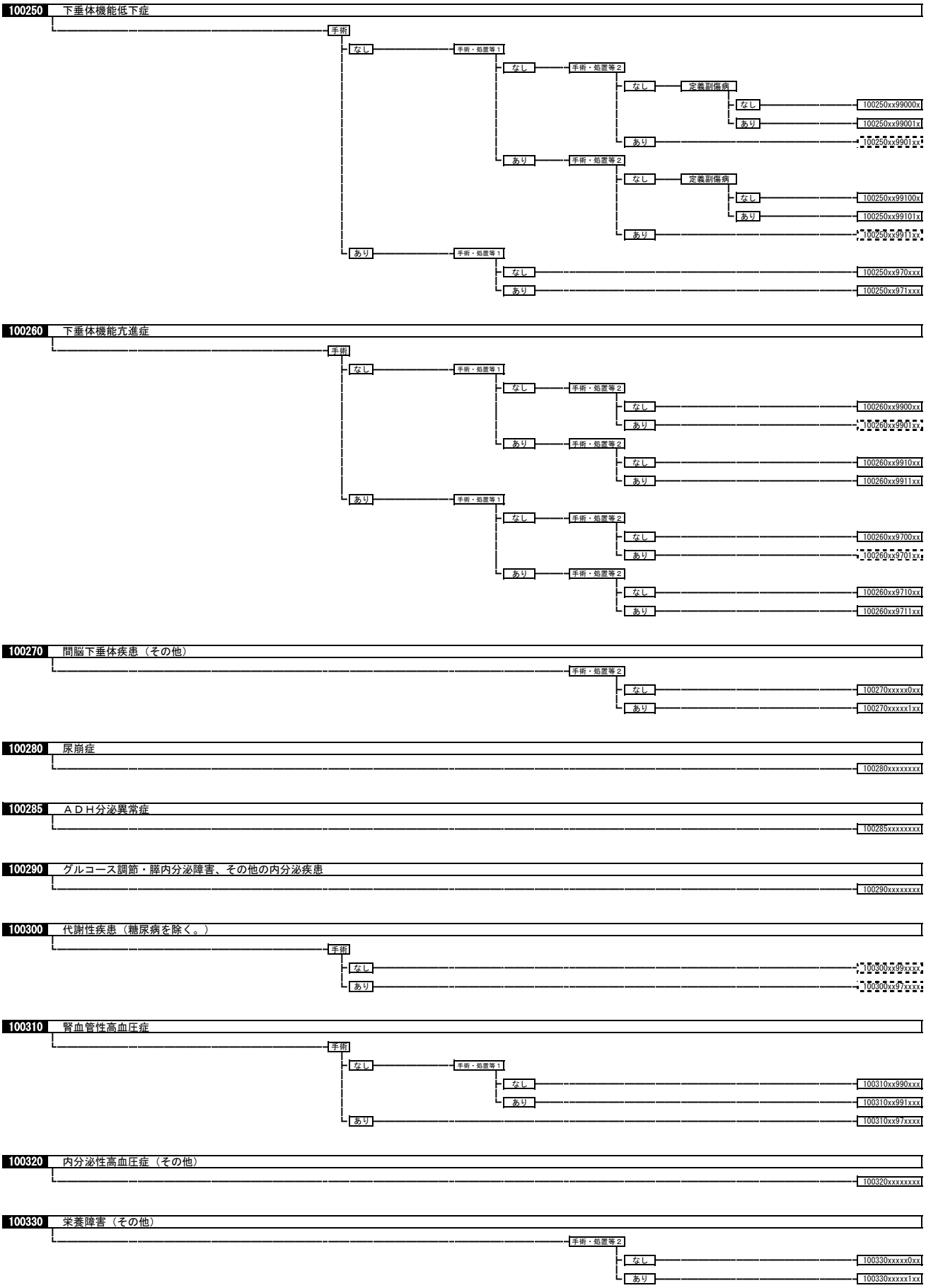
100250 下垂体機能低下症
手術
なし
手術・処置等1
なし
手術・処置等2
なし
定義副傷病
なし
100250xx99000x
あり
100250xx99001x
あり
100250xx9901xx
あり
手術・処置等2
なし
定義副傷病
なし
100250xx99100x
あり
100250xx99101x
あり
100250xx9911xx
あり
手術・処置等1
なし
100250xx970xxx
あり
100250xx971xxx
100260 下垂体機能亢進症
手術
なし
手術・処置等1
なし
手術・処置等2
なし
100260xx9900xx
あり
100260xx9901xx
あり
手術・処置等2
なし
100260xx9910xx
あり
100260xx9911xx
あり
手術・処置等1
なし
手術・処置等2
なし
100260xx9700xx
あり
100260xx9701xx
あり
手術・処置等2
なし
100260xx9710xx
あり
100260xx9711xx
100270 間脳下垂体疾患（その他）
手術・処置等2
なし
100270xxxxx0xx
あり
100270xxxxx1xx
100280 尿崩症
100280xxxxxxxx
100285 ＡＤＨ分泌異常症
100285xxxxxxxx
100290 グルコース調節・膵内分泌障害、その他の内分泌疾患
100290xxxxxxxx
100300 代謝性疾患（糖尿病を除く。）
手術
なし
100300xx99xxxx
あり
100300xx97xxxx
100310 腎血管性高血圧症
手術
なし
手術・処置等1
なし
100310xx990xxx
あり
100310xx991xxx
あり
100310xx97xxxx
100320 内分泌性高血圧症（その他）
100320xxxxxxxx
100330 栄養障害（その他）
手術・処置等2
なし
100330xxxxx0xx
あり
100330xxxxx1xx

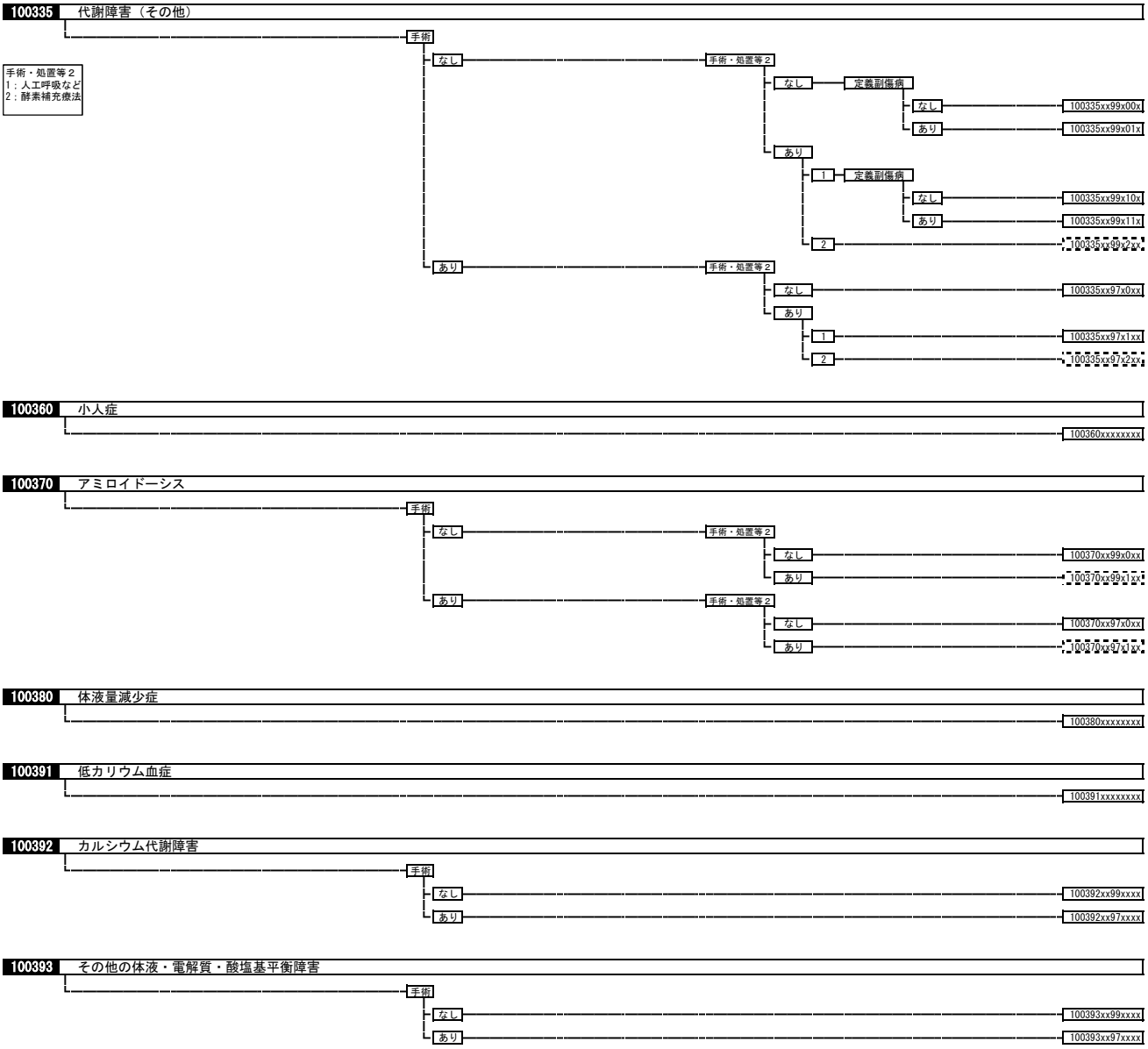
100335 代謝障害（その他）
手術
なし
手術・処置等２
なし
定義副傷病
なし
100335xx99x00x
あり
100335xx99x01x
あり
1
定義副傷病
なし
100335xx99x10x
あり
100335xx99x11x
2
100335xx99x2xx
あり
手術・処置等２
なし
100335xx97x0xx
あり
1
100335xx97x1xx
2
100335xx97x2xx
手術・処置等２
1：人工呼吸など
2：酵素補充療法
100360 小人症
100360xxxxxxxx
100370 アミロイドーシス
手術
なし
手術・処置等２
なし
100370xx99x0xx
あり
100370xx99x1xx
あり
手術・処置等２
なし
100370xx97x0xx
あり
100370xx97x1xx
100380 体液量減少症
100380xxxxxxxx
100391 低カリウム血症
100391xxxxxxxx
100392 カルシウム代謝障害
手術
なし
100392xx99xxxx
あり
100392xx97xxxx
100393 その他の体液・電解質・酸塩基平衡障害
手術
なし
100393xx99xxxx
あり
100393xx97xxxx

11001x　腎腫瘍

110011　腎の悪性腫瘍
110012　腎の良性腫瘍

手術・処置等２
1：人工呼吸など
2：ソラフェニブトシル酸塩など
3：テムシロリムス
4：IL-2
5：ニボルマブ

- 手術
  - なし
    - 手術・処置等２
      - なし → 11001xxx99x0xx
      - あり
        - 1 → 11001xxx99x1xx
        - 2 → 11001xxx99x2xx
        - 3 → 11001xxx99x3xx
        - 4 → 11001xxx99x4xx
        - 5 → 11001xxx99x5xx
  - あり
    - その他の手術
      - 手術・処置等２
        - なし
          - 定義副傷病
            - なし → 11001xxx97x00x
            - あり → 11001xxx97x01x
        - あり
          - 1 → 11001xxx97x1xx
          - 2 → 11001xxx97x2xx
          - 3 → 11001xxx97x3xx
          - 4 → 11001xxx97x4xx
          - 5 → 11001xxx97x5xx
    - Ｋ７７３等
      - 手術・処置等２
        - なし → 11001xxx01x0xx
        - あり
          - 1 → 11001xxx01x1xx
          - 2 → 11001xxx01x2xx
          - 3 → 11001xxx01x3xx
          - 4 → 11001xxx01x4xx
          - 5 → 11001xxx01x5xx

11002x　性器の悪性腫瘍

110021　陰茎の悪性腫瘍
110022　性器の悪性腫瘍

手術・処置等２
1：放射線療法、化学療法
2：アベルマブなど

- 手術
  - なし
    - 手術・処置等２
      - なし → 11002xxx99x0xx
      - あり
        - 1 → 11002xxx99x1xx
        - 2 → 11002xxx99x2xx
  - あり
    - 手術・処置等２
      - なし → 11002xxx97x0xx
      - あり
        - 1 → 11002xxx97x1xx
        - 2 → 11002xxx97x2xx

11004x　尿道・性器の良性腫瘍

110041　尿道腫瘍
110042　性器の良性腫瘍（その他）

- 手術
  - なし → 11004xxx99xxxx
  - あり → 11004xxx97xxxx

110050　後腹膜疾患

- 手術
  - なし
    - 手術・処置等２
      - なし
        - 定義副傷病
          - なし → 110050xx99x00x
          - あり → 110050xx99x01x
      - あり → 110050xx99x1xx
  - あり
    - その他の手術
      - 手術・処置等２
        - なし
          - 定義副傷病
            - なし → 110050xx97x00x
            - あり → 110050xx97x01x
        - あり
          - 定義副傷病
            - なし → 110050xx97x10x
            - あり → 110050xx97x11x
    - Ｋ６４３等
      - 手術・処置等２
        - なし → 110050xx01x0xx
        - あり → 110050xx01x1xx

110060 腎盂・尿管の悪性腫瘍

手術・処置等２
1：人工呼吸など
2：化学療法

- 手術
  - なし
    - 手術・処置等２
      - なし — 110060xx99x0xx
      - あり
        - 1 — 110060xx99x1xx
        - 2 — 定義副傷病
          - なし — 110060xx99x20x
          - あり — 110060xx99x21x
  - あり
    - その他の手術 — 手術・処置等２
      - なし — 定義副傷病
        - なし — 110060xx97x00x
        - あり — 110060xx97x01x
      - あり
        - 1 — 110060xx97x1xx
        - 2 — 110060xx97x2xx
    - Ｋ７７３等 — 手術・処置等２
      - なし — 110060xx01x0xx
      - あり
        - 1 — 110060xx01x1xx
        - 2 — 110060xx01x2xx

110070 膀胱腫瘍

手術・処置等２
1：人工呼吸など
2：化学療法

- 手術
  - なし
    - 手術・処置等２
      - なし — 110070xx99x0xx
      - あり
        - 1 — 110070xx99x1xx
        - 2 — 定義副傷病
          - なし — 110070xx99x20x
          - あり — 110070xx99x21x
  - あり
    - その他の手術 — 手術・処置等２
      - なし — 定義副傷病
        - なし — 110070xx97x00x
        - あり — 110070xx97x01x
      - あり
        - 1 — 110070xx97x1xx
        - 2 — 110070xx97x2xx
    - Ｋ８０３６$ — 手術・処置等１
      - なし — 手術・処置等２
        - なし — 110070xx0200xx
        - あり
          - 1 — 定義副傷病
            - なし — 110070xx02010x
            - あり — 110070xx02011x
          - 2 — 定義副傷病
            - なし — 110070xx02020x
            - あり — 110070xx02021x
      - あり — 手術・処置等２
        - なし — 定義副傷病
          - なし — 110070xx02100x
          - あり — 110070xx02101x
        - あり
          - 1 — [illegible]
          - 2 — 110070xx0212xx
    - Ｋ８０３１等 — 手術・処置等１
      - なし — 手術・処置等２
        - なし — 110070xx0100xx
        - あり
          - 1 — 110070xx0101xx
          - 2 — 110070xx0102xx
      - あり — 110070xx011xxx

110080 前立腺の悪性腫瘍

手術・処置等２
1：人工呼吸、中心静脈注射
2：放射線療法
3：化学療法、ドセタキセル水和物
4：エンザルタミドなど
5：カバジタキセル　アセトン付加物
6：塩化ラジウム（２２３Ｒａ）
7：密封小線源治療（一連につき）　組織内照射 前立腺癌に対する永久挿入療法

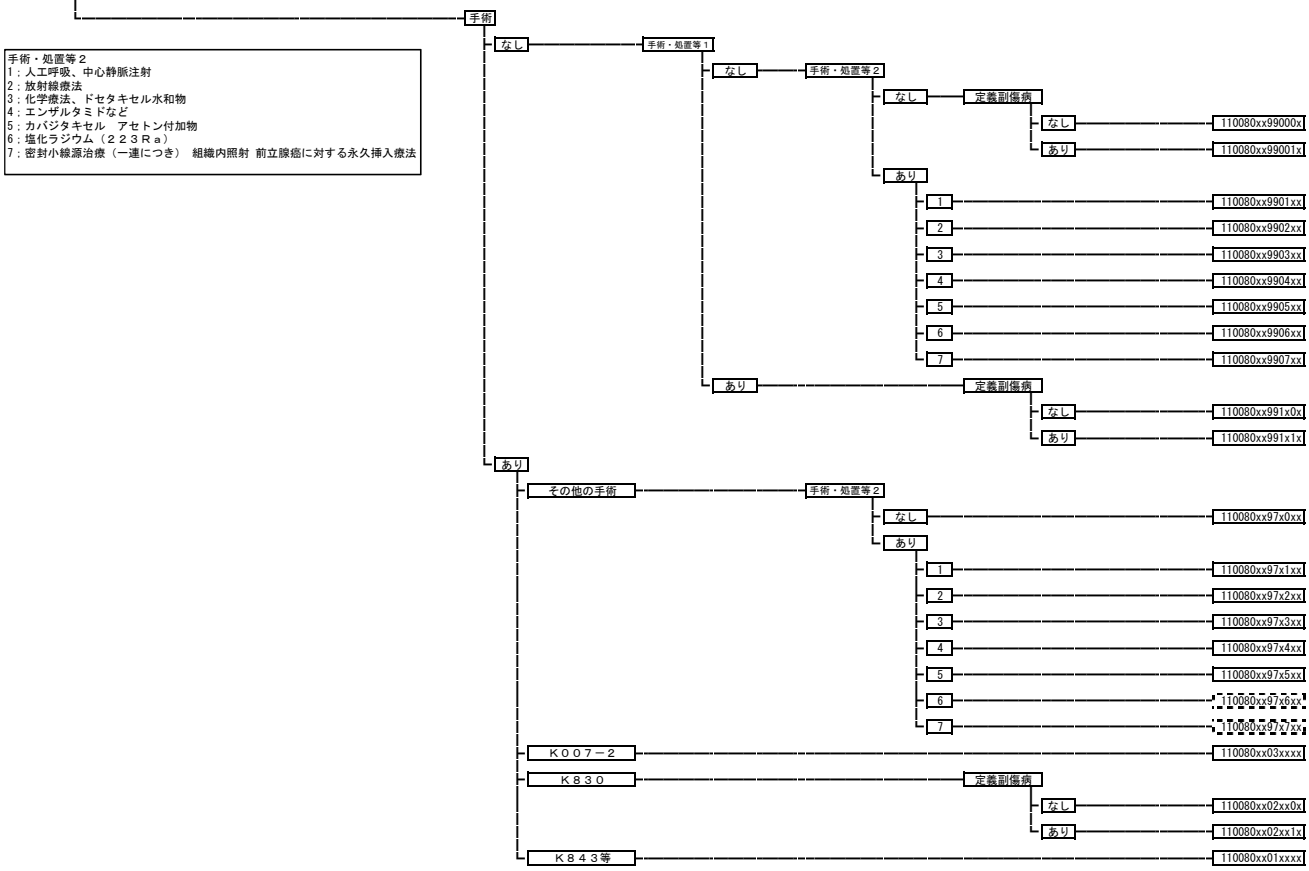

110100 精巣腫瘍

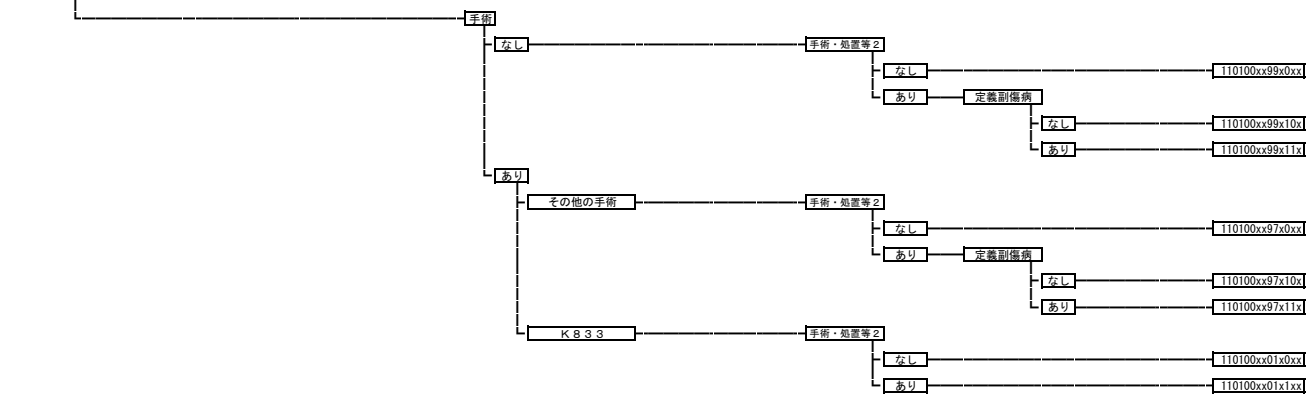

11012x 上部尿路疾患

110121　上部尿路結石
110122　上部尿路疾患（その他）

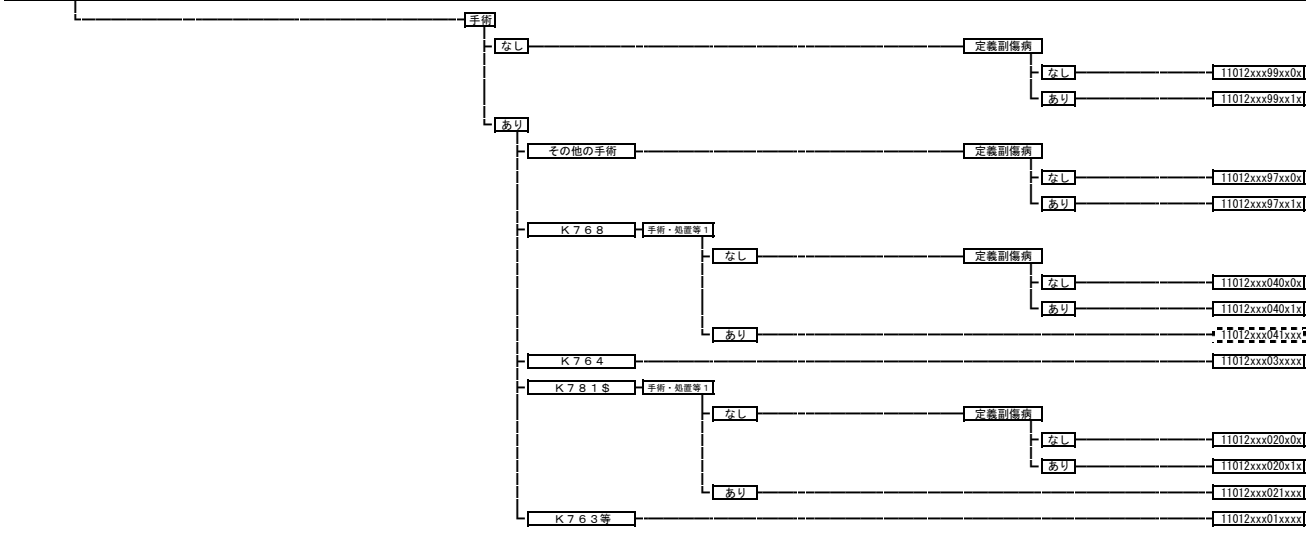

11013x 下部尿路疾患

110131 下部尿路結石症
110132 膀胱尿管逆流症
110133 神経因性膀胱
110134 下部尿路の炎症
110135 尿道狭窄
110136 尿失禁

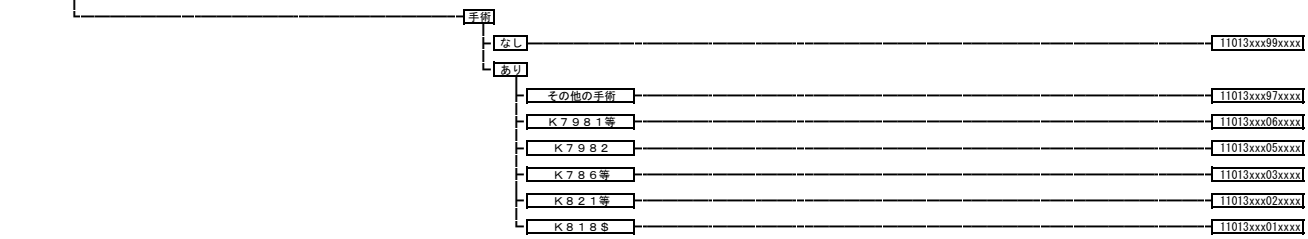

110200 前立腺肥大症等

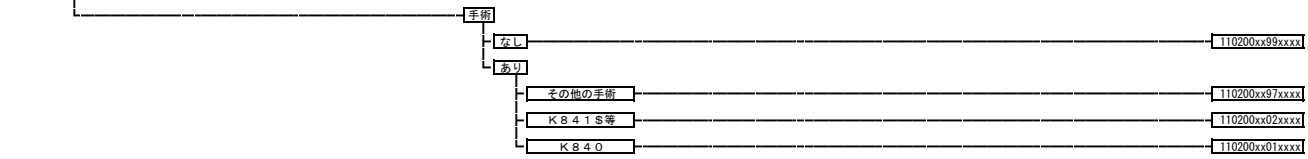

11022x 男性生殖器疾患

110221 男性生殖器炎症性疾患
110222 陰茎・包皮の疾患
110223 陰嚢内疾患（悪性、炎症性疾患を除く。）
110224 男性生殖器の障害

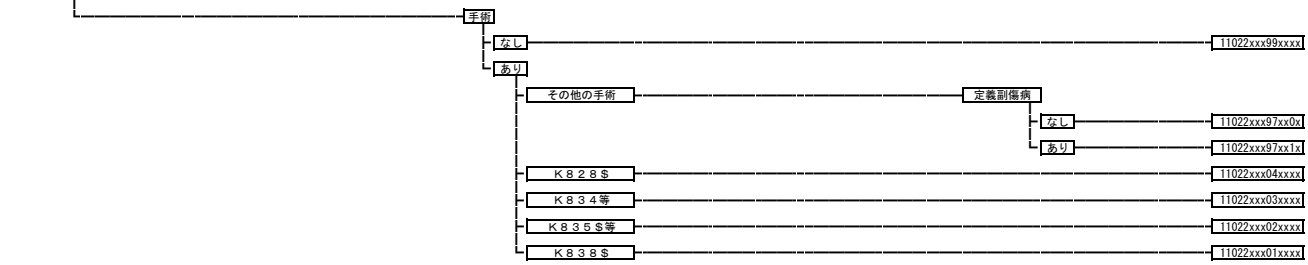

110260 ネフローゼ症候群

手術・処置等２
1：人工腎臓　その他の場合
2：血漿交換療法
3：リツキシマブ

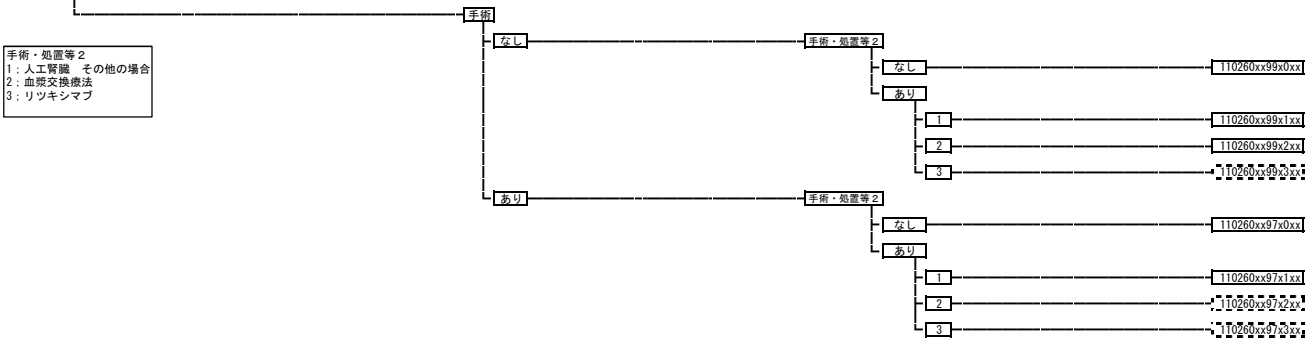

110270 急速進行性腎炎症候群

手術・処置等２
1：人工腎臓　その他の場合
3：血漿交換療法

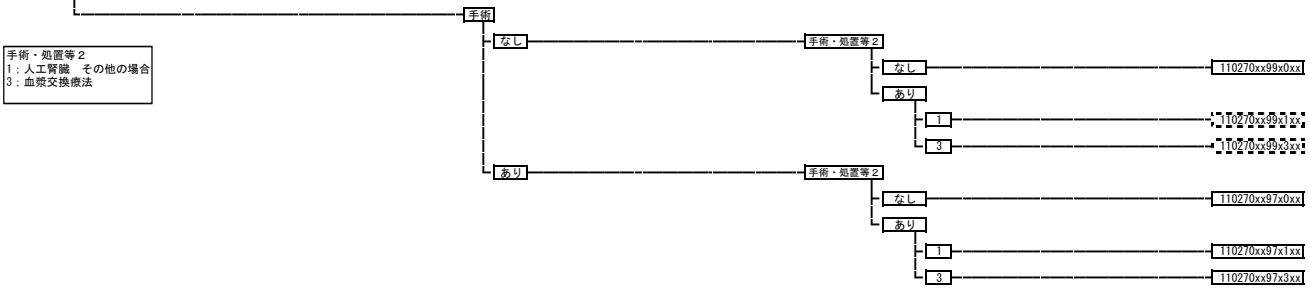

110275 急性腎炎症候群

110275xxxxxxxx

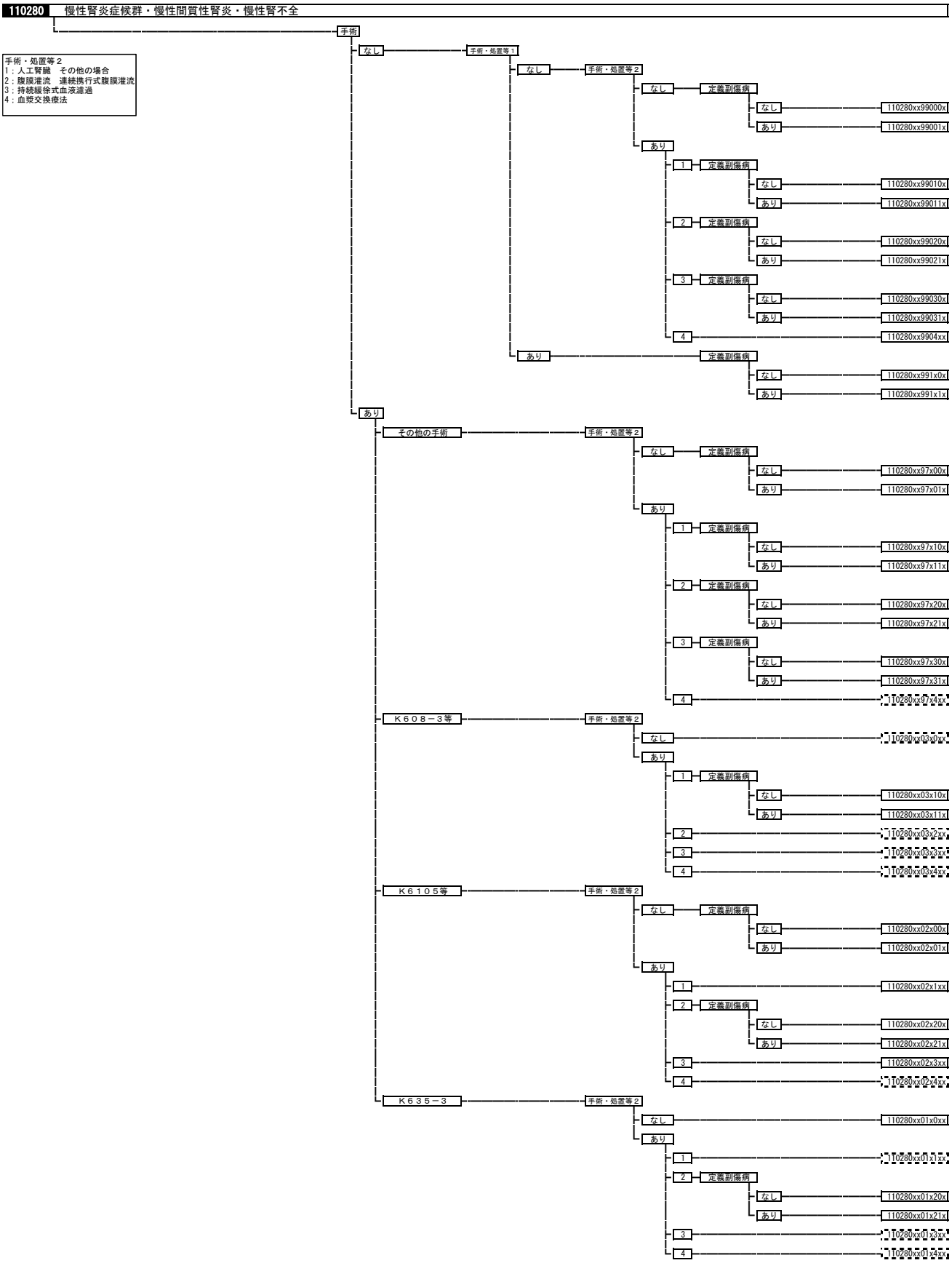
110280 慢性腎炎症候群・慢性間質性腎炎・慢性腎不全
手術
手術・処置等２
１：人工腎臓　その他の場合
２：腹膜灌流　連続携行式腹膜灌流
３：持続緩徐式血液濾過
４：血漿交換療法
なし
手術・処置等１
なし
手術・処置等２
なし
定義副傷病
なし
110280xx99000x
あり
110280xx99001x
あり
1
定義副傷病
なし
110280xx99010x
あり
110280xx99011x
2
定義副傷病
なし
110280xx99020x
あり
110280xx99021x
3
定義副傷病
なし
110280xx99030x
あり
110280xx99031x
4
110280xx9904xx
あり
定義副傷病
なし
110280xx991x0x
あり
110280xx991x1x
あり
その他の手術
手術・処置等２
なし
定義副傷病
なし
110280xx97x00x
あり
110280xx97x01x
あり
1
定義副傷病
なし
110280xx97x10x
あり
110280xx97x11x
2
定義副傷病
なし
110280xx97x20x
あり
110280xx97x21x
3
定義副傷病
なし
110280xx97x30x
あり
110280xx97x31x
4
110280xx97x4xx
Ｋ６０８－３等
手術・処置等２
なし
110280xx03x0xx
あり
1
定義副傷病
なし
110280xx03x10x
あり
110280xx03x11x
2
110280xx03x2xx
3
110280xx03x3xx
4
110280xx03x4xx
Ｋ６１０５等
手術・処置等２
なし
定義副傷病
なし
110280xx02x00x
あり
110280xx02x01x
あり
1
110280xx02x1xx
2
定義副傷病
なし
110280xx02x20x
あり
110280xx02x21x
3
110280xx02x3xx
4
110280xx02x4xx
Ｋ６３５－３
手術・処置等２
なし
110280xx01x0xx
あり
1
110280xx01x1xx
2
定義副傷病
なし
110280xx01x20x
あり
110280xx01x21x
3
110280xx01x3xx
4
110280xx01x4xx

110290 急性腎不全

手術・処置等２
1：人工腎臓　その他の場合
3：持続緩徐式血液濾過

- 手術
  - なし
    - 手術・処置等２
      - なし
        - 定義副傷病
          - なし → 110290xx99x00x
          - あり → 110290xx99x01x
      - あり
        - 1 → 110290xx99x1xx
        - 3 → 110290xx99x3xx
  - あり
    - その他の手術
      - 手術・処置等２
        - なし
          - 定義副傷病
            - なし → 110290xx97x00x
            - あり → 110290xx97x01x
        - あり
          - 1 → 110290xx97x1xx
          - 3 → 110290xx97x3xx
    - Ｋ７７５等
      - 手術・処置等２
        - なし → 110290xx01x0xx
        - あり
          - 1 → 110290xx01x1xx
          - 3 → 110290xx01x3xx

110310 腎臓または尿路の感染症

- 手術
  - なし
    - 定義副傷病
      - なし → 110310xx99xx0x
      - あり → 110310xx99xx1x
  - あり
    - その他の手術
      - 定義副傷病
        - なし → 110310xx97xx0x
        - あり → 110310xx97xx1x
    - Ｋ７７５等
      - 定義副傷病
        - なし → 110310xx01xx0x
        - あり → 110310xx01xx1x

110320 腎、泌尿器の疾患（その他）

- 手術
  - なし → 110320xx99xxxx
  - あり
    - その他の手術 → 110320xx97xxxx
    - Ｋ０１０Ｓ等 → 110320xx01xxxx

110420 水腎症等

- 手術
  - なし
    - 定義副傷病
      - なし → 110420xx99xx0x
      - あり → 110420xx99xx1x
  - あり
    - その他の手術
      - 定義副傷病
        - なし → 110420xx97xx0x
        - あり → 110420xx97xx1x
    - Ｋ７８３－２等
      - 定義副傷病
        - なし → 110420xx02xx0x
        - あり → 110420xx02xx1x
    - Ｋ７７２等 → 110420xx01xxxx

110430 腎動脈塞栓症

- 110430xxxxxxxx

120010 卵巣・子宮附属器の悪性腫瘍

手術・処置等２
1：人工呼吸、中心静脈注射
2：化学療法なしかつ放射線療法あり
3：化学療法ありかつ放射線療法あり
4：化学療法ありかつ放射線療法なし
5：カルボプラチン+パクリタキセルあり、
　　カルボプラチン+ドセタキセル水和物あり
6：ドキソルビシン塩酸塩リポソーム製剤
7：ベバシズマブ

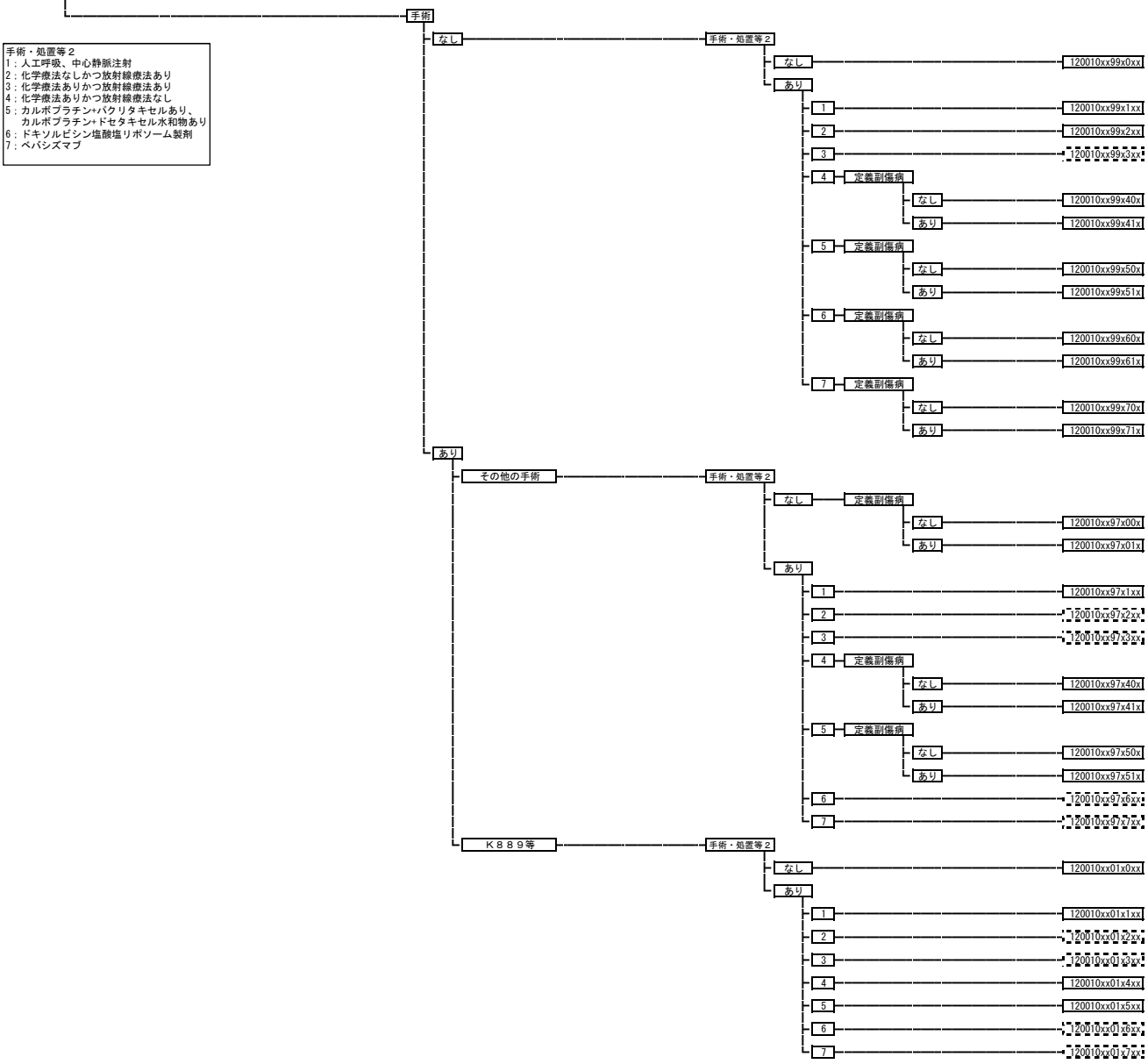

12002x 子宮頸・体部の悪性腫瘍

120021 子宮頸部の悪性腫瘍
120022 子宮体部の悪性腫瘍
120023 子宮の悪性腫瘍（その他）

手術・処置等２
1：人工呼吸、中心静脈注射
2：化学療法なしかつ放射線療法あり
3：化学療法ありかつ放射線療法あり
4：化学療法ありかつ放射線療法なし
5：トラベクテジン、ベバシズマブ

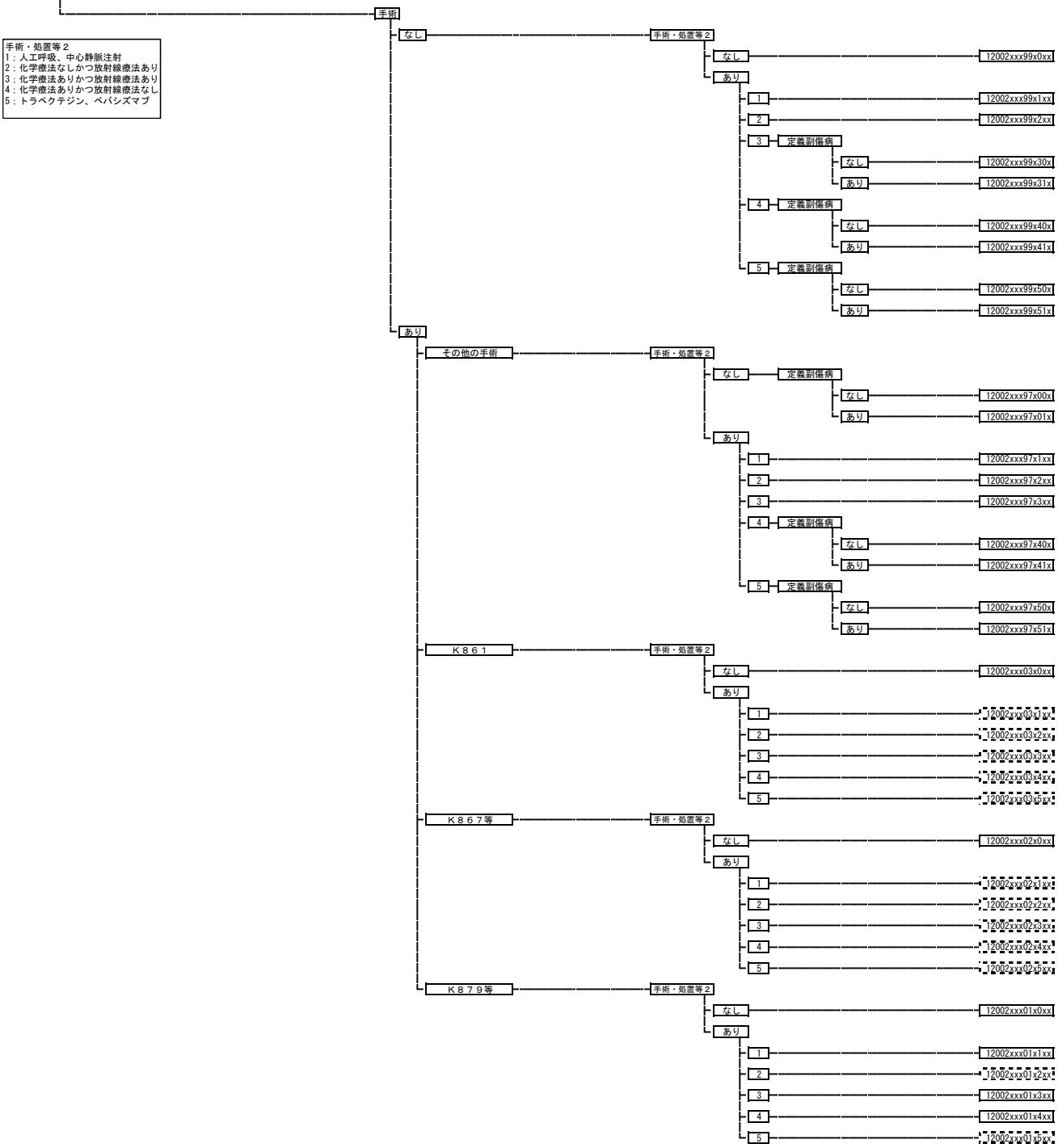

120030 外陰の悪性腫瘍

手術・処置等２
1：人工呼吸、中心静脈注射
2：放射線療法
3：化学療法ありかつ放射線療法なし
4：アベルマブなど

- 手術
  - なし
    - 手術・処置等２
      - なし → 120030xx99x0xx
      - あり
        - 1 → 120030xx99x1xx
        - 2 → 120030xx99x2xx
        - 3 → 120030xx99x3xx
        - 4 → 120030xx99x4xx
  - あり
    - 手術・処置等１
      - なし
        - 手術・処置等２
          - なし → 120030xx9700xx
          - あり
            - 1 → 120030xx9701xx
            - 2 → 120030xx9702xx
            - 3 → 120030xx9703xx
            - 4 → 120030xx9704xx
      - あり
        - 手術・処置等２
          - なし → 120030xx9710xx
          - あり
            - 1 → 120030xx9711xx
            - 2 → 120030xx9712xx
            - 3 → 120030xx9713xx
            - 4 → 120030xx9714xx

120040 膣の悪性腫瘍

手術・処置等２
1：人工呼吸、中心静脈注射
2：放射線療法
3：化学療法ありかつ放射線療法なし
4：アベルマブなど

- 手術
  - なし
    - 手術・処置等２
      - なし → 120040xx99x0xx
      - あり
        - 1 → 120040xx99x1xx
        - 2 → 120040xx99x2xx
        - 3 → 120040xx99x3xx
        - 4 → 120040xx99x4xx
  - あり
    - 手術・処置等２
      - なし → 120040xx97x0xx
      - あり
        - 1 → 120040xx97x1xx
        - 2 → 120040xx97x2xx
        - 3 → 120040xx97x3xx
        - 4 → 120040xx97x4xx

120050 絨毛性疾患

- 手術
  - なし
    - 手術・処置等２
      - なし → 120050xx99x0xx
      - あり → 120050xx99x1xx
  - あり
    - その他の手術
      - 手術・処置等２
        - なし → 120050xx97x0xx
        - あり → 120050xx97x1xx
    - Ｋ９１１等
      - 手術・処置等２
        - なし → 120050xx01x0xx
        - あり → 120050xx01x1xx

120060 子宮の良性腫瘍

- 手術
  - なし → 120060xx99xxxx
  - あり
    - その他の手術 → 120060xx97xxxx
    - Ｋ８７７－２等 → 120060xx02xxxx
    - Ｋ８７７等 → 120060xx01xxxx

120070 卵巣の良性腫瘍

- 手術
  - なし → 120070xx99xxxx
  - あり
    - その他の手術 → 120070xx97xxxx
    - Ｋ８８７２等 → 120070xx02xxxx
    - Ｋ８８７１等 → 120070xx01xxxx

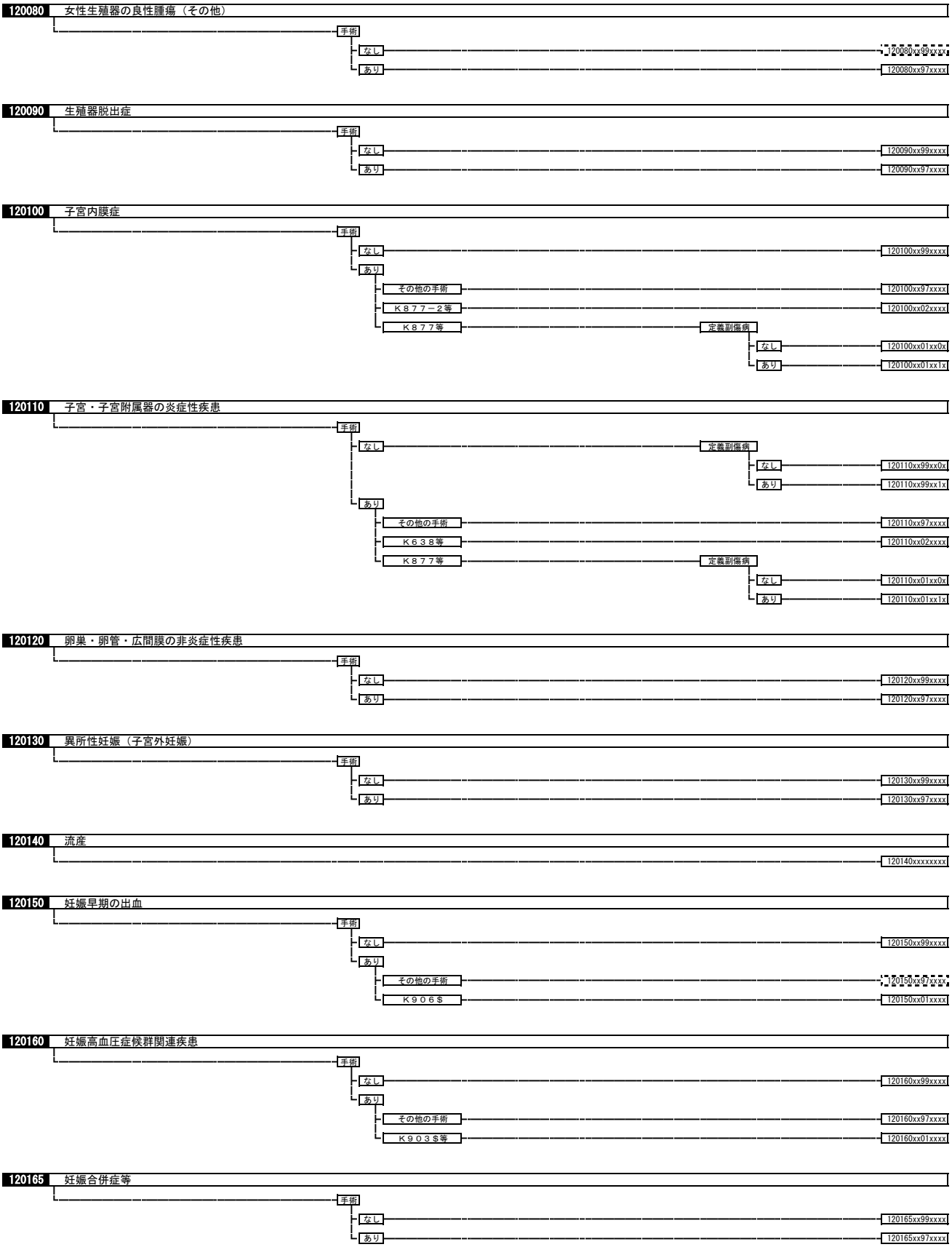
120080 女性生殖器の良性腫瘍（その他）
手術
なし
120080xx99xxxx
あり
120080xx97xxxx
120090 生殖器脱出症
手術
なし
120090xx99xxxx
あり
120090xx97xxxx
120100 子宮内膜症
手術
なし
120100xx99xxxx
あり
その他の手術
120100xx97xxxx
Ｋ８７７－２等
120100xx02xxxx
Ｋ８７７等
定義副傷病
なし
120100xx01xx0x
あり
120100xx01xx1x
120110 子宮・子宮附属器の炎症性疾患
手術
なし
定義副傷病
なし
120110xx99xx0x
あり
120110xx99xx1x
あり
その他の手術
120110xx97xxxx
Ｋ６３８等
120110xx02xxxx
Ｋ８７７等
定義副傷病
なし
120110xx01xx0x
あり
120110xx01xx1x
120120 卵巣・卵管・広間膜の非炎症性疾患
手術
なし
120120xx99xxxx
あり
120120xx97xxxx
120130 異所性妊娠（子宮外妊娠）
手術
なし
120130xx99xxxx
あり
120130xx97xxxx
120140 流産
120140xxxxxxxx
120150 妊娠早期の出血
手術
なし
120150xx99xxxx
あり
その他の手術
120150xx97xxxx
Ｋ９０６$
120150xx01xxxx
120160 妊娠高血圧症候群関連疾患
手術
なし
120160xx99xxxx
あり
その他の手術
120160xx97xxxx
Ｋ９０３$等
120160xx01xxxx
120165 妊娠合併症等
手術
なし
120165xx99xxxx
あり
120165xx97xxxx

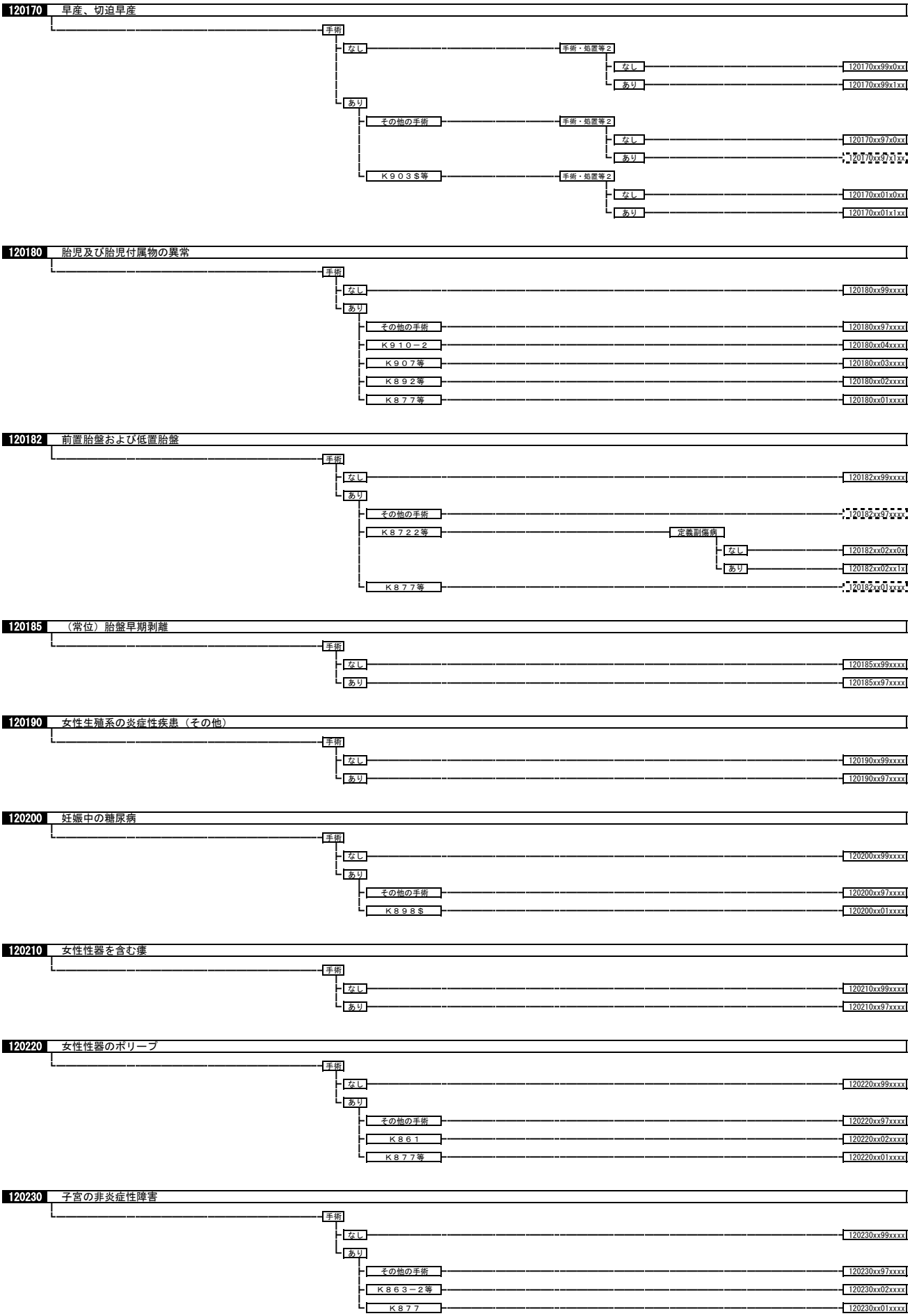
120170 早産、切迫早産
手術
なし
手術・処置等２
なし
120170xx99x0xx
あり
120170xx99x1xx
あり
その他の手術
手術・処置等２
なし
120170xx97x0xx
あり
120170xx97x1xx
Ｋ９０３Ｓ等
手術・処置等２
なし
120170xx01x0xx
あり
120170xx01x1xx
120180 胎児及び胎児付属物の異常
手術
なし
120180xx99xxxx
あり
その他の手術
120180xx97xxxx
Ｋ９１０－２
120180xx04xxxx
Ｋ９０７等
120180xx03xxxx
Ｋ８９２等
120180xx02xxxx
Ｋ８７７等
120180xx01xxxx
120182 前置胎盤および低置胎盤
手術
なし
120182xx99xxxx
あり
その他の手術
120182xx97xxxx
Ｋ８７２２等
定義副傷病
なし
120182xx02xx0x
あり
120182xx02xx1x
Ｋ８７７等
120182xx01xxxx
120185 （常位）胎盤早期剥離
手術
なし
120185xx99xxxx
あり
120185xx97xxxx
120190 女性生殖系の炎症性疾患（その他）
手術
なし
120190xx99xxxx
あり
120190xx97xxxx
120200 妊娠中の糖尿病
手術
なし
120200xx99xxxx
あり
その他の手術
120200xx97xxxx
Ｋ８９８Ｓ
120200xx01xxxx
120210 女性性器を含む瘻
手術
なし
120210xx99xxxx
あり
120210xx97xxxx
120220 女性性器のポリープ
手術
なし
120220xx99xxxx
あり
その他の手術
120220xx97xxxx
Ｋ８６１
120220xx02xxxx
Ｋ８７７等
120220xx01xxxx
120230 子宮の非炎症性障害
手術
なし
120230xx99xxxx
あり
その他の手術
120230xx97xxxx
Ｋ８６３－２等
120230xx02xxxx
Ｋ８７７
120230xx01xxxx

120240 腟及び外陰の非炎症性障害

- 120240xxxxxxxx

120250 生殖・月経周期に関連する病態

- 手術
  - なし
    - 手術・処置等２
      - なし → 120250xx99x0xx
      - あり → 120250xx99x1xx
  - あり
    - 手術・処置等２
      - なし → 120250xx97x0xx
      - あり → 120250xx97x1xx

120260 分娩の異常

- 手術
  - なし → 120260xx99xxxx
  - あり
    - その他の手術
      - 手術・処置等１
        - なし → 120260xx970xxx
        - あり → 120260xx971xxx
    - Ｋ８９２等 → 120260xx02xxxx
    - Ｋ９０３$等 → 120260xx01xxxx

120270 産褥期を中心とするその他の疾患

- 手術
  - なし
    - 手術・処置等２
      - なし → 120270xx99x0xx
      - あり → 120270xx99x1xx
  - あり
    - 手術・処置等２
      - なし → 120270xx97x0xx
      - あり → 120270xx97x1xx

120271 産褥期の乳房障害

- 120271xxxxxxxx

120280 骨盤静脈瘤、外陰静脈瘤

- 120280xxxxxxxx

120290 産科播種性血管内凝固症

- 手術・処置等２
  - なし → 120290xxxxx0xx
  - あり
    - 1 → 120290xxxxx1xx
    - 2 → 120290xxxxx2xx
    - 3 → 120290xxxxx3xx
    - 4 → 120290xxxxx4xx

手術・処置等２
1：中心静脈注射
2：人工呼吸、血漿交換療法
3：アンチトロンビンＩＩＩ製剤
4：トロンボモデュリンアルファ

120300 人工授精に関する合併症

- 120300xxxxxxxx

130010 急性白血病

- 手術
  - なし
    - 手術・処置等２
      - なし → 130010xx99x0xx
      - あり
        - 1 → 130010xx99x1xx
        - 2 → 130010xx99x2xx
        - 3 → 130010xx99x3xx
        - 4 → 130010xx99x4xx
        - 5 → 130010xx99x5xx
        - 6 → 130010xx99x6xx
        - 7 → 130010xx99x7xx
  - あり
    - 手術・処置等２
      - なし → 130010xx97x0xx
      - あり
        - 1 → 130010xx97x1xx
        - 2 → 130010xx97x2xx
        - 3 → 130010xx97x3xx
        - 4 → 130010xx97x4xx
        - 5 → 130010xx97x5xx
        - 6 → 130010xx97x6xx
        - 7 → 130010xx97x7xx

手術・処置等２
1：人工呼吸など
2：化学療法
3：イマチニブメシル酸塩
4：ゲムツズマブオゾガマイシン
5：三酸化ヒ素製剤
6：ポスチニブ水和物、ダサチニブ水和物
7：ネララビンなど

130020 ホジキン病

手術・処置等２
1：人工呼吸など
2：放射線療法
3：化学療法ありかつ放射線療法なし
4：ブレンツキシマブ　ベドチン
5：ニボルマブ

- 手術
  - なし
    - 手術・処置等２
      - なし
        - 130020xx99x0xx
      - あり
        - 1
          - 130020xx99x1xx
        - 2
          - 130020xx99x2xx
        - 3
          - 130020xx99x3xx
        - 4
          - 130020xx99x4xx
        - 5
          - 130020xx99x5xx
  - あり
    - 手術・処置等２
      - なし
        - 130020xx97x0xx
      - あり
        - 1
          - 130020xx97x1xx
        - 2
          - 130020xx97x2xx
        - 3
          - 130020xx97x3xx
        - 4
          - 130020xx97x4xx
        - 5
          - 130020xx97x5xx

130030 非ホジキンリンパ腫

手術・処置等２
1：人工呼吸など
2：放射線療法
3：化学療法ありかつ放射線療法なし
4：リツキシマブ
5：ボルテゾミブ、ベンダムスチン塩酸塩
6：プララトレキサートなど
7：ブレンツキシマブ　ベドチン
8：イブリツモマブチウキセタン塩化インジウム、
　イブリツモマブチウキセタン塩化イットリウム

- 手術
  - なし
    - 手術・処置等２
      - なし
        - 定義副傷病
          - なし
            - 130030xx99x00x
          - あり
            - 130030xx99x01x
      - あり
        - 1
          - 130030xx99x1xx
        - 2
          - 130030xx99x2xx
        - 3
          - 定義副傷病
            - なし
              - 130030xx99x30x
            - あり
              - 130030xx99x31x
        - 4
          - 定義副傷病
            - なし
              - 130030xx99x40x
            - あり
              - 130030xx99x41x
        - 5
          - 定義副傷病
            - なし
              - 130030xx99x50x
            - あり
              - 130030xx99x51x
        - 6
          - 130030xx99x6xx
        - 7
          - 130030xx99x7xx
        - 8
          - 130030xx99x8xx
  - あり
    - 手術・処置等２
      - なし
        - 定義副傷病
          - なし
            - 130030xx97x00x
          - あり
            - 130030xx97x01x
      - あり
        - 1
          - 130030xx97x1xx
        - 2
          - 130030xx97x2xx
        - 3
          - 130030xx97x3xx
        - 4
          - 定義副傷病
            - なし
              - 130030xx97x40x
            - あり
              - 130030xx97x41x
        - 5
          - 定義副傷病
            - なし
              - 130030xx97x50x
            - あり
              - 130030xx97x51x
        - 6
          - 130030xx97x6xx
        - 7
          - 130030xx97x7xx
        - 8
          - 130030xx97x8xx

130040 多発性骨髄腫、免疫系悪性新生物

手術・処置等２
1：人工呼吸など
2：放射線療法
3：化学療法ありかつ放射線療法なし
4：サリドマイド
5：ダラツムマブなど
6：エロツズマブ

- 手術
  - なし
    - 手術・処置等２
      - なし → 130040xx99x0xx
      - あり
        - 1 → 130040xx99x1xx
        - 2 → 130040xx99x2xx
        - 3 → 130040xx99x3xx
        - 4 → 130040xx99x4xx
        - 5 → 130040xx99x5xx
        - 6 → 130040xx99x6xx
  - あり
    - 手術・処置等２
      - なし
        - 定義副傷病
          - なし → 130040xx97x00x
          - あり → 130040xx97x01x
      - あり
        - 1 → 130040xx97x1xx
        - 2 → 130040xx97x2xx
        - 3 → 130040xx97x3xx
        - 4 → 130040xx97x4xx
        - 5
          - 定義副傷病
            - なし → 130040xx97x50x
            - あり → 130040xx97x51x
        - 6 → 130040xx97x6xx

130050 慢性白血病、骨髄増殖性疾患

手術・処置等２
1：人工呼吸など
2：化学療法
3：イマチニブメシル酸塩
4：ニロチニブ塩酸塩水和物など
5：オファツムマブなど

- 手術
  - なし
    - 手術・処置等２
      - なし → 130050xx99x0xx
      - あり
        - 1 → 130050xx99x1xx
        - 2 → 130050xx99x2xx
        - 3 → 130050xx99x3xx
        - 4 → 130050xx99x4xx
        - 5 → 130050xx99x5xx
  - あり
    - 手術・処置等２
      - なし → 130050xx97x0xx
      - あり
        - 1 → 130050xx97x1xx
        - 2
          - 定義副傷病
            - なし → 130050xx97x20x
            - あり → 130050xx97x21x
        - 3 → 130050xx97x3xx
        - 4 → 130050xx97x4xx
        - 5 → 130050xx97x5xx

130060 骨髄異形成症候群

手術・処置等２
1：人工呼吸など
3：化学療法
4：アザシチジン

- 手術
  - なし
    - 手術・処置等２
      - なし → 130060xx99x0xx
      - あり
        - 1 → 130060xx99x1xx
        - 3 → 130060xx99x3xx
        - 4 → 130060xx99x4xx
  - あり
    - 手術・処置等２
      - なし
        - 定義副傷病
          - なし → 130060xx97x00x
          - あり → 130060xx97x01x
      - あり
        - 1 → 130060xx97x1xx
        - 3 → 130060xx97x3xx
        - 4
          - 定義副傷病
            - なし → 130060xx97x40x
            - あり → 130060xx97x41x

130070 白血球疾患（その他）

- 手術
  - なし
    - 手術・処置等２
      - なし → 130070xx99x0xx
      - あり → 130070xx99x1xx
  - あり
    - 手術・処置等２
      - なし
        - 定義副傷病
          - なし → 130070xx97x00x
          - あり → 130070xx97x01x
      - あり → 130070xx97x1xx

130080 再生不良性貧血

手術・処置等２
1：人工呼吸など
3：抗リンパ球グロブリン

- 手術
  - なし
    - 手術・処置等２
      - なし → 130080xx99x0xx
      - あり
        - 1 → 130080xx99x1xx
        - 3 → 130080xx99x3xx
  - あり
    - 手術・処置等２
      - なし
        - 定義副傷病
          - なし → 130080xx97x00x
          - あり → 130080xx97x01x
      - あり
        - 1
          - 定義副傷病
            - なし → 130080xx97x10x
            - あり → 130080xx97x11x
        - 3 → 130080xx97x3xx

130090 貧血（その他）

手術・処置等２
1：人工呼吸など
2：エクリズマブ、ラブリズマブ

- 手術
  - なし
    - 手術・処置等２
      - なし → 130090xx99x0xx
      - あり
        - 1 → 130090xx99x1xx
        - 2 → 130090xx99x2xx
  - あり
    - 手術・処置等２
      - なし → 130090xx97x0xx
      - あり
        - 1 → 130090xx97x1xx
        - 2 → 130090xx97x2xx

130100 播種性血管内凝固症候群

手術・処置等２
1：中心静脈注射
2：人工呼吸、血漿交換療法
3：アンチトロンビンＩＩＩ製剤
4：トロンボモデュリンアルファ

- 手術・処置等２
  - なし → 130100xxxxx0xx
  - あり
    - 1 → 130100xxxxx1xx
    - 2 → 130100xxxxx2xx
    - 3 → 130100xxxxx3xx
    - 4 → 130100xxxxx4xx

130110 出血性疾患（その他）

手術・処置等２
1：人工呼吸など
2：ロミプロスチム
3：リツキシマブ
4：アルガトロバン水和物
5：ガンマグロブリン

- 年齢
  - １６歳以上
    - 手術・処置等２
      - なし
        - 定義副傷病
          - なし → 130110x0xxx00x
          - あり → 130110x0xxx01x
      - あり
        - 1 → 130110x0xxx1xx
        - 2 → 130110x0xxx2xx
        - 3 → 130110x0xxx3xx
        - 4 → 130110x0xxx4xx
        - 5
          - 定義副傷病
            - なし → 130110x0xxx50x
            - あり → 130110x0xxx51x
  - １６歳未満
    - 手術・処置等２
      - なし → 130110x1xxx0xx
      - あり
        - 1 → 130110x1xxx1xx
        - 2 → 130110x1xxx2xx
        - 3 → 130110x1xxx3xx
        - 4 → 130110x1xxx4xx
        - 5 → 130110x1xxx5xx

130111 アレルギー性紫斑病

130120 血液疾患（その他）

手術・処置等２
1：人工呼吸など
2：化学療法、インターフェロン
3：カナキヌマブ
4：メチルチオニニウム塩化物水和物

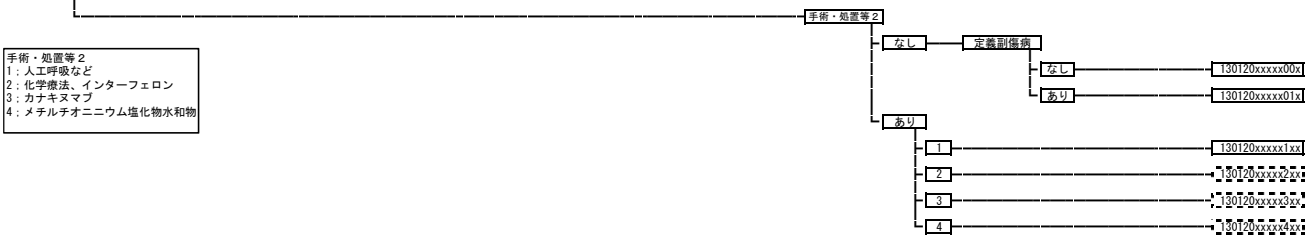

130130 凝固異常（その他）

手術・処置等２
1：人工呼吸、リハビリテーション
2：アンチトロンビンＩＩＩ製剤
3：活性型プロテインC

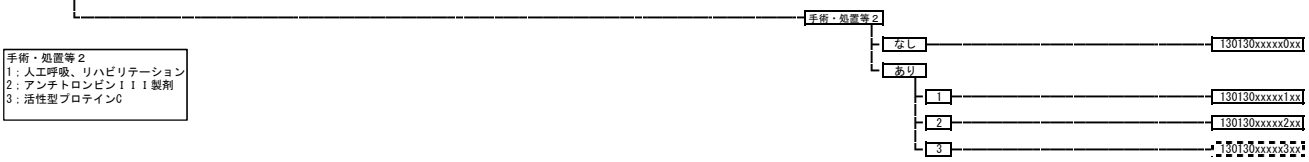

130140 造血器疾患（その他）

130150 原発性免疫不全症候群

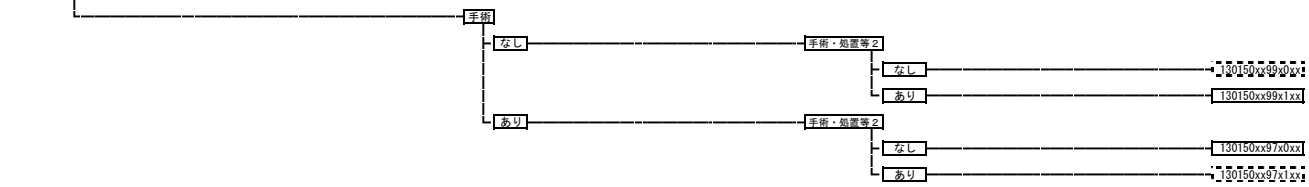

130160 後天性免疫不全症候群

手術・処置等２
1：中心静脈注射
2：化学療法

130170 血友病

140010 妊娠期間短縮、低出産体重に関連する障害

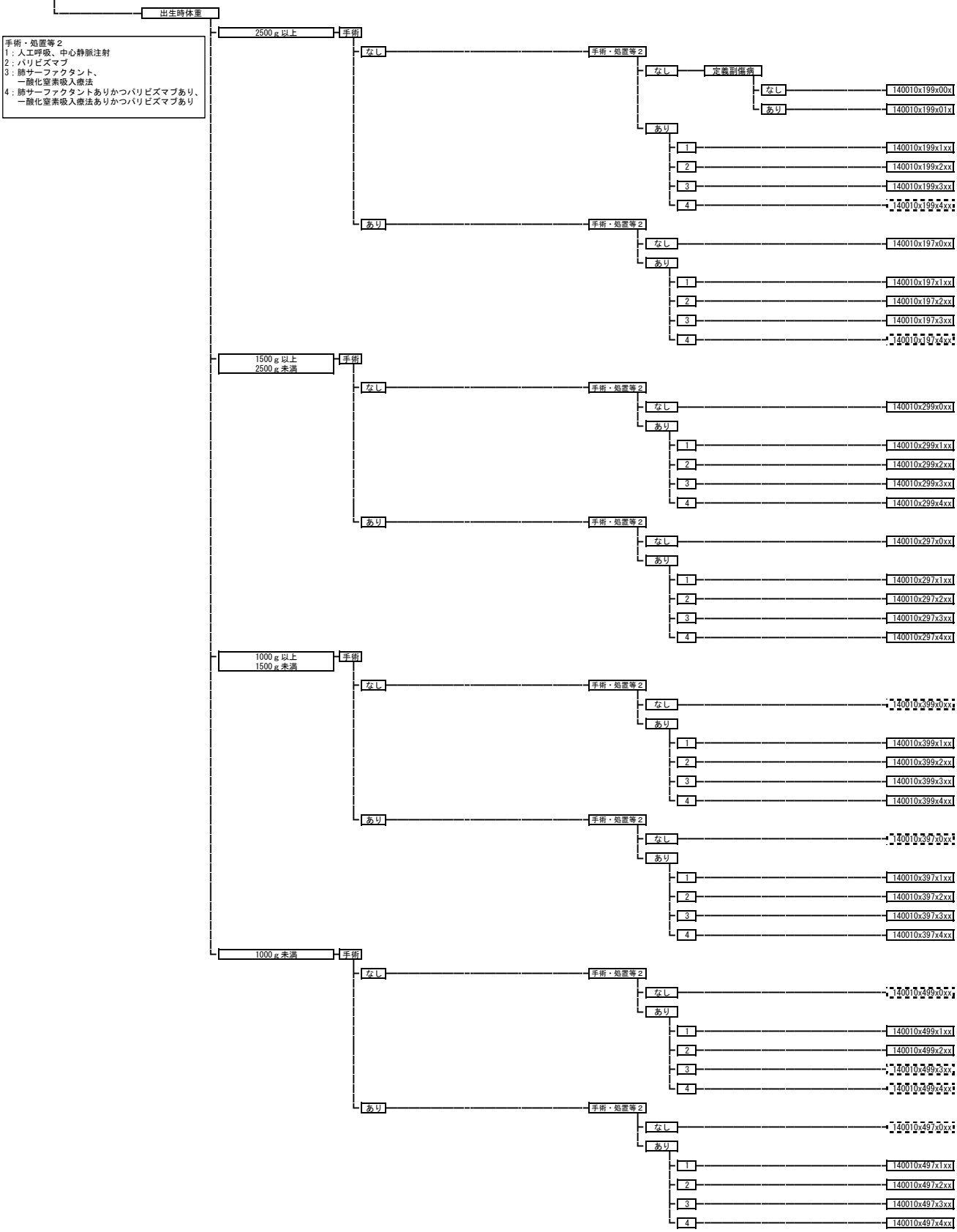

140070 頭蓋、顔面骨の先天異常

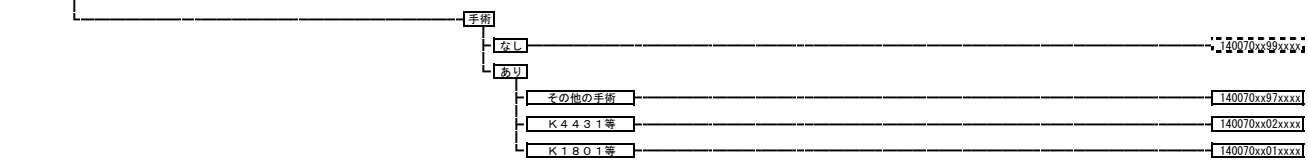

140080 脳、脊髄の先天異常

- 手術
  - なし
    - 手術・処置等２
      - なし → 140080xx99x0xx
      - あり → 140080xx99x1xx
  - あり
    - 手術・処置等２
      - なし → 140080xx97x0xx
      - あり → 140080xx97x1xx

140090 先天性鼻涙管閉塞

- 140090xxxxxxxx

140100 眼の先天異常

- 140100xxxxxxxx

140110 鼻の先天異常

- 140110xxxxxxxx

140140 口蓋・口唇先天性疾患

- 140140xxxxxxxx

140170 正中頸嚢胞・側頸嚢胞

- 手術
  - なし → 140170xx99xxxx
  - あり → 140170xx97xxxx

140190 小耳症・耳介異常・外耳道閉鎖

- 手術
  - なし → 140190xx99xxxx
  - あり → 140190xx97xxxx

140210 先天性耳瘻孔、副耳

- 手術
  - なし → 140210xx99xxxx
  - あり
    - その他の手術 → 140210xx97xxxx
    - Ｋ２８８ → 140210xx02xxxx
    - Ｋ２８７ → 140210xx01xxxx

140220 耳の疾患（その他）

- 140220xxxxxxxx

140230 喉頭の疾患（その他）

- 手術・処置等２
  - なし → 140230xxxxx0xx
  - あり → 140230xxxxx1xx

140245 舌・口腔・咽頭の先天異常

- 手術
  - なし → 140245xx99xxxx
  - あり
    - その他の手術 → 140245xx97xxxx
    - Ｋ４１８－２等 → 140245xx01xxxx

140260 胸郭の変形および先天異常

- 手術
  - なし → 140260xx99xxxx
  - あり
    - その他の手術 → 140260xx97xxxx
    - Ｋ４８７１等 → 140260xx01xxxx

140270 肺の先天性異常

- 手術
  - なし
    - 手術・処置等２
      - なし → 140270xx99x0xx
      - あり → 140270xx99x1xx
  - あり
    - 手術・処置等２
      - なし → 140270xx97x0xx
      - あり → 140270xx97x1xx

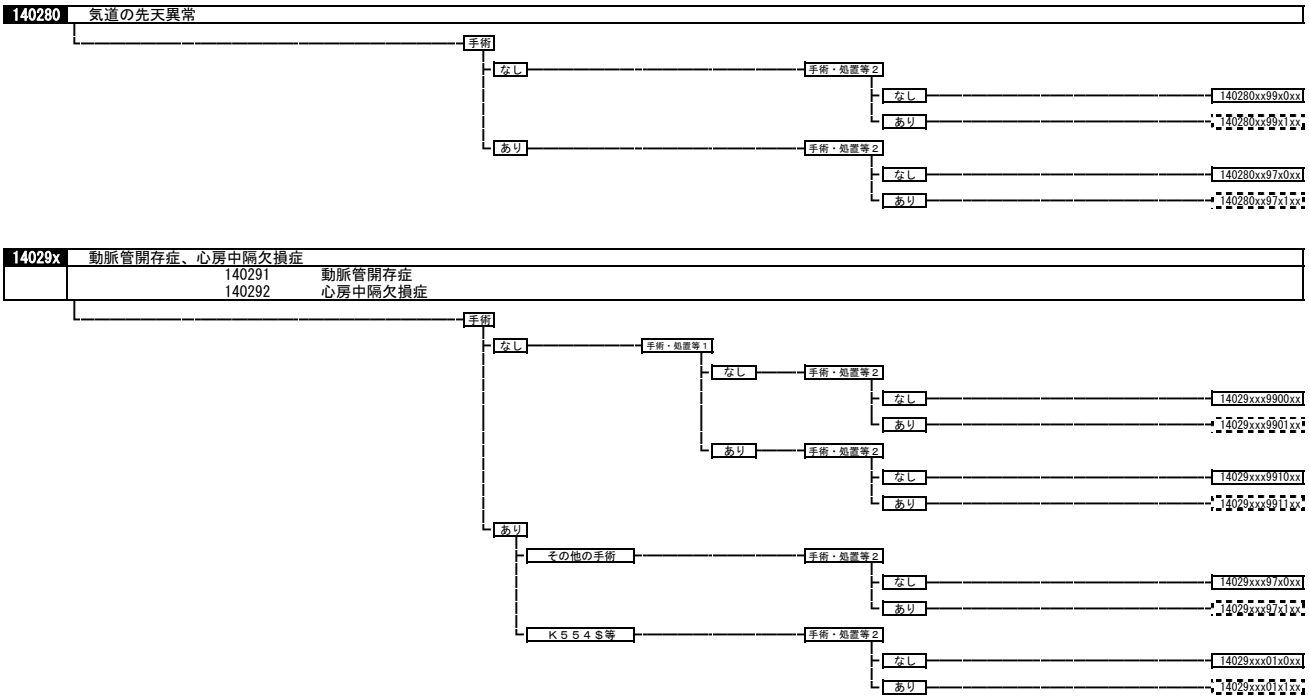
140280
気道の先天異常
手術
なし
手術・処置等２
なし
140280xx99x0xx
あり
140280xx99x1xx
あり
手術・処置等２
なし
140280xx97x0xx
あり
140280xx97x1xx
14029x
動脈管開存症、心房中隔欠損症
140291 動脈管開存症
140292 心房中隔欠損症
手術
なし
手術・処置等１
なし
手術・処置等２
なし
14029xxx9900xx
あり
14029xxx9901xx
あり
手術・処置等２
なし
14029xxx9910xx
あり
14029xxx9911xx
あり
その他の手術
手術・処置等２
なし
14029xxx97x0xx
あり
14029xxx97x1xx
Ｋ５５４Ｓ等
手術・処置等２
なし
14029xxx01x0xx
あり
14029xxx01x1xx

140310 先天性心疾患（動脈管開存症、心房中隔欠損症を除く。）

140311	心室中隔欠損症
140312	房室中隔欠損症
140313	その他の左右短絡性心奇形
140314	非短絡性心奇形
140315	ファロー四徴症
140316	新生児乳児の先天性心奇形
140317	その他の複雑心奇形
140318	その他の循環器系の先天性奇形

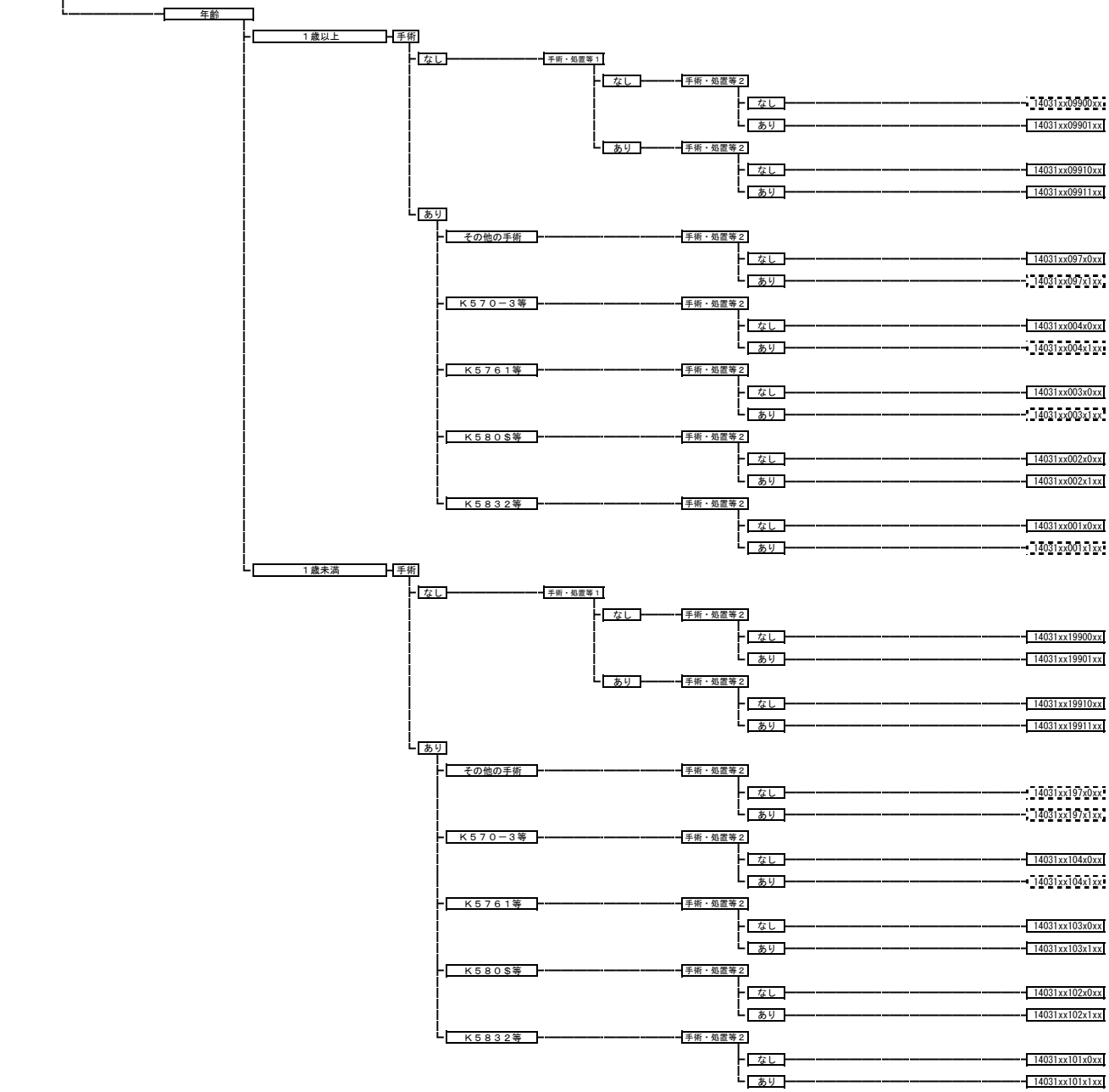

140390 食道の先天異常

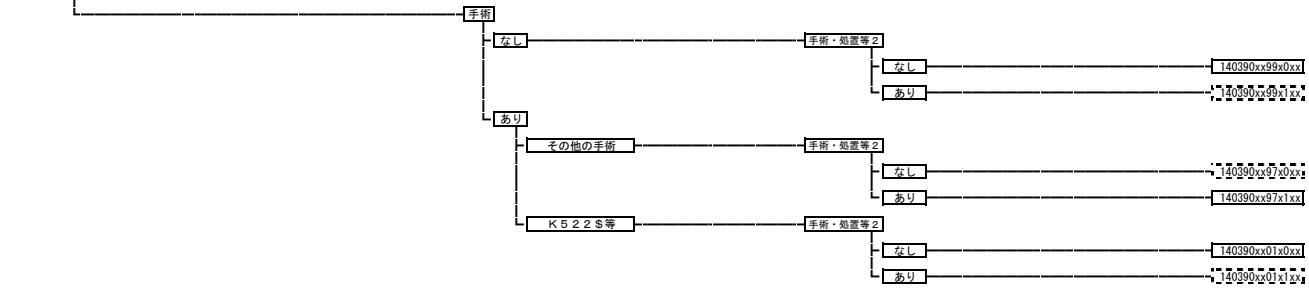

140410 先天性肥厚性幽門狭窄症

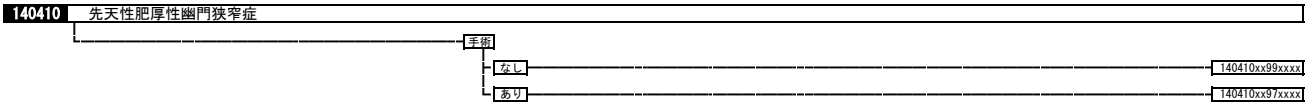

140430 腸管の先天異常

- 手術
  - なし
    - 手術・処置等２
      - なし → 140430xx99x0xx
      - あり → 140430xx99x1xx
  - あり
    - その他の手術
      - 手術・処置等２
        - なし → 140430xx97x0xx
        - あり → 140430xx97x1xx
    - Ｋ７１６１等
      - 手術・処置等２
        - なし → 140430xx01x0xx
        - あり → 140430xx01x1xx

14044x 直腸肛門奇形、ヒルシュスプルング病

140441　直腸肛門奇形
140442　ヒルシュスプルング病

- 手術
  - なし
    - 手術・処置等２
      - なし → 14044xxx99x0xx
      - あり → 14044xxx99x1xx
  - あり
    - その他の手術
      - 手術・処置等２
        - なし → 14044xxx97x0xx
        - あり → 14044xxx97x1xx
    - Ｋ７５１１等
      - 手術・処置等２
        - なし → 14044xxx03x0xx
        - あり → 14044xxx03x1xx
    - Ｋ７３５等
      - 手術・処置等２
        - なし → 14044xxx02x0xx
        - あり → 14044xxx02x1xx
    - Ｋ７５１３等
      - 手術・処置等２
        - なし → 14044xxx01x0xx
        - あり → 14044xxx01x1xx

140450 胆道の先天異常（拡張症）

- 手術
  - なし → 140450xx99xxxx
  - あり → 140450xx97xxxx

140460 胆道の先天異常（閉鎖症）

- 手術
  - なし
    - 手術・処置等２
      - なし → 140460xx99x0xx
      - あり → 140460xx99x1xx
  - あり
    - 手術・処置等２
      - なし → 140460xx97x0xx
      - あり → 140460xx97x1xx

140480 先天性腹壁異常

- 手術・処置等２
  - なし → 140480xxxxx0xx
  - あり → 140480xxxxx1xx

140490 手足先天性疾患

- 手術
  - なし → 140490xx99xxxx
  - あり
    - 手術・処置等１
      - なし → 140490xx970xxx
      - あり → 140490xx971xxx

140500 骨軟骨先天性形成異常

- 手術
  - なし
    - 手術・処置等２
      - なし → 140500xx99x0xx
      - あり → 140500xx99x1xx
  - あり
    - 手術・処置等２
      - なし → 140500xx97x0xx
      - あり → 140500xx97x1xx

140510 股関節先天性疾患、大腿骨先天性疾患
手術
なし
140510xx99xxxx
あり
その他の手術
140510xx97xxxx
Ｋ０６４等
140510xx01xxxx
140550 先天性嚢胞性腎疾患
手術
なし
手術・処置等２
なし
140550xx99x0xx
あり
140550xx99x1xx
あり
手術・処置等２
なし
140550xx97x0xx
あり
140550xx97x1xx
14056x 先天性水腎症、先天性上部尿路疾患
140561 先天性水腎症
140562 先天性上部尿路疾患
手術
なし
14056xxx99xxxx
あり
14056xxx97xxxx
140580 先天性下部尿路疾患
手術
なし
140580xx99xxxx
あり
その他の手術
140580xx97xxxx
Ｋ８０４等
140580xx03xxxx
Ｋ８１８Ｓ等
140580xx02xxxx
Ｋ７９９等
140580xx01xxxx
140590 停留精巣
手術
なし
140590xx99xxxx
あり
140590xx97xxxx
140600 女性性器の先天性異常
手術
なし
140600xx99xxxx
あり
その他の手術
140600xx97xxxx
Ｋ８５１Ｓ等
140600xx02xxxx
Ｋ８８２等
140600xx01xxxx
140620 その他の先天異常
手術
なし
140620xx99xxxx
あり
140620xx97xxxx
150040 熱性けいれん
手術・処置等２
なし
150040xxxxx0xx
あり
150040xxxxx1xx
150070 川崎病
年齢
手術・処置等２
1：人工呼吸など
2：インフリキシマブ
２歳以上
手術・処置等１
なし
手術・処置等２
なし
150070x0xx00xx
あり
1
150070x0xx01xx
2
150070x0xx02xx
あり
150070x0xx1xxx
２歳未満
手術・処置等１
なし
手術・処置等２
なし
150070x1xx00xx
あり
1
150070x1xx01xx
2
150070x1xx02xx
あり
150070x1xx1xxx

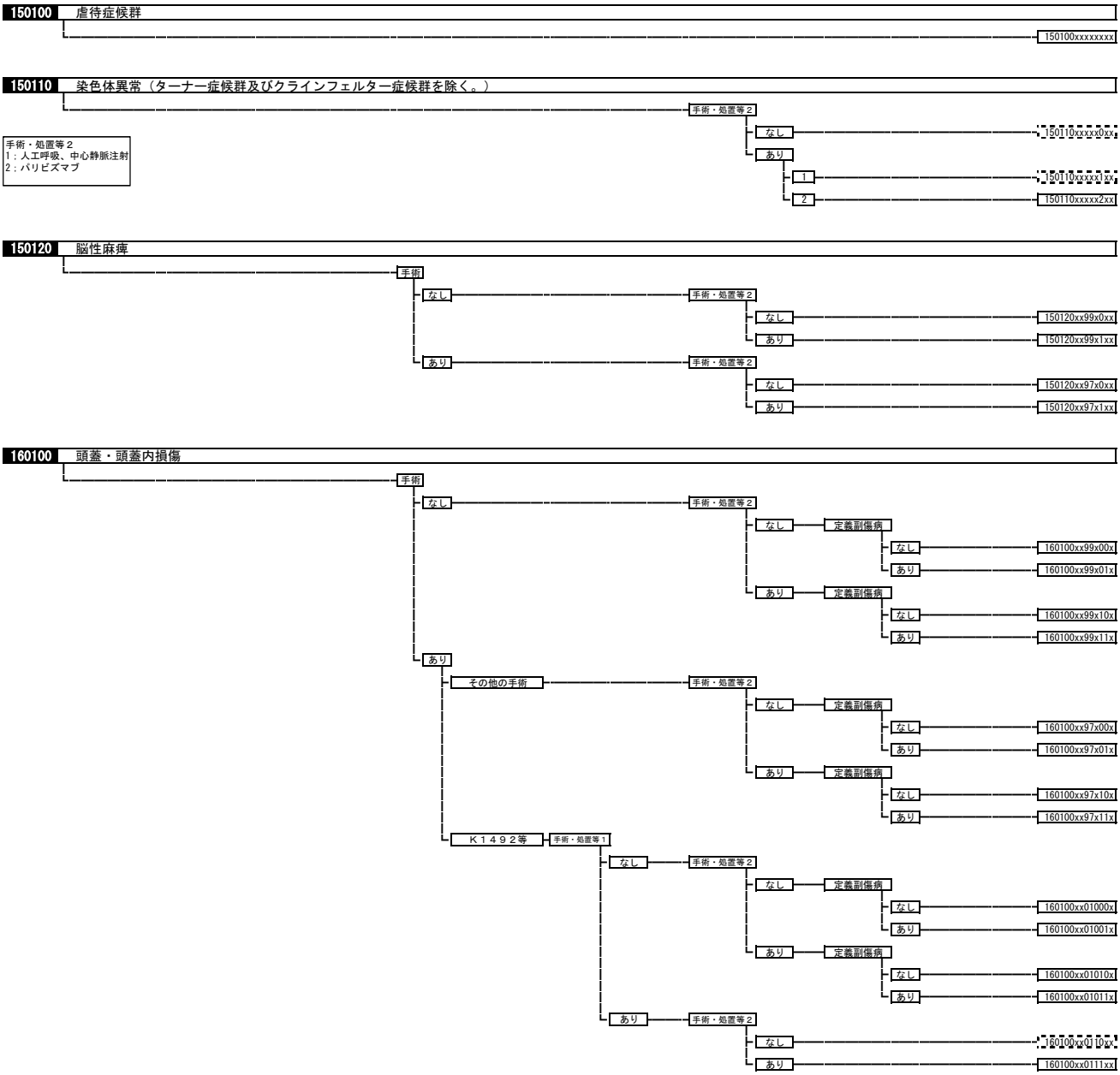
150100 虐待症候群
150100xxxxxxxx
150110 染色体異常（ターナー症候群及びクラインフェルター症候群を除く。）
手術・処置等２
なし
150110xxxx0xx
あり
１
150110xxxx1xx
２
150110xxxx2xx
手術・処置等２
１：人工呼吸、中心静脈注射
２：パリビズマブ
150120 脳性麻痺
手術
なし
手術・処置等２
なし
150120xx99x0xx
あり
150120xx99x1xx
あり
手術・処置等２
なし
150120xx97x0xx
あり
150120xx97x1xx
160100 頭蓋・頭蓋内損傷
手術
なし
手術・処置等２
なし
定義副傷病
なし
160100xx99x00x
あり
160100xx99x01x
あり
定義副傷病
なし
160100xx99x10x
あり
160100xx99x11x
あり
その他の手術
手術・処置等２
なし
定義副傷病
なし
160100xx97x00x
あり
160100xx97x01x
あり
定義副傷病
なし
160100xx97x10x
あり
160100xx97x11x
Ｋ１４９２等
手術・処置等１
なし
手術・処置等２
なし
定義副傷病
なし
160100xx01000x
あり
160100xx01001x
あり
定義副傷病
なし
160100xx01010x
あり
160100xx01011x
あり
手術・処置等２
なし
160100xx0110xx
あり
160100xx0111xx

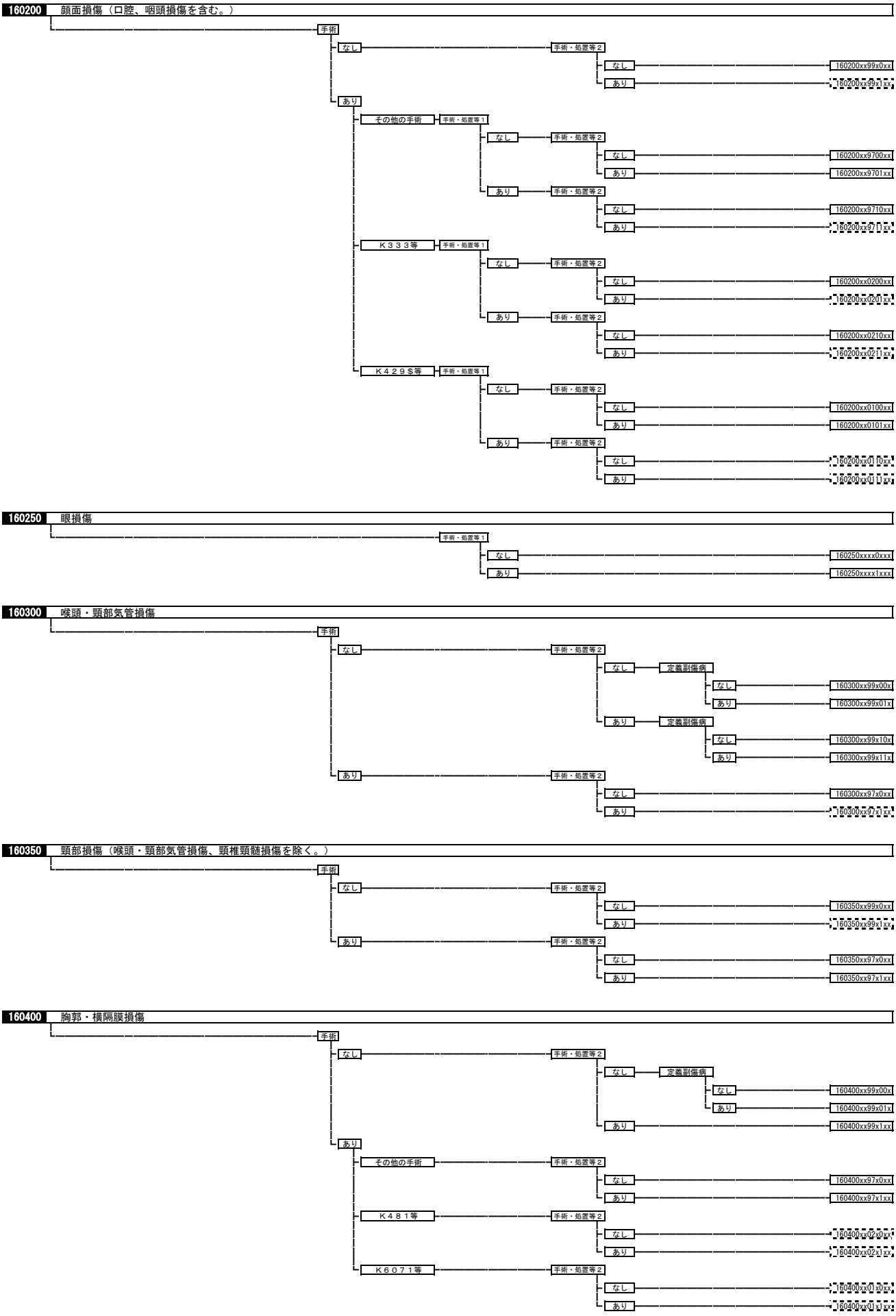
160200 顔面損傷（口腔、咽頭損傷を含む。）
手術
なし
手術・処置等２
なし
160200xx99x0xx
あり
160200xx99x1xx
あり
その他の手術
手術・処置等１
なし
手術・処置等２
なし
160200xx9700xx
あり
160200xx9701xx
あり
手術・処置等２
なし
160200xx9710xx
あり
160200xx9711xx
Ｋ３３３等
手術・処置等１
なし
手術・処置等２
なし
160200xx0200xx
あり
160200xx0201xx
あり
手術・処置等２
なし
160200xx0210xx
あり
160200xx0211xx
Ｋ４２９Ｓ等
手術・処置等１
なし
手術・処置等２
なし
160200xx0100xx
あり
160200xx0101xx
あり
手術・処置等２
なし
160200xx0110xx
あり
160200xx0111xx
160250 眼損傷
手術・処置等１
なし
160250xxxx0xxx
あり
160250xxxx1xxx
160300 喉頭・頸部気管損傷
手術
なし
手術・処置等２
なし
定義副傷病
なし
160300xx99x00x
あり
160300xx99x01x
あり
定義副傷病
なし
160300xx99x10x
あり
160300xx99x11x
あり
手術・処置等２
なし
160300xx97x0xx
あり
160300xx97x1xx
160350 頸部損傷（喉頭・頸部気管損傷、頸椎頸髄損傷を除く。）
手術
なし
手術・処置等２
なし
160350xx99x0xx
あり
160350xx99x1xx
あり
手術・処置等２
なし
160350xx97x0xx
あり
160350xx97x1xx
160400 胸郭・横隔膜損傷
手術
なし
手術・処置等２
なし
定義副傷病
なし
160400xx99x00x
あり
160400xx99x01x
あり
160400xx99x1xx
あり
その他の手術
手術・処置等２
なし
160400xx97x0xx
あり
160400xx97x1xx
Ｋ４８１等
手術・処置等２
なし
160400xx02x0xx
あり
160400xx02x1xx
Ｋ６０７１等
手術・処置等２
なし
160400xx01x0xx
あり
160400xx01x1xx

160440 外耳・中耳損傷（異物を含む。）
160440xxxxxxxx
160450 肺・胸部気管・気管支損傷
手術
なし
手術・処置等２
なし
定義副傷病
なし
160450xx99x00x
あり
160450xx99x01x
あり
定義副傷病
なし
160450xx99x10x
あり
160450xx99x11x
あり
その他の手術
手術・処置等２
なし
160450xx97x0xx
あり
160450xx97x1xx
Ｋ３８６等
手術・処置等２
なし
160450xx02x0xx
あり
160450xx02x1xx
Ｋ５１１Ｓ等
手術・処置等２
なし
160450xx01x0xx
あり
160450xx01x1xx
160480 心・大血管損傷
手術
なし
160480xx99xxxx
あり
160480xx97xxxx
160500 食道・胃損傷
手術
なし
160500xx99xxxx
あり
その他の手術
160500xx97xxxx
Ｋ５２３Ｓ等
160500xx01xxxx
160510 肝・胆道・膵・脾損傷
手術
なし
手術・処置等２
なし
160510xx99x0xx
あり
160510xx99x1xx
あり
手術・処置等１
なし
手術・処置等２
なし
160510xx9700xx
あり
160510xx9701xx
あり
手術・処置等２
なし
160510xx9710xx
あり
160510xx9711xx
16054x 腸管損傷（胃以外）
160541 小腸・小腸腸間膜損傷
160542 結腸・直腸腸間膜損傷
160543 直腸・肛門損傷
手術
なし
手術・処置等２
なし
16054xxx99x0xx
あり
16054xxx99x1xx
あり
手術・処置等２
なし
16054xxx97x0xx
あり
16054xxx97x1xx
160570 腹部血管損傷
手術
なし
手術・処置等２
なし
160570xx99x0xx
あり
160570xx99x1xx
あり
手術・処置等２
なし
160570xx97x0xx
あり
160570xx97x1xx

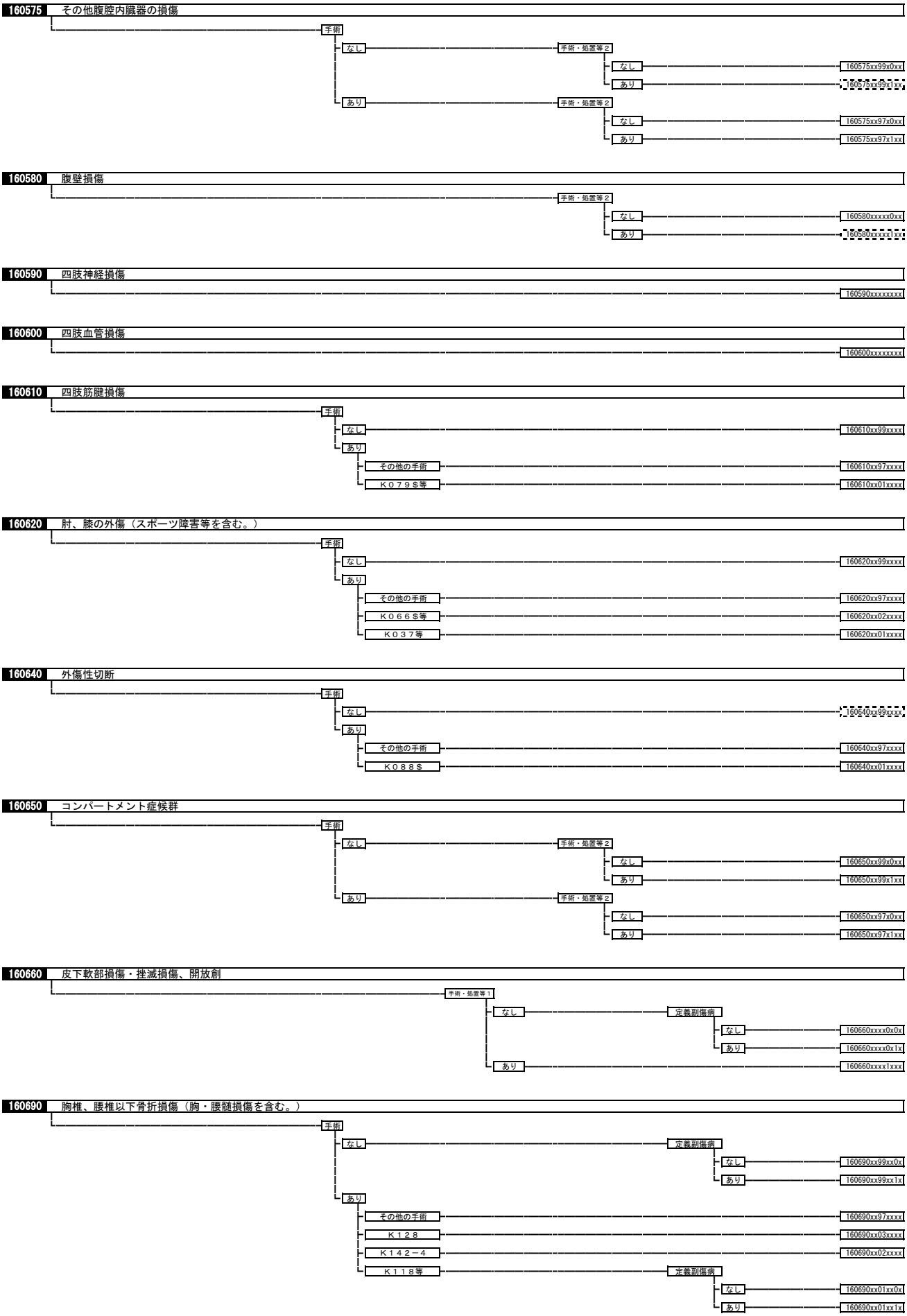
160575 その他腹腔内臓器の損傷
手術
なし
手術・処置等２
なし
160575xx99x0xx
あり
160575xx99x1xx
あり
手術・処置等２
なし
160575xx97x0xx
あり
160575xx97x1xx
160580 腹壁損傷
手術・処置等２
なし
160580xxxxx0xx
あり
160580xxxxx1xx
160590 四肢神経損傷
160590xxxxxxxx
160600 四肢血管損傷
160600xxxxxxxx
160610 四肢筋腱損傷
手術
なし
160610xx99xxxx
あり
その他の手術
160610xx97xxxx
Ｋ０７９Ｓ等
160610xx01xxxx
160620 肘、膝の外傷（スポーツ障害等を含む。）
手術
なし
160620xx99xxxx
あり
その他の手術
160620xx97xxxx
Ｋ０６６Ｓ等
160620xx02xxxx
Ｋ０３７等
160620xx01xxxx
160640 外傷性切断
手術
なし
160640xx99xxxx
あり
その他の手術
160640xx97xxxx
Ｋ０８８Ｓ
160640xx01xxxx
160650 コンパートメント症候群
手術
なし
手術・処置等２
なし
160650xx99x0xx
あり
160650xx99x1xx
あり
手術・処置等２
なし
160650xx97x0xx
あり
160650xx97x1xx
160660 皮下軟部損傷・挫滅損傷、開放創
手術・処置等１
なし
定義副傷病
なし
160660xxxx0x0x
あり
160660xxxx0x1x
あり
160660xxxx1xxx
160690 胸椎、腰椎以下骨折損傷（胸・腰髄損傷を含む。）
手術
なし
定義副傷病
なし
160690xx99xx0x
あり
160690xx99xx1x
あり
その他の手術
160690xx97xxxx
Ｋ１２８
160690xx03xxxx
Ｋ１４２－４
160690xx02xxxx
Ｋ１１８等
定義副傷病
なし
160690xx01xx0x
あり
160690xx01xx1x

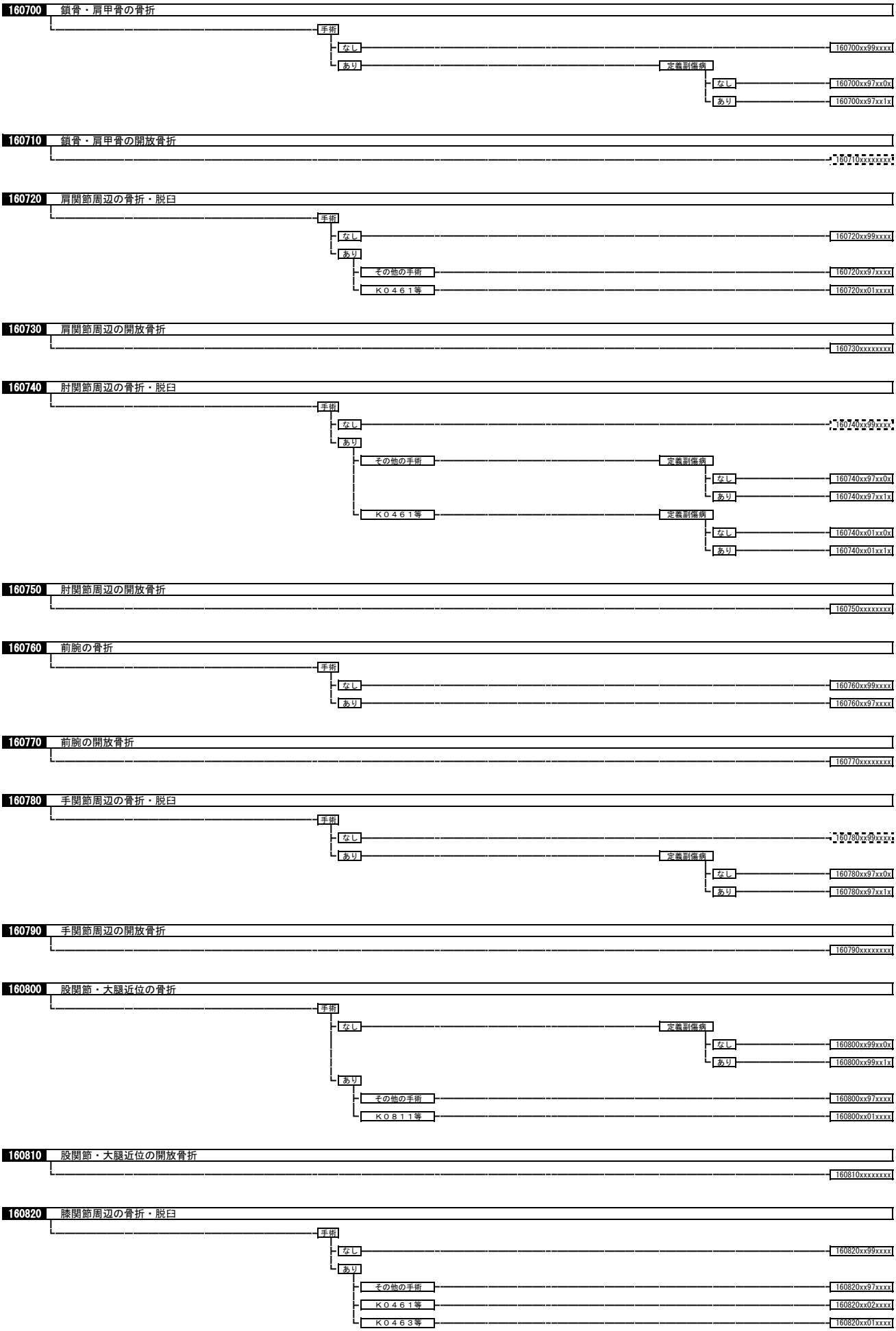
160700 鎖骨・肩甲骨の骨折
手術
なし
160700xx99xxxx
あり
定義副傷病
なし
160700xx97xx0x
あり
160700xx97xx1x
160710 鎖骨・肩甲骨の開放骨折
160710xxxxxxx
160720 肩関節周辺の骨折・脱臼
手術
なし
160720xx99xxxx
あり
その他の手術
160720xx97xxxx
Ｋ０４６１等
160720xx01xxxx
160730 肩関節周辺の開放骨折
160730xxxxxxxx
160740 肘関節周辺の骨折・脱臼
手術
なし
160740xx99xxxx
あり
その他の手術
定義副傷病
なし
160740xx97xx0x
あり
160740xx97xx1x
Ｋ０４６１等
定義副傷病
なし
160740xx01xx0x
あり
160740xx01xx1x
160750 肘関節周辺の開放骨折
160750xxxxxxxx
160760 前腕の骨折
手術
なし
160760xx99xxxx
あり
160760xx97xxxx
160770 前腕の開放骨折
160770xxxxxxxx
160780 手関節周辺の骨折・脱臼
手術
なし
160780xx99xxxx
あり
定義副傷病
なし
160780xx97xx0x
あり
160780xx97xx1x
160790 手関節周辺の開放骨折
160790xxxxxxxx
160800 股関節・大腿近位の骨折
手術
なし
定義副傷病
なし
160800xx99xx0x
あり
160800xx99xx1x
あり
その他の手術
160800xx97xxxx
Ｋ０８１１等
160800xx01xxxx
160810 股関節・大腿近位の開放骨折
160810xxxxxxxx
160820 膝関節周辺の骨折・脱臼
手術
なし
160820xx99xxxx
あり
その他の手術
160820xx97xxxx
Ｋ０４６１等
160820xx02xxxx
Ｋ０４６３等
160820xx01xxxx

160830 膝関節周辺の開放骨折
手術
なし
160830xx99xxxx
あり
その他の手術
160830xx97xxxx
Ｋ０４６３等
160830xx02xxxx
Ｋ０４６１等
160830xx01xxxx
160835 下腿足関節周辺の骨折
手術
なし
160835xx99xxxx
あり
その他の手術
160835xx97xxxx
Ｋ０４８３等
160835xx02xxxx
Ｋ０４６２等
160835xx01xxxx
160840 下腿足関節周辺の開放骨折
手術
なし
160840xx99xxxx
あり
その他の手術
160840xx97xxxx
Ｋ０４８３等
160840xx02xxxx
Ｋ０４６３等
160840xx01xxxx
160850 足関節・足部の骨折・脱臼
手術
なし
160850xx99xxxx
あり
その他の手術
定義副傷病
なし
160850xx97xx0x
あり
160850xx97xx1x
Ｋ０７４－２３等
160850xx02xxxx
Ｋ０４６３等
定義副傷病
なし
160850xx01xx0x
あり
160850xx01xx1x
160860 足関節・足部の開放骨折・開放脱臼
160860xxxxxxxx
160870 頸椎頸髄損傷
手術
なし
手術・処置等２
なし
定義副傷病
なし
160870xx99x00x
あり
160870xx99x01x
あり
160870xx99x1xx
あり
その他の手術
手術・処置等２
なし
定義副傷病
なし
160870xx97x00x
あり
160870xx97x01x
あり
160870xx97x1xx
Ｋ１１８等
手術・処置等２
なし
定義副傷病
なし
160870xx01x00x
あり
160870xx01x01x
あり
160870xx01x1xx
160950 腎・尿管損傷
手術
なし
手術・処置等２
なし
160950xx99x0xx
あり
160950xx99x1xx
あり
手術・処置等２
なし
160950xx97x0xx
あり
160950xx97x1xx

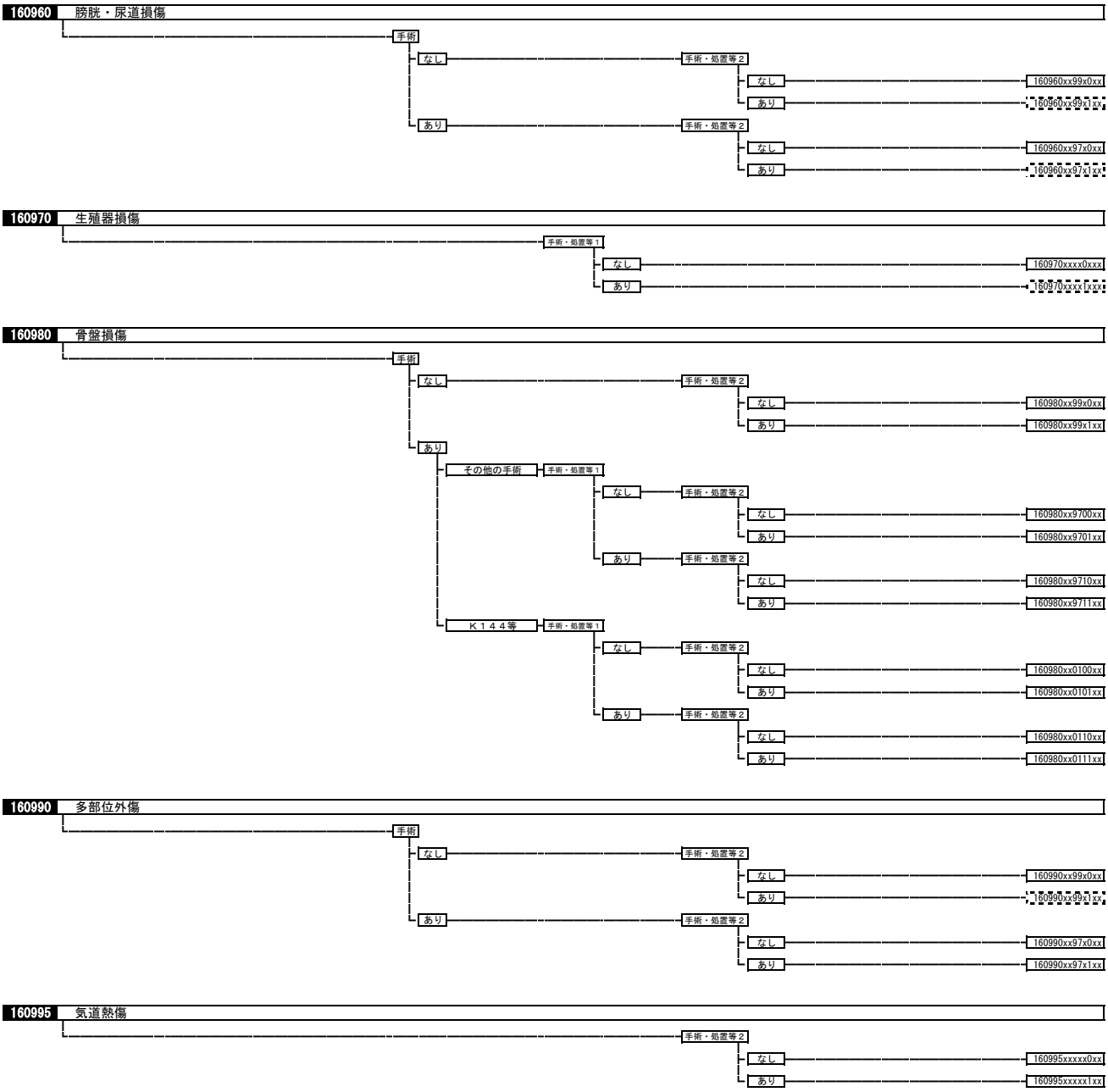
160960 膀胱・尿道損傷
手術
なし
手術・処置等２
なし
160960xx99x0xx
あり
160960xx99x1xx
あり
手術・処置等２
なし
160960xx97x0xx
あり
160960xx97x1xx
160970 生殖器損傷
手術・処置等１
なし
160970xxxx0xxx
あり
160970xxxx1xxx
160980 骨盤損傷
手術
なし
手術・処置等２
なし
160980xx99x0xx
あり
160980xx99x1xx
あり
その他の手術
手術・処置等１
なし
手術・処置等２
なし
160980xx9700xx
あり
160980xx9701xx
あり
手術・処置等２
なし
160980xx9710xx
あり
160980xx9711xx
Ｋ１４４等
手術・処置等１
なし
手術・処置等２
なし
160980xx0100xx
あり
160980xx0101xx
あり
手術・処置等２
なし
160980xx0110xx
あり
160980xx0111xx
160990 多部位外傷
手術
なし
手術・処置等２
なし
160990xx99x0xx
あり
160990xx99x1xx
あり
手術・処置等２
なし
160990xx97x0xx
あり
160990xx97x1xx
160995 気道熱傷
手術・処置等２
なし
160995xxxxx0xx
あり
160995xxxxx1xx

161000 熱傷・化学熱傷・凍傷・電撃傷

- Burn Index
  - 10未満
    - 手術
      - なし
        - 手術・処置等２
          - なし → 161000x199x0xx
          - あり → 161000x199x1xx
      - あり
        - その他の手術
          - 手術・処置等２
            - なし → 161000x197x0xx
            - あり → 161000x197x1xx
        - Ｋ０１３１等
          - 手術・処置等２
            - なし → 161000x102x0xx
            - あり → 161000x102x1xx
        - Ｋ０１３４等
          - 手術・処置等２
            - なし → 161000x101x0xx
            - あり → 161000x101x1xx
  - 10以上
    - 手術
      - なし
        - 手術・処置等２
          - なし → 161000x299x0xx
          - あり → 161000x299x1xx
      - あり
        - その他の手術
          - 手術・処置等２
            - なし → 161000x297x0xx
            - あり → 161000x297x1xx
        - Ｋ０１３１等
          - 手術・処置等２
            - なし → 161000x202x0xx
            - あり → 161000x202x1xx
        - Ｋ０１３４等
          - 手術・処置等２
            - なし → 161000x201x0xx
            - あり → 161000x201x1xx

161020 体温異常

- 手術・処置等２
  - なし
    - 定義副傷病
      - なし → 161020xxxxx00x
      - あり → 161020xxxxx01x
  - あり
    - 定義副傷病
      - なし → 161020xxxxx10x
      - あり → 161020xxxxx11x

161030 気圧による損傷

- 161030xxxxxxxx

161040 損傷の続発性、後遺症

- 161040xxxxxxxx

161060 詳細不明の損傷等

- 手術
  - なし
    - 手術・処置等２
      - なし → 161060xx99x0xx
      - あり → 161060xx99x1xx
  - あり
    - 手術・処置等２
      - なし → 161060xx97x0xx
      - あり → 161060xx97x1xx

161070 薬物中毒（その他の中毒）

- 手術・処置等２
  - なし
    - 定義副傷病
      - なし → 161070xxxxx00x
      - あり → 161070xxxxx01x
  - あり
    - 1
      - 定義副傷病
        - なし → 161070xxxxx10x
        - あり → 161070xxxxx11x
    - 2
      - 定義副傷病
        - なし → 161070xxxxx20x
        - あり → 161070xxxxx21x
    - 3 → 161070xxxxx3xx
    - 4 → 161070xxxxx4xx

手術・処置等２
1：人工呼吸、中心静脈注射
2：人工腎臓　その他の場合
3：血漿交換療法、吸着式血液浄化法
4：ホメピゾール、メチルチオニニウム塩化物水和物

170010 アルコール依存症候群

- 170010xxxxxxxx

170020 精神作用物質使用による精神および行動の障害

- 定義副傷病
  - なし → 170020xxxxxx0x
  - あり → 170020xxxxxx1x

170030 統合失調症，統合失調症型障害および妄想性障害

- → 170030xxxxxxxx

170040 気分［感情］障害

- → 170040xxxxxxxx

170050 神経症性障害，ストレス関連障害および身体表現性障害

- → 170050xxxxxxxx

170060 その他の精神及び行動の障害

- → 170060xxxxxxxx

180010 敗血症

手術・処置等２
1：ガンマグロブリン
2：人工呼吸など
3：持続緩徐式血液濾過、吸着式血液浄化法

- 年齢
  - １歳以上
    - 手術・処置等２
      - なし → 180010x0xxx0xx
      - あり
        - 1 → 180010x0xxx1xx
        - 2 → 180010x0xxx2xx
        - 3 → 180010x0xxx3xx
  - １歳未満
    - 手術・処置等２
      - なし → 180010x1xxx0xx
      - あり
        - 1 → 180010x1xxx1xx
        - 2 → 180010x1xxx2xx
        - 3 → 180010x1xxx3xx

180020 性感染症

- → 180020xxxxxxxx

180030 その他の感染症（真菌を除く。）

- → 180030xxxxxxxx

180035 その他の真菌感染症

- → 180035xxxxxxxx

180040 手術・処置等の合併症

手術・処置等２
1：人工呼吸など
2：デクスラゾキサン

- 手術
  - なし
    - 手術・処置等２
      - なし → 180040xx99x0xx
      - あり
        - 1 → 180040xx99x1xx
        - 2 → 180040xx99x2xx
  - あり
    - 手術・処置等２
      - なし → 180040xx97x0xx
      - あり
        - 1 → 180040xx97x1xx
        - 2 → 180040xx97x2xx

180041 移植臓器および組織の不全および拒絶反応

- → 180041xxxxxxxx

180050 その他の悪性腫瘍

- 手術
  - なし → 180050xx99xxxx
  - あり → 180050xx97xxxx

180060 その他の新生物

- 手術
  - なし → 180060xx99xxxx
  - あり → 180060xx97xxxx

診断群分類			医療資源を最も投入した傷病名		病態等分類			年齢、出生時体重等			手術					手術・処置等1				手術・処置等2				定義副傷病				重症度等		
MDC	コード	分類名	ICD名称	ICDコード	対応コード	フラグ	病態区分	コード	フラグ	年齢、出生時体重	手術分岐	対応コード	フラグ	点数表名称	区分番号等	対応コード	フラグ	処置等名称	区分番号等	対応コード	フラグ	処置等名称	区分番号等	対応コード	フラグ	疾患名	疾患コードまたはICDコード	対応コード	フラグ	重症度等
01	0010	脳腫瘍	髄膜の悪性新生物＜腫瘍＞，脳髄膜	C700				00	0	15歳以上	手術なし	99	99	手術なし		1	1	造影剤注入手技　動脈造影カテーテル法　主要血管の分枝血管を選択的に造影撮影した場合	E0033	A	14	テモゾロミド(注射薬に限る。)		1	1	肺炎等	040080	0	0	リハビリなし
			髄膜の悪性新生物＜腫瘍＞，髄膜，部位不明	C709				15	1	15歳未満	その他の手術あり	97	04	穿頭脳室ドレナージ術	K145					9	13	ベバシズマブ		1	1	誤嚥性肺炎	040081	1	1	リハビリあり
			脳の悪性新生物＜腫瘍＞	C71$								97	09	脳刺激装置交換術	K181-2					8	12	テモゾロミド(内服薬による初発の初回治療に限る。)		1	2	白血球疾患(その他)	130070			
			脊髄，脳神経及びその他の中枢神経系の部位の悪性新生物＜腫瘍＞，嗅神経	C722								97	13	水頭症手術	K174$					8	11	エベロリムス		1	3	脳脊髄の感染を伴う炎症	010080			
			脊髄，脳神経及びその他の中枢神経系の部位の悪性新生物＜腫瘍＞，視神経	C723								97	14	頭蓋骨形成手術　頭蓋骨のみのもの	K1801					7	10	メトトレキサート(注射薬に限る。)		1	3	腎臓または尿路の感染症	110310			
			脊髄，脳神経及びその他の中枢神経系の部位の悪性新生物＜腫瘍＞，聴神経	C724								97	14	頭蓋骨形成手術　硬膜形成を伴うもの	K1802					6	9	ガンマナイフによる定位放射線治療	M001-2							
			脳及び脳髄膜の続発性悪性新生物＜腫瘍＞	C793								97	14	頭蓋骨形成手術　骨移動を伴うもの	K1803					5	8	化学療法ありかつ放射線療法なし								
			髄膜の良性新生物＜腫瘍＞，脳髄膜	D320								97	17	髄液漏閉鎖術	K179					4	7	化学療法ありかつ放射線療法あり								
			髄膜の良性新生物＜腫瘍＞，髄膜，部位不明	D329								97	18	定位脳腫瘍生検術	K154-3					3	6	化学療法なしかつ放射線療法あり								
			脳及び中枢神経系のその他の部位の良性新生物＜腫瘍＞，脳，テント上	D330								97	97		その他のKコード					2	4	SPECT	E101							
			脳及び中枢神経系のその他の部位の良性新生物＜腫瘍＞，脳，テント下	D331							頭蓋内腫瘍摘出術等	01	01	頭蓋内腫瘍摘出術	K169$					2	4	PET	E101-2$							
			脳及び中枢神経系のその他の部位の良性新生物＜腫瘍＞，脳，部位不明	D332								01	01	広範囲頭蓋底腫瘍切除・再建術	K151-2					1	2	中心静脈注射	G005							
			脳及び中枢神経系のその他の部位の良性新生物＜腫瘍＞，脳神経	D333								01	01	頭蓋内腫瘤摘出術	K167					1	1	人工呼吸	J045$							
			脳及び中枢神経系のその他の部位の良性新生物＜腫瘍＞，中枢神経系のその他の明示された部位	D337								01	01	経耳的聴神経腫瘍摘出術	K170															
			脳及び中枢神経系のその他の部位の良性新生物＜腫瘍＞，中枢神経系，部位不明	D339								01	01	経鼻的下垂体腫瘍摘出術	K171															
			髄膜の性状不詳又は不明の新生物＜腫瘍＞，脳髄膜	D420								01	01	内視鏡下経鼻的腫瘍摘出術	K171-2$															
			髄膜の性状不詳又は不明の新生物＜腫瘍＞，髄膜，部位不明	D429								01	02	機能的定位脳手術	K154$															
			脳及び中枢神経系の性状不詳又は不明の新生物＜腫瘍＞，脳，テント上	D430								01	03	顔面神経麻痺形成手術	K011$															
			脳及び中枢神経系の性状不詳又は不明の新生物＜腫瘍＞，脳，テント下	D431								01	05	減圧開頭術　その他の場合	K1492															
			脳及び中枢神経系の性状不詳又は不明の新生物＜腫瘍＞，脳，部位不明	D432								01	06	脳切除術	K168															
			脳及び中枢神経系の性状不詳又は不明の新生物＜腫瘍＞，脳神経	D433								01	07	脳膿瘍排膿術	K150															
			脳及び中枢神経系の性状不詳又は不明の新生物＜腫瘍＞，中枢神経系のその他の部位	D437								01	08	頭蓋骨腫瘍摘出術	K161															
			脳及び中枢神経系の性状不詳又は不明の新生物＜腫瘍＞，中枢神経系，部位不明	D439																										
			新生物＜腫瘍＞性疾患における主に中枢神経系を障害するその他の系統萎縮症	G131																										
			粘液水腫における主に中枢神経系を障害する系統萎縮症	G132																										
01	0020	くも膜下出血、破裂脳動脈瘤	くも膜下出血	I60$				0	0	JCS10未満	手術なし	99	99	手術なし		1	1	胃瘻造設術(経皮的内視鏡下胃瘻造設術、腹腔鏡下胃瘻造設術を含む。)	K664	1	3	人工腎臓　その他の場合	J0384	1	2	肺炎等	040080	0	0	リハビリなし
								1	1	JCS10以上	その他の手術あり	97	97		その他のKコード	1	1	胃瘻閉鎖術	K665$	1	2	中心静脈注射	G005	1	2	誤嚥性肺炎	040081	1	1	リハビリあり
											脳血管内手術	03	01	脳血管内手術	K178$	1	1	胃瘻抜去術	K665-2	1	1	人工呼吸	J045$	1	2	腎臓または尿路の感染症	110310			
											穿頭脳室ドレナージ術等	02	05	穿頭脳室ドレナージ術	K145															
												02	05	水頭症手術	K174$															
												02	06	頭蓋骨形成手術　頭蓋骨のみのもの	K1801															
												02	06	頭蓋骨形成手術　硬膜形成を伴うもの	K1802															
												02	06	頭蓋骨形成手術　骨移動を伴うもの	K1803															
												02	07	脊髄ドレナージ術	K189															

診断群分類			医療資源を最も投入した傷病名		病態等分類			年齢、出生時体重等			手術					手術・処置等1				手術・処置等2				定義副傷病				重症度等		
MDC	コード	分類名	ICD名称	ICDコード	対応コード	フラグ	病態区分	コード	フラグ	年齢、出生時体重	手術分岐	対応コード	フラグ	点数表名称	区分番号等	対応コード	フラグ	処置等名称	区分番号等	対応コード	フラグ	処置等名称	区分番号等	対応コード	フラグ	疾患名	疾患コードまたはICDコード	対応コード	フラグ	重症度等
											脳動脈瘤流入血管クリッピング（開頭して行うもの）等	01	02	脳動脈瘤流入血管クリッピング（開頭して行うもの）	K176$														
												01	02	脳動脈瘤被包術	K175$														
												01	02	脳動脈瘤頸部クリッピング	K177$														
												01	03	減圧開頭術　その他の場合	K1492														
												01	03	頭蓋内血腫除去術（開頭して行うもの）　脳内のもの	K1643														
												01	03	定位的脳内血腫除去術	K164-4														
												01	03	内視鏡下脳内血腫除去術	K164-5														
												01	04	頭蓋内血腫除去術（開頭して行うもの）　硬膜下のもの	K1642														
01	0030	未破裂脳動脈瘤	脳動脈壁の解離，非＜未＞破裂性	I670							手術なし	99	99	手術なし		1	1	造影剤注入手技　動脈造影カテーテル法　主要血管の分枝血管を選択的に造影撮影した場合	E0033イ	1	2	中心静脈注射	G005	1	3	非外傷性頭蓋内血腫（非外傷性硬膜下血腫以外）	010040	0	0	リハビリなし
			脳動脈瘤，非＜未＞破裂性	I671							その他の手術あり	97	97		その他のKコード					1	1	人工呼吸	J045$	1	3	水頭症	010200	1	1	リハビリあり
			その他の脳実質外動脈（脳底動脈、頸動脈、椎骨動脈を含む）の動脈瘤及び解離	I725							脳血管内手術	03	01	脳血管内手術	K178$									1	3	肺炎等	040080			
			椎骨動脈の動脈瘤及び解離	I726							脳動脈瘤頸部クリッピング等	01	02	脳動脈瘤頸部クリッピング	K177$									1	3	誤嚥性肺炎	040081			
												01	02	脳動脈瘤被包術	K175$														
												01	02	脳動脈瘤流入血管クリッピング（開頭して行うもの）	K176$														
												01	02	脳動脈瘤流入血管クリッピング（開頭して行うもの）+動脈形成術、吻合術　頭蓋内動脈	K176$+K6101														
01	0040	非外傷性頭蓋内血腫（非外傷性硬膜下血腫以外）	脳内出血	I61$				0	0	JCS10未満	手術なし	99	99	手術なし		1	1	ガンマナイフによる定位放射線治療	M001-2	1	6	直線加速器による放射線治療　定位放射線治療の場合	M001-31	1	2	肺炎等	040080	0	0	リハビリなし
			頭蓋内出血（非外傷性），詳細不明	I629				1	1	JCS10以上	その他の手術あり	97	97		その他のKコード					1	3	人工腎臓　その他の場合	J0384	1	2	腎臓または尿路の感染症	110310	1	1	リハビリあり
			脳アミロイド血管症	I680							穿頭脳室ドレナージ術等	02	05	穿頭脳室ドレナージ術	K145					1	2	中心静脈注射	G005							
			脳実質外血管の動静脈奇形	Q280								02	08	水頭症手術　シャント手術	K1742					1	1	人工呼吸	J045$							
			脳実質外血管のその他の奇形	Q281							脳血管内手術+脳動静脈奇形摘出術等	01	01	脳血管内手術+脳動静脈奇形摘出術	K178$+K172														
			脳血管の動静脈奇形	Q282								01	01	脳動静脈奇形摘出術	K172														
			脳血管のその他の奇形	Q283								01	02	動脈形成術、吻合術　頭蓋内動脈	K6101														
												01	03	頭蓋内血腫除去術（開頭して行うもの）　脳内のもの	K1643														
												01	03	定位的脳内血腫除去術	K164-4														
												01	03	内視鏡下脳内血腫除去術	K164-5														
												01	04	機能的定位脳手術	K154$														
												01	07	減圧開頭術　その他の場合	K1492														
01	0050	非外傷性硬膜下血腫	硬膜下出血（急性）（非外傷性）	I620				0	0	JCS10未満	手術なし	99	99	手術なし		1	1	胃瘻造設術（経皮的内視鏡下胃瘻造設術、腹腔鏡下胃瘻造設術を含む。）	K664	1	3	人工腎臓　その他の場合	J0384	1	3	肺炎等	040080	0	0	リハビリなし
			非外傷性硬膜外出血	I621				1	1	JCS10以上	その他の手術あり	97	97		その他のKコード	1	1	胃瘻閉鎖術	K665$	1	2	中心静脈注射	G005	1	3	誤嚥性肺炎	040081	1	1	リハビリあり
											慢性硬膜下血腫穿孔洗浄術等	02	02	慢性硬膜下血腫穿孔洗浄術	K164-2	1	1	胃瘻抜去術	K665-2	1	1	人工呼吸	J045$	1	3	腎臓または尿路の感染症	110310			
												02	03	穿頭術（トレパナチオン）	K147														
												02	04	穿頭脳室ドレナージ術	K145														
											頭蓋内血腫除去術（開頭して行うもの）　硬膜下のもの	01	01	頭蓋内血腫除去術（開頭して行うもの）　硬膜下のもの	K1642														
01	0060	脳梗塞	脳梗塞	I63$				0	0	脳卒中発症4日目以降又は無症候性、かつ、JCS10未満	手術なし	99	99	手術なし		2	2	造影剤注入手技　動脈造影カテーテル法　主要血管の分枝血管を選択的に造影撮影した場合	E0033イ	5	9	tPA		2	1	肺炎等	040080	0	1	発症前Rankin Scale 5
								1	1	脳卒中発症4日目以降又は無症候性、かつ、JCS10以上	その他の手術あり	97	97		その他のKコード	1	1	胃瘻造設術（経皮的内視鏡下胃瘻造設術、腹腔鏡下胃瘻造設術を含む。）	K664	4	8	エダラボン		2	1	誤嚥性肺炎	040081	0	2	発症前Rankin Scale 4
								2	2	脳卒中発症3日目以内、かつ、JCS10未満	経皮的脳血管形成術等	02	01	経皮的脳血管形成術	K178-2	1	1	胃瘻閉鎖術	K665$	3	7	SPECT	E101	2	1	腎臓または尿路の感染症	110310	0	3	発症前Rankin Scale 3
								3	3	脳卒中発症3日目以内、かつ、JCS10以上		02	01	脳血管内手術	K178$	1	1	胃瘻抜去術	K665-2	3	7	PET	E101-2$	2	1	敗血症	180010	1	4	発症前Rankin Scale 2
												02	01	経皮的選択的脳血栓・塞栓溶解術	K178-3$					3	7	非放射性キセノン脳血流動態検査	E201	2	1	その他の真菌感染症	180035	1	5	発症前Rankin Scale 1
												02	01	経皮的脳血栓回収術	K178-4					2	6	脳血管疾患等リハビリテーション料	H001$	2	1	呼吸器のアスペルギルス症	040151	1	6	発症前Rankin Scale 0
												02	01	経皮的脳血管ステント留置術	K178-5					2	6	廃用症候群リハビリテーション料	H001-2$	1	1	水頭症	010200			
												02	01	経皮的頸動脈ステント留置術	K609-2					1	3	人工腎臓　その他の場合	J0384	1	1	てんかん	010230			

診断群分類			医療資源を最も投入した傷病名		病態等分類			年齢、出生時体重等			手術					手術・処置等1				手術・処置等2				定義副傷病				重症度等		
MDC	コード	分類名	ICD名称	ICDコード	対応コード	フラグ	病態区分	コード	フラグ	年齢、出生時体重	手術分岐	対応コード	フラグ	点数表名称	区分番号等	対応コード	フラグ	処置等名称	区分番号等	対応コード	フラグ	処置等名称	区分番号等	対応コード	フラグ	疾患名	疾患コードまたはICDコード	対応コード	フラグ	重症度等
											動脈形成術、吻合術 頭蓋内動脈等	01	02	動脈形成術、吻合術 頭蓋内動脈	K6101					1	2	中心静脈注射	G005	1	1	頻脈性不整脈	050070			
												01	03	動脈血栓内膜摘出術	K609$					1	1	人工呼吸	J045$	1	1	脳性麻痺	150120			
												01	04	減圧開頭術 その他の場合	K1492															
												01	04	頭蓋内血腫除去術(開頭して行うもの) 脳内のもの	K1643															
												01	04	定位的脳内血腫除去術	K164-4															
												01	04	内視鏡下脳内血腫除去術	K164-5															
												01	04	動脈形成術、吻合術 その他の動脈	K6105															
01	0061	一過性脳虚血発作	一過性脳虚血発作及び関連症候群	G45$				0	0	JCS10未満		99	99	手術なし		1	1	造影剤注入手技 動脈造影カテーテル法 主要血管の分枝血管を選択的に造影撮影した場合	E0033	1	4	SPECT	E101					0	0	リハビリなし
								1	1	JCS10以上		97	97	手術あり						1	4	PET	E101-2$					1	1	リハビリあり
																				1	4	非放射性キセノン脳血流動態検査	E201							
01	0069	脳卒中の続発症	脳血管疾患の続発・後遺症	I69$				0	0	JCS10未満	手術なし	99	99	手術なし		1	1	造影剤注入手技 動脈造影カテーテル法 主要血管の分枝血管を選択的に造影撮影した場合	E0033	2	4	SPECT	E101	1	1	肺炎等	040080	0	0	リハビリなし
			循環器系のその他の処置後障害，他に分類されないもの	I978				1	1	JCS10以上	手術あり	97	97	手術あり						2	4	PET	E101-2$	1	1	誤嚥性肺炎	040081	1	1	リハビリあり
																				2	4	非放射性キセノン脳血流動態検査	E201	1	1	腎臓または尿路の感染症	110310			
																				1	3	人工腎臓 その他の場合	J0384							
																				1	2	中心静脈注射	G005							
																				1	1	人工呼吸	J045$							
01	0070	脳血管障害	脳血管疾患における脳の血管(性)症候群	G46$				0	0	JCS10未満	手術なし	99	99	手術なし		1	1	造影剤注入手技 動脈造影カテーテル法 主要血管の分枝血管を選択的に造影撮影した場合	E0033	2	4	SPECT	E101	1	1	肺炎等	040080	0	0	リハビリなし
			脳卒中，脳出血又は脳梗塞と明示されないもの	I64				1	1	JCS10以上	その他の手術あり	97	02	頭蓋骨形成手術 頭蓋骨のみのもの	K1801					2	4	PET	E101-2$	1	1	誤嚥性肺炎	040081	1	1	リハビリあり
			脳実質外動脈(脳底動脈，頸動脈，椎骨動脈)の閉塞及び狭窄，脳梗塞に至らなかったもの	I65$								97	02	頭蓋骨形成手術 硬膜形成を伴うもの	K1802					2	4	非放射性キセノン脳血流動態検査	E201	1	2	てんかん	010230			
			脳動脈の閉塞及び狭窄，脳梗塞に至らなかったもの	I66$								97	02	頭蓋骨形成手術 骨移動を伴うもの	K1803					1	3	人工腎臓 その他の場合	J0384	1	2	頻脈性不整脈	050070			
			脳動脈のアテローム<じゅく<粥>状>硬化(症)	I672								97	03	穿頭脳室ドレナージ術	K145					1	2	中心静脈注射	G005	1	3	腎臓または尿路の感染症	110310			
			もやもや病<ウイリス動脈輪閉塞症>	I675								97	03	水頭症手術	K174$					1	1	人工呼吸	J045$							
			頭蓋内静脈系の非化膿性血栓症	I676								97	97		その他のKコード															
			脳動脈炎，他に分類されないもの	I677							経皮的頸動脈ステント留置術	02	11	経皮的頸動脈ステント留置術	K609-2															
			その他の明示された脳血管疾患	I678							脳血管内手術等	01	01	脳血管内手術	K178$															
			脳血管疾患，詳細不明	I679								01	06	動脈血栓内膜摘出術 内頸動脈	K6092															
			他に分類される感染症及び寄生虫症における脳動脈炎	I681								01	07	動脈形成術、吻合術 頭蓋内動脈	K6101															
			他に分類されるその他の疾患における脳動脈炎	I682								01	08	経皮的脳血管形成術	K178-2															
			他に分類される疾患におけるその他の脳血管障害	I688								01	09	脳新生血管造成術	K610-2															
												01	10	四肢の血管拡張術・血栓除去術	K616															
01	0080	脳脊髄の感染を伴う炎症	アメーバ性脳膿瘍	A066				0	0	JCS10未満	手術なし	99	99	手術なし		1	1	胃瘻造設術(経皮的内視鏡下胃瘻造設術、腹腔鏡下胃瘻造設術を含む。)	K664	4	9	ガンマグロブリン		1	1	誤嚥性肺炎	040081	0	0	15歳未満
			リステリア性髄膜炎及び髄膜脳炎	A321				1	1	JCS10以上	手術あり	97	01	脳膿瘍全摘術	K166					1	4	インターフェロン		1	2	てんかん	010230	1	1	15歳以上
			髄膜炎菌性髄膜炎	A390								97	01	頭蓋内腫瘤摘出術	K167					1	2	中心静脈注射	G005	1	2	脊椎骨粗鬆症	070370			
			急性灰白髄炎<ポリオ>	A80$								97	02	水頭症手術	K174$					1	1	人工呼吸	J045$	1	2	2型糖尿病(糖尿病性ケトアシドーシスを除く。)(末梢循環不全なし。)	100070			
			狂犬病	A82$								97	03	穿頭脳室ドレナージ術	K145									1	2	下部尿路疾患	11013x			
			蚊媒介ウイルス(性)脳炎	A83$								97	03	脳膿瘍排膿術	K150									1	2	敗血症	180010			
			ダニ媒介ウイルス(性)脳炎	A84$								97	05	減圧開頭術 その他の場合	K1492															
			その他のウイルス(性)脳炎，他に分類されないもの	A85$								97	06	脊椎固定術、椎弓切除術、椎弓形成術(多椎間又は多椎弓の場合を含む。) 椎弓切除	K1425															
			詳細不明のウイルス(性)脳炎	A86								97	07	脊椎固定術、椎弓切除術、椎弓形成術(多椎間又は多椎弓の場合を含む。) 椎弓形成	K1426															
			ウイルス(性)髄膜炎	A87$								97	08	鼻性頭蓋内合併症手術	K153															
			中枢神経系のその他のウイルス感染症，他に分類されないもの	A88$								97	09	内視鏡下鼻・副鼻腔手術Ⅲ型(選択的(複数洞)副鼻腔手術)	K340-5															
			中枢神経系の詳細不明のウイルス感染症	A89								97	09	上顎洞篩骨洞根治手術	K358															
			ヘルペスウイルス(性)髄膜炎	B003								97	97		その他のKコード															
			ヘルペスウイルス(性)脳炎	B004																										
			水痘髄膜炎	B010																										
			水痘脳炎	B011																										
			帯状疱疹(性)脳炎	B020																										

診断群分類			医療資源を最も投入した傷病名		病態等分類			年齢、出生時体重等			手術					手術・処置等1				手術・処置等2				定義副傷病				重症度等		
MDC	コード	分類名	ICD名称	ICDコード	対応コード	フラグ	病態区分	コード	フラグ	年齢、出生時体重	手術分岐	対応コード	フラグ	点数表名称	区分番号等	対応コード	フラグ	処置等名称	区分番号等	対応コード	フラグ	処置等名称	区分番号等	対応コード	フラグ	疾患名	疾患コードまたはICDコード	対応コード	フラグ	重症度等
			帯状疱疹(性)髄膜炎	B021																										
			麻疹，脳炎を合併するもの	B050																										
			麻疹，髄膜炎を合併するもの	B051																										
			風疹，神経合併症を伴うもの	B060																										
			ムンプス髄膜炎	B261																										
			ムンプス脳炎	B262																										
			カンジダ性髄膜炎	B375																										
			コクシジオイデス性髄膜炎	B384																										
			フェオミコーシス性脳膿瘍	B431																										
			トキソプラズマ髄膜脳炎	B582																										
			細菌性髄膜炎，他に分類されないもの	G00$																										
			他に分類されるその他の感染症及び寄生虫症における髄膜炎	G02$																										
			その他及び詳細不明の原因による髄膜炎	G03$																										
			熱帯性けい<痙>性対麻痺	G041																										
			細菌性髄膜脳炎及び髄膜脊髄炎，他に分類されないもの	G042																										
			その他の脳炎，脊髄炎及び脳脊髄炎	G048																										
			脳炎，脊髄炎及び脳脊髄炎，詳細不明	G049																										
			他に分類される疾患における脳炎，脊髄炎及び脳脊髄炎	G05$																										
			頭蓋内及び脊椎管内の膿瘍及び肉芽腫	G06$																										
			他に分類される疾患における頭蓋内及び脊椎管内の膿瘍及び肉芽腫	G07																										
			頭蓋内及び脊椎管内の静脈炎及び血栓(性)静脈炎	G08																										
			中枢神経系の炎症性疾患の続発・後遺症	G09																										
			脳症<エンセファロパチ<シ>ー>，詳細不明	G934																										
			その他の明示された脊髄疾患	G958																										
01	0083	結核性髄膜炎、髄膜脳炎	神経系結核	A17$							99	99	手術なし			1	1	胃瘻造設術(経皮的内視鏡下胃瘻造設術、腹腔鏡下胃瘻造設術を含む。)	K664	1	9	ガンマグロブリン						0	0	リハビリなし
			他に分類される細菌性疾患における髄膜炎	G01							97	97	手術あり							1	3	人工腎臓 その他の場合	J0384					1	1	リハビリあり
																				1	2	中心静脈注射	G005							
																				1	1	人工呼吸	J045$							
01	0086	プリオン病	クロイツフェルト・ヤコブ<Creutzfeldt－Jakob>病	A810							99	99	手術なし			1	1	胃瘻造設術(経皮的内視鏡下胃瘻造設術、腹腔鏡下胃瘻造設術を含む。)	K664	1	3	人工腎臓 その他の場合	J0384					0	0	リハビリなし
			進行性多巣性白質脳症	A812							97	97	手術あり							1	2	中心静脈注射	G005					1	1	リハビリあり
			中枢神経系のその他の非定型ウイルス感染症	A818																1	1	人工呼吸	J045$							
			中枢神経系の非定型ウイルス感染症，詳細不明	A819																										
01	0089	亜急性硬化性全脳炎	亜急性硬化性全脳炎<SSPE>	A811							99	99	手術なし			1	1	胃瘻造設術(経皮的内視鏡下胃瘻造設術、腹腔鏡下胃瘻造設術を含む。)	K664	1	3	人工腎臓 その他の場合	J0384					0	0	リハビリなし
											97	97	手術あり							1	2	中心静脈注射	G005					1	1	リハビリあり
																				1	1	人工呼吸	J045$							
01	0090	多発性硬化症	多発性硬化症	G35				0	0	JCS10未満	99	99	手術なし			1	1	胃瘻造設術(経皮的内視鏡下胃瘻造設術、腹腔鏡下胃瘻造設術を含む。)	K664	4	9	ナタリズマブ		1	1	脳脊髄の感染を伴う炎症	010080	0	0	リハビリなし
			視神経脊髄炎[デビック<Devic>病]	G360				1	1	JCS10以上	97	97	手術あり							3	8	グラチラマー酢酸塩		1	1	腎臓または尿路の感染症	110310	1	1	リハビリあり
																				3	8	インターフェロン								
																				2	5	血漿交換療法	J039							
																				1	2	中心静脈注射	G005							
																				1	1	人工呼吸	J045$							
01	0100	脱髄性疾患(その他)	急性播種性脳炎	G040				0	0	JCS10未満	99	99	手術なし			1	1	胃瘻造設術(経皮的内視鏡下胃瘻造設術、腹腔鏡下胃瘻造設術を含む。)	K664	1	2	中心静脈注射	G005	1	1	脳脊髄の感染を伴う炎症	010080	0	0	リハビリなし
			急性及び亜急性出血性白質脳炎[ハースト<Hurst>]	G361				1	1	JCS10以上	97	97	手術あり							1	1	人工呼吸	J045$					1	1	リハビリあり
			その他の明示された急性播種性脱髄疾患	G368																										
			急性播種性脱髄疾患，詳細不明	G369																										
			中枢神経系のその他の脱髄疾患	G37$																										
01	0110	免疫介在性・炎症性ニューロパチー	炎症性多発(性)ニューロパチ<シ>ー	G61$				00	0	6歳以上	99	99	手術なし			1	1	胃瘻造設術(経皮的内視鏡下胃瘻造設術、腹腔鏡下胃瘻造設術を含む。)	K664	4	9	ガンマグロブリン		1	1	脳脊髄の感染を伴う炎症	010080	0	0	リハビリなし
								06	1	6歳未満	97	01	腱移行術	K040$						3	5	血漿交換療法	J039	1	1	肺炎等	040080	1	1	リハビリあり
											97	01	腓骨筋腱腱鞘形成術	K040-3						1	2	中心静脈注射	G005	1	1	誤嚥性肺炎	040081			
											97	02	手根管開放手術	K093						1	1	人工呼吸	J045$							
											97	02	関節鏡下手根管開放手術	K093-2																
											97	03	神経縫合術	K182$																
											97	04	神経剥離術	K188$																
											97	05	神経移行術	K197																
											97	06	神経移植術	K198																
											97	97		その他のKコード																

診断群分類			医療資源を最も投入した傷病名		病態等分類			年齢、出生時体重等			手術					手術・処置等1				手術・処置等2				定義副傷病				重症度等		
MDC	コード	分類名	ICD名称	ICDコード	対応コード	フラグ	病態区分	コード	フラグ	年齢、出生時体重	手術分岐	対応コード	フラグ	点数表名称	区分番号等	対応コード	フラグ	処置等名称	区分番号等	対応コード	フラグ	処置等名称	区分番号等	対応コード	フラグ	疾患	疾患コードまたはICDコード	対応コード	フラグ	重症度等
01	0111	遺伝性ニューロパチー	新生物＜腫瘍＞関連ニューロミオパチ＜シ＞ー及びニューロパチ＜シ＞ー	G130				00	0	6歳以上		99	99	手術なし		1	1	胃瘻造設術（経皮的内視鏡下胃瘻造設術、腹腔鏡下胃瘻造設術を含む。）	K664	1	2	中心静脈注射	G005					0	0	リハビリなし
			他に分類される疾患における脳神経障害	G53$				06	1	6歳未満		97	01	腱移行術	K040$					1	1	人工呼吸	J045$					1	1	リハビリあり
			その他の単ニューロパチ＜シ＞ー	G58$								97	01	腓骨筋腱腱鞘形成術	K040-3															
			他に分類される疾患における単ニューロパチ＜シ＞ー	G59$								97	02	手根管開放手術	K093															
			遺伝性及び特発性ニューロパチ＜シ＞ー	G60$								97	02	関節鏡下手根管開放手術	K093-2															
			その他の多発（性）ニューロパチ＜シ＞ー	G62$								97	03	神経縫合術	K182$															
			他に分類される疾患における多発（性）ニューロパチ＜シ＞ー	G63$								97	04	神経剥離術	K188$															
			末梢神経系のその他の障害	G64								97	05	神経移行術	K197															
												97	06	神経移植術	K198															
												97	97		その他のKコード															
01	0120	特発性（単）ニューロパチー	三叉神経障害	G50$							手術なし	99	99	手術なし		1	1	胃瘻造設術（経皮的内視鏡下胃瘻造設術、腹腔鏡下胃瘻造設術を含む。）	K664	1	3	人工腎臓　その他の場合	J0384					0	0	リハビリなし
			その他の脳神経障害	G52$							その他の手術あり	97	97		その他のKコード	1	1	胃瘻閉鎖術	K665$	1	2	中心静脈注射	G005					1	1	リハビリあり
											三叉神経節後線維切截術等	01	01	三叉神経節後線維切截術	K157	1	1	胃瘻抜去術	K665-2	1	1	人工呼吸	J045$							
												01	01	顔面神経減圧手術（乳様突起経由）	K159															
												01	01	顔面神経管開放術	K159-2															
												01	02	脳神経手術（開頭して行うもの）	K160															
												01	02	頭蓋内微小血管減圧術	K160-2															
												01	03	喉頭切開・截開術	K383															
												01	04	筋膜移植術	K033$															
												01	05	喉頭粘膜下異物挿入術	K388															
												01	06	減圧開頭術　その他の場合	K1492															
01	0130	重症筋無力症	重症筋無力症	G700							手術なし	99	99	手術なし		1	1	胃瘻造設術（経皮的内視鏡下胃瘻造設術、腹腔鏡下胃瘻造設術を含む。）	K664	4	9	ガンマグロブリン						0	0	リハビリなし
			ランバート・イートン＜Lambert－Eaton＞症候群	G731							手術あり	97	01	縦隔腫瘍、胸腺摘出術	K502					3	5	血漿交換療法	J039					1	1	リハビリあり
												97	01	拡大胸腺摘出術	K502-4					1	2	中心静脈注射	G005							
												97	01	胸腔鏡下拡大胸腺摘出術	K502-5					1	1	人工呼吸	J045$							
												97	02	縦隔悪性腫瘍手術	K504$															
												97	02	胸腔鏡下縦隔悪性腫瘍手術	K504-2															
												97	03	肺悪性腫瘍手術	K514$															
												97	04	胸腔鏡下肺悪性腫瘍手術	K514-2$															
												97	05	胸腔鏡下良性縦隔腫瘍手術	K513-2															
												97	97		その他のKコード															
01	0140	筋疾患（その他）	中毒性神経筋障害	G701				00	0	15歳以上		99	99	手術なし		1	1	胃瘻造設術（経皮的内視鏡下胃瘻造設術、腹腔鏡下胃瘻造設術を含む。）	K664	1	2	中心静脈注射	G005					0	0	リハビリなし
			先天性及び発育途上の筋無力症	G702				15	1	15歳未満		97	04	創傷処理　筋肉、臓器に達するもの（長径5センチメートル未満）	K0001					1	1	人工呼吸	J045$					1	1	リハビリあり
			その他の明示された神経筋障害	G708								97	04	小児創傷処理（6歳未満）　筋肉、臓器に達するもの（長径2．5センチメートル未満）	K000-21															
			神経筋障害，詳細不明	G709								97	04	小児創傷処理（6歳未満）　筋肉、臓器に達するもの（長径2．5センチメートル以上5センチメートル未満）	K000-22															
			原発性筋障害	G71$								97	97		その他のKコード															
			その他のミオパチ＜シ＞－	G72$																										
			内分泌疾患における筋無力（症）症候群	G730																										
			新生物＜腫瘍＞性疾患におけるその他の筋無力（症）症候群	G732																										
			他に分類されるその他の疾患における筋無力（症）症候群	G733																										
			他に分類される感染症及び寄生虫症におけるミオパチ＜シ＞ー	G734																										
			内分泌疾患におけるミオパチ＜シ＞ー	G735																										
			代謝疾患におけるミオパチ＜シ＞ー	G736																										
			他に分類されるその他の疾患におけるミオパチ＜シ＞ー	G737																										
01	0155	運動ニューロン疾患等	脊髄性筋萎縮症及び関連症候群	G12$								99	99	手術なし		1	1	胃瘻造設術（経皮的内視鏡下胃瘻造設術、腹腔鏡下胃瘻造設術を含む。）	K664	2	3	エダラボン		1	1	肺炎等	040080	0	0	リハビリなし
												97	97	手術あり						1	2	中心静脈注射	G005	1	1	誤嚥性肺炎	040081	1	1	リハビリあり
																				1	1	人工呼吸	J045$							
01	0160	パーキンソン病	パーキンソン＜Parkinson＞病	G20							手術なし	99	99	手術なし		1	1	胃瘻造設術（経皮的内視鏡下胃瘻造設術、腹腔鏡下胃瘻造設術を含む。）	K664	1	4	SPECT	E101	1	1	誤嚥性肺炎	040081	0	0	リハビリなし
			続発性パーキンソン＜Parkinson＞症候群	G21$							手術あり	97	01	機能的定位脳手術	K154$	1	1	薬剤投与用胃瘻造設術	K664-3	1	2	中心静脈注射	G005	1	2	腎臓または尿路の感染症	110310	1	1	リハビリあり
			他に分類される疾患におけるパーキンソン＜Parkinson＞症候群	G22								97	01	脳刺激装置植込術（頭蓋内電極植込術を含む。）	K181$					1	1	人工呼吸	J045$	1	3	肺炎等	040080			
												97	02	脳刺激装置交換術	K181-2															

診断群分類			医療資源を最も投入した傷病名		病態等分類			年齢、出生時体重等			手術					手術・処置等1				手術・処置等2				定義副傷病				重症度等		
MDC	コード	分類名	ICD名称	ICDコード	対応コード	フラグ	病態区分	コード	フラグ	年齢、出生時体重	手術分岐	対応コード	フラグ	点数表名称	区分番号等	対応コード	フラグ	処置等名称	区分番号等	対応コード	フラグ	処置等名称	区分番号等	対応コード	フラグ	疾患名	疾患コードまたはICDコード	対応コード	フラグ	重症度等
												97	03	脳血管内手術	K178$															
												97	97		その他のKコード															
01	0170	基底核等の変性疾患	ハンチントン＜Huntington＞病	G10							手術なし	99	99	手術なし		1	1	胃瘻造設術（経皮的内視鏡下胃瘻造設術、腹腔鏡下胃瘻造設術を含む。）	K664	1	4	SPECT	E101	1	2	誤嚥性肺炎	040081	0	0	リハビリなし
			基底核のその他の変性疾患	G23$							手術あり	97	01	機能的定位脳手術	K154$					1	2	中心静脈注射	G005	1	2	腎臓または尿路の感染症	110310	1	1	リハビリあり
			薬物誘発性舞踏病	G254								97	01	脳刺激装置植込術（頭蓋内電極植込術を含む。）	K181$					1	1	人工呼吸	J045$							
			その他の舞踏病	G255								97	02	脳刺激装置交換術	K181-2															
			その他の明示された錐体外路障害及び異常運動	G258								97	97		その他のKコード															
			神経系の変性疾患，詳細不明	G319																										
			多系統変性（症）	G903																										
01	0180	不随意運動	けい＜痙＞性斜頸	G243							手術なし	99	99	手術なし						1	9	A型ボツリヌス毒素						0	0	リハビリなし
			眼瞼けいれん＜痙攣＞	G245							手術あり	97	01	機能的定位脳手術	K154$													1	1	リハビリあり
			本態性振戦	G250								97	01	脳刺激装置植込術（頭蓋内電極植込術を含む。）	K181$															
			薬物誘発性振戦	G251								97	02	脳刺激装置交換術	K181-2															
			その他の明示された型の振戦	G252								97	97		その他のKコード															
			ミオクローヌス	G253																										
			薬物誘発性チック及びその他の器質的原因によるチック	G256																										
			他に分類される疾患における錐体外路障害及び異常運動	G26																										
01	0190	遺伝性運動失調症	遺伝性運動失調（症）	G11$								99	99	手術なし		1	1	胃瘻造設術（経皮的内視鏡下胃瘻造設術、腹腔鏡下胃瘻造設術を含む。）	K664	1	2	中心静脈注射	G005					0	0	リハビリなし
												97	97	手術あり						1	1	人工呼吸	J045$					1	1	リハビリあり
01	0200	水頭症	水頭症	G91$							手術なし	99	99	手術なし		1	1	胃瘻造設術（経皮的内視鏡下胃瘻造設術、腹腔鏡下胃瘻造設術を含む。）	K664	1	2	中心静脈注射	G005	1	2	てんかん	010230	0	0	リハビリなし
											その他の手術あり	97	97		その他のKコード	1	1	胃瘻閉鎖術	K665$	1	1	人工呼吸	J045$	1	3	脳脊髄の感染を伴う炎症	010080	1	1	リハビリあり
											水頭症手術　脳室穿破術（神経内視鏡手術によるもの）等	01	01	水頭症手術　脳室穿破術（神経内視鏡手術によるもの）	K1741	1	1	胃瘻抜去術	K665-2					1	3	肺炎等	040080			
												01	02	水頭症手術　シャント手術	K1742									1	3	誤嚥性肺炎	040081			
												01	03	穿頭脳室ドレナージ術	K145									1	3	腎臓または尿路の感染症	110310			
01	021x	認知症	**010210　アルツハイマー型認知症**									99	99	手術なし		1	1	SPECT	E101	1	5	リハビリテーション						0	0	リハビリなし
			アルツハイマー＜Alzheimer＞病の認知症	F00$								97	01	機能的定位脳手術	K154$					1	5	精神科専門療法						1	1	リハビリあり
			010211　血管性認知症									97	97		その他のKコード					1	3	人工腎臓　その他の場合	J0384							
			血管性認知症	F01$																1	2	中心静脈注射	G005							
			010212　その他の認知症																	1	1	人工呼吸	J045$							
			他に分類されるその他の疾患の認知症	F02$																										
			詳細不明の認知症	F03																										
			010213　アルツハイマー病																											
			アルツハイマー＜Alzheimer＞病	G30$																										
01	0220	その他の変性疾患	他に分類されるその他の疾患における主に中枢神経系を障害する系統萎縮症	G138								99	99	手術なし		1	1	胃瘻造設術（経皮的内視鏡下胃瘻造設術、腹腔鏡下胃瘻造設術を含む。）	K664	1	4	SPECT	E101					0	0	リハビリなし
			限局性脳萎縮（症）	G310								97	01	機能的定位脳手術	K154$					1	3	人工腎臓　その他の場合	J0384					1	1	リハビリあり
			老人性脳変性，他に分類されないもの	G311								97	97		その他のKコード					1	2	中心静脈注射	G005							
			神経系のその他の明示された変性疾患	G318																1	1	人工呼吸	J045$							
			他に分類される疾患における脊髄の亜急性連合変性症	G320																										
			進行性血管性白質脳症	I673																										
			高血圧性脳症	I674																										
01	0230	てんかん	てんかん	G40$				00	0	1歳以上	手術なし	99	99	手術なし		1	1	胃瘻造設術（経皮的内視鏡下胃瘻造設術、腹腔鏡下胃瘻造設術を含む。）	K664	2	4	SPECT	E101	1	1	肺炎等	040080	0	0	リハビリなし
			てんかん重積（状態）	G41$				01	1	1歳未満	手術あり	97	01	機能的定位脳手術	K154$					2	4	PET	E101-2$	1	1	誤嚥性肺炎	040081	1	1	リハビリあり
												97	01	顕微鏡使用によるてんかん手術（焦点切除術、側頭葉切除術、脳梁離断術）	K154-2					2	4	PET－CT	E101-3$	1	1	腎臓または尿路の感染症	110310			
												97	01	脳切截術（開頭して行うもの）	K155					1	2	中心静脈注射	G005							
												97	01	脳切除術	K168					1	1	人工呼吸	J045$							
												97	01	脳刺激装置植込術（頭蓋内電極植込術を含む。）	K181$															
												97	02	迷走神経刺激装置植込術	K181-4															
												97	02	迷走神経刺激装置交換術	K181-5															
												97	97		その他のKコード															
01	0240	片頭痛、頭痛症候群（その他）	片頭痛	G43$								99	99	手術なし														0	0	リハビリなし
			その他の頭痛症候群	G44$								97	97	手術あり														1	1	リハビリあり

診断群分類			医療資源を最も投入した傷病名		病態等分類			年齢、出生時体重等			手術					手術・処置等1				手術・処置等2				定義副傷病				重症度等		
MDC	コード	分類名	ICD名称	ICDコード	対応コード	フラグ	病態区分	コード	フラグ	年齢、出生時体重	手術分岐	対応コード	フラグ	点数表名称	区分番号等	対応コード	フラグ	処置等名称	区分番号等	対応コード	フラグ	処置等名称	区分番号等	対応コード	フラグ	疾患名	疾患コードまたはICDコード	対応コード	フラグ	重症度等
01	0260	ウェルニッケ脳症	ウェルニッケ＜Wernicke＞脳症＜エンセファロパチ＜シ＞ー＞	E512				0	0	JCS10未満		99	99	手術なし		1	1	胃瘻造設術(経皮的内視鏡下胃瘻造設術、腹腔鏡下胃瘻造設術を含む。)	K664	1	2	中心静脈注射	G005					0	0	リハビリなし
								1	1	JCS10以上		97	97	手術あり														1	1	リハビリあり
01	0270	中毒性脳症	ボツリズム＜ボツリヌス中毒＞	A051				0	0	JCS10未満		99	99	手術なし		1	1	胃瘻造設術(経皮的内視鏡下胃瘻造設術、腹腔鏡下胃瘻造設術を含む。)	K664	1	5	血漿交換療法	J039					0	0	リハビリなし
			中毒性脳症	G92				1	1	JCS10以上		97	97	手術あり						1	3	人工腎臓　その他の場合	J0384					1	1	リハビリあり
																				1	2	中心静脈注射	G005							
																				1	1	人工呼吸	J045$							
01	0280	ジストニー、筋無力症	薬物誘発性ジストニア	G240								99	99	手術なし		1	1	胃瘻造設術(経皮的内視鏡下胃瘻造設術、腹腔鏡下胃瘻造設術を含む。)	K664	1	9	A型ボツリヌス毒素						0	0	リハビリなし
			特発性家族性ジストニア	G241								97	01	機能的定位脳手術	K154$													1	1	リハビリあり
			特発性非家族性ジストニア	G242								97	02	脳刺激装置植込術(頭蓋内電極植込術を含む。)	K181$															
			特発性口顔面ジストニア	G244								97	03	脳刺激装置交換術	K181-2															
			その他のジストニア	G248								97	97		その他のKコード															
			ジストニア，詳細不明	G249																										
01	0290	自律神経系の障害	特発性末梢性自律神経ニューロパチ＜シ＞ー	G900								99	99	手術なし		1	1	胃瘻造設術(経皮的内視鏡下胃瘻造設術、腹腔鏡下胃瘻造設術を含む。)	K664	1	3	人工腎臓　その他の場合	J0384					0	0	リハビリなし
			家族性自律神経異常症[ライリー・デイ＜Riley－Day＞症候群]	G901								97	01	顔面神経麻痺形成手術	K011$					1	2	中心静脈注射	G005					1	1	リハビリあり
			ホルネル＜Horner＞症候群	G902								97	02	眼瞼下垂症手術	K219$					1	1	人工呼吸	J045$							
			自律神経の異常反射	G904								97	03	交感神経節切除術　胸部	K1962															
			自律神経系のその他の障害	G908								97	04	脊髄刺激装置植込術	K190$															
			自律神経系の障害，詳細不明	G909								97	05	交感神経節切除術　頸部	K1961															
												97	06	ペースメーカー移植術　心筋電極の場合	K5971															
												97	06	ペースメーカー移植術　経静脈電極の場合	K5972															
												97	07	交感神経節切除術　腰部	K1963															
												97	97		その他のKコード															
01	0300	睡眠障害	睡眠の導入及び維持の障害[不眠症]	G470								99	99	手術なし						1	1	人工呼吸	J045$					0	0	リハビリなし
			過度の傾眠[過眠症]	G471								97	97	手術あり														1	1	リハビリあり
			睡眠・覚醒スケジュール障害	G472																										
			ナルコレプシー及びカタプレキシー	G474																										
			その他の睡眠障害	G478																										
			睡眠障害，詳細不明	G479																										
01	0310	脳の障害(その他)	錐体外路障害及び異常運動，詳細不明	G259							手術なし	99	99	手術なし		1	1	胃瘻造設術(経皮的内視鏡下胃瘻造設術、腹腔鏡下胃瘻造設術を含む。)	K664	1	2	中心静脈注射	G005					0	0	リハビリなし
			アルコールによる神経系の変性	G312							手術あり	97	01	頭蓋内腫瘤摘出術	K167					1	1	人工呼吸	J045$					1	1	リハビリあり
			他に分類される疾患における神経系のその他の明示された変性障害	G328								97	02	穿頭術(トレパナチオン)	K147															
			片麻痺	G81$								97	03	減圧開頭術　その他の場合	K1492															
			対麻痺及び四肢麻痺	G82$								97	04	水頭症手術　シャント手術	K1742															
			上肢の両(側)麻痺	G830								97	05	髄液漏閉鎖術	K179															
			下肢の単麻痺	G831								97	06	脊髄刺激装置植込術	K190$															
			上肢の単麻痺	G832								97	07	関節切除術	K072$															
			単麻痺，詳細不明	G833								97	07	関節形成手術　肩、股、膝	K0801															
			その他の明示された麻痺性症候群	G838								97	07	関節鏡下肩関節唇形成術	K080-5$															
			麻痺性症候群，詳細不明	G839								97	08	筋切離術	K024															
			脳のう＜嚢＞胞	G930								97	08	股関節筋群解離術	K026															
			無酸素性脳損傷，他に分類されないもの	G931								97	08	腱切離・切除術(関節鏡下によるものを含む。)	K034															
			良性頭蓋内圧亢進症	G932								97	08	腱切離・切除術(関節鏡下によるものを含む。)+腱延長術	K034+K038															
			ウイルス感染後疲労症候群	G933								97	08	腱剥離術(関節鏡下によるものを含む。)	K035															
			脳圧迫	G935								97	08	腱延長術	K038															
			脳浮腫	G936								97	08	腱移行術　その他のもの	K0402															
			ライ＜Reye＞症候群	G937								97	08	腓骨筋腱腱鞘形成術	K040-3															
			脳のその他の明示された障害	G938								97	08	観血的関節授動術　胸鎖、肘、手、足	K0762															
			脳の障害，詳細不明	G939								97	08	観血的関節授動術　肩鎖、指(手、足)	K0763															
			他に分類される疾患における脳のその他の障害	G94$								97	08	観血的関節制動術　胸鎖、肘、手、足	K0772															
			中枢神経系のその他の障害	G96$								97	08	観血的関節制動術　肩鎖、指(手、足)	K0773															
			神経系の処置後障害，他に分類されないもの	G97$								97	08	観血的関節固定術　胸鎖、肘、手、足	K0782															
			神経系のその他の障害，他に分類されないもの	G98								97	08	観血的関節固定術　肩鎖、指(手、足)	K0783															
			他に分類される疾患における神経系のその他の障害	G99$								97	08	関節形成手術　胸鎖、肘、手、足	K0802															
												97	08	関節形成手術　肩鎖、指(手、足)	K0803															
												97	08	足三関節固定(ランプリヌディ)手術	K094															
												97	09	交感神経節切除術　腰部	K1963															
												97	09	喉頭切開・截開術	K383															
												97	09	気管切開術	K386															
												97	09	喉頭蓋切除術	K392															
												97	09	胃瘻造設術(経皮的内視鏡下胃瘻造設術、腹腔鏡下胃瘻造設術を含む。)	K664															
												97	09	噴門形成術	K667															
												97	09	腹腔鏡下噴門形成術	K667-2															

診断群分類			医療資源を最も投入した傷病名		病態等分類			年齢、出生時体重等			手術					手術・処置等1				手術・処置等2				定義副傷病				重症度等		
MDC	コード	分類名	ICD名称	ICDコード	対応コード	フラグ	病態区分	コード	フラグ	年齢、出生時体重	手術分岐	対応コード	フラグ	点数表名称	区分番号等	対応コード	フラグ	処置等名称	区分番号等	対応コード	フラグ	処置等名称	区分番号等	対応コード	フラグ	疾患名	疾患コードまたはICDコード	対応コード	フラグ	重症度等
												97	97		その他のKコード															
02	001x	角膜・眼及び付属器の悪性腫瘍	**020011 眼瞼・結膜の悪性腫瘍**								手術なし	99	99	手術なし		1	1	皮膚、皮下腫瘍摘出術（露出部）	K005$	2	9	ニボルマブ						0	0	片眼
			皮膚のその他の悪性新生物＜腫瘍＞，眼瞼の皮膚，眼角を含む	C441							手術あり	97	01	眼瞼結膜悪性腫瘍手術	K216	1	1	分層植皮術	K013$	2	9	ペムブロリズマブ						1	1	両眼
			眼及び付属器の悪性新生物＜腫瘍＞，結膜	C690								97	01	眼窩悪性腫瘍手術	K236	1	1	全層植皮術	K013-2$	2	9	アベルマブ								
			020012 眼窩の悪性腫瘍									97	01	治療的角膜切除術	K254$	1	1	皮弁作成術、移動術、切断術、遷延皮弁術	K015$	1	8	化学療法								
			眼及び付属器の悪性新生物＜腫瘍＞，眼窩	C696								97	01	毛様体腫瘍切除術、脈絡膜腫瘍切除術	K266	1	1	動脈（皮）弁術、筋（皮）弁術	K016	1	6	放射線療法								
			020013 ぶどう膜の悪性黒色腫									97	02	皮膚悪性腫瘍切除術	K007$	1	1	遊離皮弁術（顕微鏡下血管柄付きのもの）その他の場合	K0172	1	2	中心静脈注射	G005							
			眼及び付属器の悪性新生物＜腫瘍＞，脈絡膜	C693								97	02	角膜表層除去併用結膜被覆術	K257	1	1	複合組織移植術	K019	1	1	人工呼吸	J045$							
			眼及び付属器の悪性新生物＜腫瘍＞，毛様体	C694								97	02	虹彩腫瘍切除術	K265	1	1	自家遊離複合組織移植術（顕微鏡下血管柄付きのもの）	K020											
			020014 眼の悪性腫瘍（その他）									97	03	涙嚢摘出術	K203	1	1	粘膜移植術	K021$											
			眼及び付属器の悪性新生物＜腫瘍＞，角膜	C691								97	03	眼窩内容除去術	K233	1	1	粘膜弁手術	K021-2$											
			眼及び付属器の悪性新生物＜腫瘍＞，眼及び付属器の境界部病巣	C698								97	03	眼球摘出術	K241	1	1	組織拡張器による再建手術（一連につき）その他の場合	K0222											
			眼及び付属器の悪性新生物＜腫瘍＞，眼，部位不明	C699								97	04	結膜腫瘍冷凍凝固術	K225	1	1	骨移植術（軟骨移植術を含む。）	K059$											
			その他及び部位不明の上皮内癌，眼	D092								97	04	結膜肉芽腫摘除術	K225-3	1	1	リンパ節摘出術	K626$											
												97	04	眼球摘出及び組織又は義眼台充填術	K245	1	1	脾摘出術	K711											
												97	06	網膜光凝固術　通常のもの（一連につき）	K2761															
												97	97		その他のKコード															
02	0040	網膜芽細胞腫	眼及び付属器の悪性新生物＜腫瘍＞，網膜	C692							手術なし	99	99	手術なし		1	1	リンパ節摘出術	K626$	1	8	化学療法						0	0	片眼
											手術あり	97	01	網膜光凝固術　通常のもの（一連につき）	K2761	1	1	脾摘出術	K711	1	6	放射線療法						1	1	両眼
												97	02	網膜冷凍凝固術	K277					1	2	中心静脈注射	G005							
												97	03	眼球摘出及び組織又は義眼台充填術	K245					1	1	人工呼吸	J045$							
												97	04	眼球摘出術	K241															
												97	05	義眼台包埋術	K243															
												97	06	眼窩内容除去術	K233															
												97	97		その他のKコード															
02	006x	眼の良性腫瘍	**020061 眼瞼の良性腫瘍**								手術なし	99	99	手術なし		1	1	分層植皮術　25平方センチメートル未満	K0131	1	6	放射線療法						0	0	片眼
			眼瞼の上皮内黒色腫，眼角を含む	D031							手術あり	97	01	皮膚、皮下腫瘍摘出術（露出部）	K005$	1	1	全層植皮術　25平方センチメートル未満	K013-21									1	1	両眼
			眼瞼のメラニン細胞性母斑，眼角を含む	D221								97	01	虹彩腫瘍切除術	K265	1	1	皮弁作成術、移動術、切断術、遷延皮弁術　25平方センチメートル未満	K0151											
			皮膚のその他の良性新生物＜腫瘍＞，眼瞼の皮膚，眼角を含む	D231								97	02	結膜嚢形成手術	K223$															
			020062 結膜・角膜腫瘍									97	02	毛様体腫瘍切除術、脈絡膜腫瘍切除術	K266															
			眼及び付属器の良性新生物＜腫瘍＞，結膜	D310								97	03	眼瞼結膜腫瘍手術	K215-2															
			眼及び付属器の良性新生物＜腫瘍＞，角膜	D311								97	03	結膜腫瘍冷凍凝固術	K225															
			020063 虹彩・毛様体・脈絡膜・網膜腫瘍									97	03	網膜光凝固術　通常のもの（一連につき）	K2761															
			眼及び付属器の良性新生物＜腫瘍＞，網膜	D312								97	04	角膜移植術	K259															
			眼及び付属器の良性新生物＜腫瘍＞，脈絡膜	D313								97	04	網膜冷凍凝固術	K277															
			眼及び付属器の良性新生物＜腫瘍＞，毛様体	D314								97	05	結膜腫瘍摘出術	K225-2															
			020064 眼の良性腫瘍（その他）									97	97		その他のKコード															
			眼及び付属器の良性新生物＜腫瘍＞，眼，部位不明	D319																										
02	0080	眼窩腫瘍	眼及び付属器の良性新生物＜腫瘍＞，眼窩，部位不明	D316							手術なし	99	99	手術なし		1	1	分層植皮術　25平方センチメートル未満	K0131									0	0	片眼
											手術あり	97	01	眼窩内腫瘍摘出術（深在性）	K235	1	1	全層植皮術　25平方センチメートル未満	K013-21									1	1	両眼
												97	02	眼窩内腫瘍摘出術（表在性）	K234	1	1	皮弁作成術、移動術、切断術、遷延皮弁術　25平方センチメートル未満	K0151											
												97	05	眼窩内容除去術	K233	1	1	動脈（皮）弁術、筋（皮）弁術	K016											
												97	97		その他のKコード	1	1	複合組織移植術	K019											
																1	1	自家遊離複合組織移植術（顕微鏡下血管柄付きのもの）	K020											
																1	1	粘膜移植術	K021$											
																1	1	骨移植術（軟骨移植術を含む。）	K059$											
02	0100	涙嚢腫瘍	眼及び付属器の悪性新生物＜腫瘍＞，涙腺及び涙管	C695							手術なし	99	99	手術なし						1	8	化学療法						0	0	初回

診断群分類			医療資源を最も投入した傷病名		病態等分類			年齢、出生時体重等			手術					手術・処置等1				手術・処置等2				定義副傷病				重症度等		
MDC	コード	分類名	ICD名称	ICDコード	対応コード	フラグ	病態区分	コード	フラグ	年齢、出生時体重	手術分岐	対応コード	フラグ	点数表名称	区分番号等	対応コード	フラグ	処置等名称	区分番号等	対応コード	フラグ	処置等名称	区分番号等	対応コード	フラグ	疾患名	疾患コードまたはICDコード	対応コード	フラグ	重症度等
			眼及び付属器の良性新生物＜腫瘍＞，涙腺及び涙管	D315							手術あり	97	01	皮膚、皮下腫瘍摘出術(露出部)	K005$					1	6	放射線療法						0	0	片眼
												97	02	涙嚢摘出術	K203													1	1	再手術
												97	97		その他のKコード													1	1	両眼
02	0110	白内障、水晶体の疾患	老人性白内障	H25$							手術なし	99	99	手術なし		1	1	角膜移植術	K259									0	0	片眼
			乳児，若年及び初老期白内障	H260							手術あり	97	02	水晶体再建術	K282$													1	1	両眼
			外傷性白内障	H261								97	07	後発白内障手術	K282-2															
			併発白内障	H262								97	97		その他のKコード															
			薬物誘発性白内障	H263																										
			後発白内障	H264																										
			その他の明示された白内障	H268																										
			白内障，詳細不明	H269																										
			水晶体のその他の障害	H27$																										
			他に分類される疾患における白内障及び水晶体のその他の障害	H28$																										
			先天(性)水晶体奇形	Q12$																										
			眼内レンズの機械的合併症	T852																										
02	0120	急性前部ぶどう膜炎	急性及び亜急性虹彩毛様体炎	H200								99	99	手術なし														0	0	片眼
			虹彩毛様体炎，詳細不明	H209								97	02	虹彩整復・瞳孔形成術	K269													1	1	両眼
												97	97		その他のKコード															
02	0130	原田病	その他の網脈絡膜の炎症	H308								99	99	手術なし						1	5	全身麻酔						0	0	初回
												97	97	手術あり														1	1	再手術
02	0140	網脈絡膜炎・網膜炎・急性網膜壊死	ヘルペスウイルス(性)眼疾患	B005								99	99	手術なし		1	1	水晶体再建術	K282$	1	5	全身麻酔						0	0	初回
			網脈絡膜の局在性炎症	H300								97	01	網膜復位術	K275													0	0	片眼
			網脈絡膜の散在性炎症	H301								97	02	硝子体切除術	K279													1	1	再手術
			後部毛様体炎	H302								97	03	緑内障手術	K268$													1	1	両眼
			網脈絡膜の炎症，詳細不明	H309								97	97		その他のKコード															
02	0150	斜視(外傷性・癒着性を除く。)	麻痺性斜視	H49$							手術なし	99	99	手術なし						1	5	全身麻酔						0	0	初回
			共同性内斜視	H500							手術あり	97	01	眼筋移動術	K244													0	0	片眼
			共同性外斜視	H501								97	02	斜視手術　直筋の前後転法及び斜筋手術の併施	K2425													1	1	再手術
			上下斜視	H502								97	03	斜視手術　斜筋手術	K2424													1	1	両眼
			間欠＜歇＞性斜視	H503								97	04	斜視手術　前転法及び後転法の併施	K2423															
			その他及び詳細不明の斜視	H504								97	05	斜視手術　後転法	K2422															
			斜位	H505								97	06	斜視手術　前転法	K2421															
			機械的斜視	H506								97	97		その他のKコード															
			その他の明示された斜視	H508																										
			斜視，詳細不明	H509																										
02	0160	網膜剥離	網膜剥離，網膜裂孔を伴うもの	H330							手術なし	99	99	手術なし		1	1	水晶体再建術	K282$	1	5	全身麻酔						0	0	片眼
			漿液性網膜剥離	H332							手術あり	97	01	網膜復位術	K275													1	1	両眼
			網膜裂孔，剥離を伴わないもの	H333								97	02	硝子体茎顕微鏡下離断術	K280$															
			牽引性網膜剥離	H334								97	02	網膜付着組織を含む硝子体切除術(眼内内視鏡を用いるもの)	K280-2															
			その他の網膜剥離	H335								97	03	増殖性硝子体網膜症手術	K281															
												97	04	網膜光凝固術	K276$															
												97	05	網膜冷凍凝固術	K277															
												97	97		その他のKコード															
02	0180	糖尿病性増殖性網膜症	糖尿病(性)網膜症	H360							手術なし	99	99	手術なし		1	1	緑内障手術	K268$	2	6	アフリベルセプト						0	0	片眼
											手術あり	97	01	増殖性硝子体網膜症手術	K281	1	1	毛様体光凝固術	K271	2	6	ラニビズマブ						1	1	両眼
												97	02	硝子体茎顕微鏡下離断術	K280$	1	1	毛様体冷凍凝固術	K272	1	5	全身麻酔								
												97	02	網膜付着組織を含む硝子体切除術(眼内内視鏡を用いるもの)	K280-2	1	1	水晶体再建術	K282$	1	3	人工腎臓　その他の場合	J0384							
												97	03	網膜光凝固術	K276$															
												97	97		その他のKコード															
02	0190	未熟児網膜症	未熟児網膜症	H351							手術なし	99	99	手術なし						1	5	全身麻酔						0	0	片眼
											手術あり	97	01	網膜光凝固術　その他特殊なもの(一連につき)	K2762													1	1	両眼
												97	02	増殖性硝子体網膜症手術	K281															
												97	03	網膜冷凍凝固術	K277															
												97	04	網膜復位術	K275															
												97	97		その他のKコード															
02	0200	黄斑、後極変性	黄斑及び後極の変性	H353							手術なし	99	99	手術なし		1	1	水晶体再建術	K282$	2	2	アフリベルセプト						0	0	片眼
			網膜障害，詳細不明	H359							手術あり	97	01	黄斑下手術	K277-2					2	2	ラニビズマブ						1	1	両眼
												97	02	硝子体茎顕微鏡下離断術　網膜付着組織を含むもの	K2801					1	1	ペガプタニブナトリウム								
												97	02	網膜付着組織を含む硝子体切除術(眼内内視鏡を用いるもの)	K280-2															

診断群分類			医療資源を最も投入した傷病名		病態等分類			年齢、出生時体重等			手術					手術・処置等1				手術・処置等2				定義副傷病				重症度等		
MDC	コード	分類名	ICD名称	ICDコード	対応コード	フラグ	病態区分	コード	フラグ	年齢、出生時体重	手術分岐	対応コード	フラグ	点数表名称	区分番号等	対応コード	フラグ	処置等名称	区分番号等	対応コード	フラグ	処置等名称	区分番号等	対応コード	フラグ	疾患名	疾患コードまたはICDコード	対応コード	フラグ	重症度等
												97	03	硝子体茎顕微鏡下離断術　その他のもの	K2802															
												97	04	増殖性硝子体網膜症手術	K281															
												97	05	網膜光凝固術	K276$															
												97	97		その他のKコード															
02	0210	網膜血管閉塞症	網膜血管閉塞症	H34$							手術なし	99	99	手術なし		1	2	緑内障手術	K268$	1	1	アフリベルセプト						0	0	片眼
			単純性網膜症及び網膜血管変化	H350							その他の手術あり	97	02	硝子体茎顕微鏡下離断術　網膜付着組織を含むもの	K2801	1	1	水晶体再建術	K282$	1	1	ラニビズマブ						1	1	両眼
			その他の増殖網膜症	H352								97	02	網膜付着組織を含む硝子体切除術(眼内内視鏡を用いるもの)	K280-2															
												97	03	硝子体茎顕微鏡下離断術　その他のもの	K2802															
												97	04	網膜光凝固術　その他特殊なもの(一連につき)	K2762															
												97	05	硝子体切除術	K279															
												97	07	網膜冷凍凝固術	K277															
												97	97		その他のKコード															
											増殖性硝子体網膜症手術	01	01	増殖性硝子体網膜症手術	K281															
02	0220	緑内障	緑内障の疑い	H400							手術なし	99	99	手術なし		1	1	水晶体再建術	K282$	1	3	人工腎臓　その他の場合	J0384					0	0	片眼
			原発開放隅角緑内障	H401							手術あり	97	04	緑内障手術　虹彩切除術	K2681													1	1	両眼
			原発閉塞隅角緑内障	H402								97	05	虹彩光凝固術	K270															
			眼の外傷に続発する緑内障	H403								97	06	毛様体光凝固術	K271															
			眼の炎症に続発する緑内障	H404								97	07	緑内障手術　流出路再建術	K2682															
			その他の眼疾患に続発する緑内障	H405								97	07	緑内障手術　濾過手術	K2683															
			薬物による続発緑内障	H406								97	07	緑内障手術　緑内障治療用インプラント挿入術(プレートのないもの)	K2684															
			その他の緑内障	H408								97	07	緑内障手術　緑内障治療用インプラント挿入術(プレートのあるもの)	K2685															
			緑内障，詳細不明	H409								97	07	緑内障手術　水晶体再建術併用眼内ドレーン挿入術	K2686															
			内分泌，栄養及び代謝疾患における緑内障	H420								97	08	毛様体冷凍凝固術	K272															
			他に分類されるその他の疾患における緑内障	H428								97	09	隅角光凝固術	K273															
			眼球の変性病態	H445								97	12	虹彩整復・瞳孔形成術	K269															
			前眼部の先天奇形	Q13$								97	13	眼球摘出術	K241															
			先天(性)緑内障	Q150								97	14	眼球内容除去術	K239															
												97	15	義眼台包埋術	K243															
												97	97		その他のKコード															
02	0230	眼瞼下垂	眼瞼下垂	H024							手術なし	99	99	手術なし						1	5	全身麻酔						0	0	片眼
			先天(性)眼瞼下垂	Q100							手術あり	97	01	眼瞼下垂症手術	K219$													1	1	両眼
												97	02	眼筋移動術	K244															
												97	97		その他のKコード															
02	0240	硝子体疾患	硝子体の障害	H43$							手術なし	99	99	手術なし		1	1	水晶体再建術	K282$									0	0	片眼
											手術あり	97	01	増殖性硝子体網膜症手術	K281													1	1	両眼
												97	02	硝子体茎顕微鏡下離断術	K280$															
												97	02	網膜付着組織を含む硝子体切除術(眼内内視鏡を用いるもの)	K280-2															
												97	03	硝子体切除術	K279															
												97	97		その他のKコード															
02	0250	結膜の障害	トラコーマ	A71$							手術なし	99	99	手術なし														0	0	片眼
			クラミジア結膜炎	A740							手術あり	97	01	翼状片手術(弁の移植を要するもの)	K224													1	1	両眼
			アデノウイルスによる結膜炎	B301								97	02	結膜嚢形成手術	K223$															
			急性流行性出血性結膜炎(エンテロウイルス性)	B303								97	03	結膜結石除去術	K221$															
			その他のウイルス(性)結膜炎	B308								97	04	結膜下異物除去術	K222															
			ウイルス(性)結膜炎，詳細不明	B309								97	05	結膜腫瘍冷凍凝固術	K225															
			結膜炎	H10$								97	97		その他のKコード															
			結膜のその他の障害	H11$																										
			他に分類される疾患における結膜の障害	H13$																										
02	0270	強膜の障害	強膜の障害	H15$							手術なし	99	99	手術なし														0	0	片眼
											手術あり	97	01	強膜移植術	K260													1	1	両眼
												97	97		その他のKコード															
02	0280	角膜の障害	アデノウイルスによる角結膜炎	B300							手術なし	99	99	手術なし														0	0	片眼
			角膜炎	H16$							手術あり	97	01	角膜移植術	K259													1	1	両眼
			角膜瘢痕及び混濁	H17$								97	02	角膜新生血管手術(冷凍凝固術を含む。)	K248															
			角膜のその他の障害	H18$								97	02	顕微鏡下角膜抜糸術	K248-2															
			他に分類される疾患における強膜及び角膜の障害	H19$								97	03	角膜潰瘍掻爬術、角膜潰瘍焼灼術	K249															
												97	04	角膜切開術	K250															
												97	06	角膜潰瘍結膜被覆術	K256															
												97	07	角膜表層除去併用結膜被覆術	K257															

診断群分類			医療資源を最も投入した傷病名		病態等分類			年齢、出生時体重等			手術					手術・処置等1				手術・処置等2				定義副傷病				重症度等		
MDC	コード	分類名	ICD名称	ICDコード	対応コード	フラグ	病態区分	コード	フラグ	年齢、出生時体重	手術分岐	対応コード	フラグ	点数表名称	区分番号等	対応コード	フラグ	処置等名称	区分番号等	対応コード	フラグ	処置等名称	区分番号等	対応コード	フラグ	疾患名	疾患コードまたはICDコード	対応コード	フラグ	重症度等
												97	08	治療的角膜切除術	K254$															
												97	09	強角膜瘻孔閉鎖術	K255															
												97	10	角膜形成手術	K261															
												97	11	瞼縁縫合術(瞼板縫合術を含む。)	K207															
												97	97		その他のKコード															
02	0290	涙器の疾患	涙道の急性及び詳細不明の炎症	H043							手術なし	99	99	手術なし														0	0	初回
			涙道の慢性炎症	H044							手術あり	97	01	涙嚢鼻腔吻合術	K204													0	0	片眼
			涙道の狭窄及び不全	H045								97	01	眼瞼膿瘍切開術	K209													1	1	再手術
			涙道におけるその他の変化	H046								97	02	涙点、涙小管形成術	K199													1	1	両眼
												97	03	涙点プラグ挿入術、涙点閉鎖術	K200-2															
												97	04	涙管チューブ挿入術	K202$															
												97	05	涙嚢切開術	K200															
												97	06	先天性鼻涙管閉塞開放術	K201															
												97	07	涙嚢摘出術	K203															
												97	08	涙小管形成手術	K206															
												97	97		その他のKコード															
02	0320	眼瞼、涙器、眼窩の疾患	麦粒腫及びさん<霰>粒腫	H00$							手術なし	99	99	手術なし						1	5	全身麻酔						0	0	片眼
			眼瞼のその他の炎症	H01$							手術あり	97	01	眼瞼内反症手術	K217$													1	1	両眼
			眼瞼内反(症)及び(眼瞼)睫毛乱生(症)	H020								97	02	瞼縁縫合術(瞼板縫合術を含む。)	K207															
			眼瞼外反(症)	H021								97	03	麦粒腫切開術	K208															
			兎眼	H022								97	04	眼瞼膿瘍切開術	K209															
			眼瞼皮膚し<弛>緩症	H023								97	05	睫毛電気分解術(毛根破壊)	K211															
			眼瞼機能のその他の障害	H025								97	06	マイボーム腺梗塞摘出術、マイボーム腺切開術	K213															
			眼瞼偏平黄色腫<黄色板症>	H026								97	06	霰粒腫摘出術	K214															
			眼瞼及び眼周囲のその他の変性障害	H027								97	07	瞼板切除術(巨大霰粒腫摘出)	K215															
			眼瞼のその他の明示された障害	H028								97	08	眼瞼外反症手術	K218															
			眼瞼の障害，詳細不明	H029								97	09	皮膚、皮下腫瘍摘出術(露出部)	K005$															
			他に分類される疾患における眼瞼の障害	H03$								97	10	瘢痕拘縮形成手術　顔面	K0101															
			涙腺炎	H040								97	11	兎眼矯正術	K212															
			涙腺のその他の障害	H041								97	12	分層植皮術	K013$															
			流涙	H042								97	12	全層植皮術	K013-2$															
			涙器のその他の障害	H048								97	13	眼瞼下垂症手術	K219$															
			涙器の障害，詳細不明	H049								97	14	眼窩縁形成手術(骨移植によるもの)	K237															
			眼窩の急性炎症	H050								97	97		その他のKコード															
			眼窩の慢性炎症性障害	H051																										
			眼球突出	H052																										
			眼窩の変形	H053																										
			眼球陥入<陥凹>	H054																										
			眼窩のその他の障害	H058																										
			眼窩の障害，詳細不明	H059																										
			他に分類される疾患における涙器の障害	H060																										
			他に分類される疾患における眼窩の寄生虫症	H061																										
			他に分類される疾患における眼窩のその他の障害	H063																										
02	0325	甲状腺機能異常性眼球突出(症)	甲状腺機能異常性眼球突出(症)	H062								99	99	手術なし						1	6	放射線療法						0	0	片眼
												97	97	手術あり														1	1	両眼
02	0340	虹彩毛様体炎、虹彩・毛様体の障害	慢性虹彩毛様体炎	H201							手術なし	99	99	手術なし		1	1	水晶体再建術	K282$	1	5	全身麻酔						0	0	片眼
			水晶体原性虹彩毛様体炎	H202							手術あり	97	02	緑内障手術	K268$													1	1	両眼
			その他の虹彩毛様体炎	H208								97	03	硝子体切除術	K279															
			虹彩及び毛様体のその他の障害	H21$								97	04	硝子体置換術	K284															
			他に分類される疾患における虹彩及び毛様体の障害	H22$								97	97		その他のKコード															
02	0350	脈絡膜の疾患	脈絡膜のその他の障害	H31$							手術なし	99	99	手術なし						1	1	アフリベルセプト						0	0	片眼
			他に分類される疾患における網脈絡膜の障害	H32$							手術あり	97	01	網膜光凝固術	K276$					1	1	ラニビズマブ						1	1	両眼
			網膜分離症及び網膜のう<嚢>胞	H331								97	02	網膜復位術	K275															
			周辺網膜変性	H354								97	02	硝子体茎顕微鏡下離断術	K280$															
			遺伝性網膜ジストロフィ	H355								97	02	網膜付着組織を含む硝子体切除術(眼内内視鏡を用いるもの)	K280-2															
			網膜出血	H356								97	02	増殖性硝子体網膜症手術	K281															
			網膜層の分離	H357								97	97		その他のKコード															
			その他の明示された網膜障害	H358																										
			他に分類される疾患におけるその他の網膜障害	H368																										
02	0360	眼球の障害	化膿性眼内炎	H440							手術なし	99	99	手術なし														0	0	片眼
			その他の眼内炎	H441							手術あり	97	01	硝子体切除術	K279													1	1	両眼

診断群分類			医療資源を最も投入した傷病名		病態等分類			年齢、出生時体重等			手術					手術・処置等1				手術・処置等2				定義副傷病				重症度等		
MDC	コード	分類名	ICD名称	ICDコード	対応コード	フラグ	病態区分	コード	フラグ	年齢、出生時体重	手術分岐	対応コード	フラグ	点数表名称	区分番号等	対応コード	フラグ	処置等名称	区分番号等	対応コード	フラグ	処置等名称	区分番号等	対応コード	フラグ	疾患名	疾患コードまたはICDコード	対応コード	フラグ	重症度等
			変性近視	H442								97	02	増殖性硝子体網膜症手術	K281															
			眼球のその他の変性性障害	H443								97	97		その他のKコード															
			低眼圧	H444																										
			眼球のその他の障害	H448																										
			眼球の障害，詳細不明	H449																										
			他に分類される疾患における硝子体及び眼球の障害	H45$																										
02	0370	視神経の疾患	視神経炎	H46							手術なし	99	99	手術なし						1	6	放射線療法						0	0	片眼
			視神経の障害，他に分類されないもの	H470							手術あり	97	01	視神経管開放術	K158													1	1	両眼
			乳頭浮腫，詳細不明	H471								97	97		その他のKコード															
			視神経萎縮	H472																										
			視神経乳頭のその他の障害	H473																										
			視(神経)交叉の障害	H474																										
			その他の視(覚)路の障害	H475																										
			視覚皮質の障害	H476																										
			視(覚)路の障害，詳細不明	H477																										
			他に分類される疾患における視神経[第2脳神経]及び視(覚)路の障害	H48$																										
			視神経及び視路の損傷	S040																										
02	0380	眼球運動障害	両眼運動のその他の障害	H51$							手術なし	99	99	手術なし														0	0	片眼
			眼振及びその他の不規則眼球運動	H55							手術あり	97	97	手術あり														1	1	両眼
02	0390	視覚・視野障害	屈折及び調節の障害	H52$								99	99	手術なし																
			視覚障害	H53$								97	97	手術あり																
			両眼性及び単眼性視覚障害(盲を含む)	H54$																										
02	0400	眼、付属器の障害	眼及び付属器のその他の障害	H57$							手術なし	99	99	手術なし														0	0	片眼
			他に分類される疾患における眼及び付属器のその他の障害	H58$							手術あり	97	97	手術あり														1	1	両眼
			眼及び付属器の処置後障害，他に分類されないもの	H59$																										
03	001x	頭頸部悪性腫瘍	**030010 口腔・下顎、口唇の悪性腫瘍**								手術なし	99	99	手術なし		1	1	分層植皮術	K013$	7	11	ニボルマブ		1	1	放射線皮膚障害	080245			
			口唇の悪性新生物＜腫瘍＞	C00$							その他の手術あり	97	02	内視鏡下鼻・副鼻腔手術Ⅰ型(副鼻腔自然口開窓術)	K340-3	1	1	全層植皮術	K013-2$	7	11	ペムブロリズマブ		1	3	肺炎等	040080			
			舌のその他及び部位不明の悪性新生物＜腫瘍＞	C02$								97	02	上咽頭腫瘍摘出術	K371$	1	1	皮弁作成術、移動術、切断術、遷延皮弁術	K015$	7	11	アベルマブ		1	3	誤嚥性肺炎	040081			
			歯肉の悪性新生物＜腫瘍＞	C03$								97	02	中咽頭腫瘍摘出術	K372$	1	1	動脈(皮)弁術、筋(皮)弁術	K016	6	10	セツキシマブ		1	3	白血球疾患(その他)	130070			
			口(腔)底の悪性新生物＜腫瘍＞	C04$								97	02	下咽頭腫瘍摘出術	K373$	1	1	遊離皮弁術(顕微鏡下血管柄付きのもの)	K0172	5	9	動注化学療法								
			口蓋の悪性新生物＜腫瘍＞，硬口蓋	C050								97	02	副咽頭間隙腫瘍摘出術	K379$	1	1	複合組織移植術	K019	4	8	化学療法ありかつ放射線療法なし								
			口蓋の悪性新生物＜腫瘍＞，口蓋の境界部病巣	C058								97	02	喉頭腫瘍摘出術	K393$	1	1	自家遊離複合組織移植術(顕微鏡下血管柄付きのもの)	K020	3	7	化学療法ありかつ放射線療法あり								
			口蓋の悪性新生物＜腫瘍＞，口蓋，部位不明	C059								97	02	リンパ節摘出術	K626$	1	1	神経縫合術　その他のもの	K1822	2	6	化学療法なしかつ放射線療法あり								
			その他及び部位不明の口腔の悪性新生物＜腫瘍＞	C06$								97	03	気管切開術	K386	1	1	神経移植術	K198	1	2	中心静脈注射	G005							
			その他及び部位不明確の口唇，口腔及び咽頭の悪性新生物＜腫瘍＞	C14$								97	03	食道狭窄拡張術	K522$					1	1	人工呼吸	J045$							
			その他及び部位不明の骨及び関節軟骨の悪性新生物＜腫瘍＞，下顎	C411								97	03	食道ステント留置術	K522-2															
			口腔，食道及び胃の上皮内癌，口唇，口腔及び咽頭	D000								97	03	血管結紮術	K607$															
			030011 唾液腺の悪性腫瘍									97	03	胃瘻造設術(経皮的内視鏡下胃瘻造設術、腹腔鏡下胃瘻造設術を含む。)	K664															
			耳下腺の悪性新生物＜腫瘍＞	C07								97	97		その他のKコード															
			その他及び部位不明の大唾液腺の悪性新生物＜腫瘍＞	C08$							頸部悪性腫瘍手術等	01	01	頸部悪性腫瘍手術	K470															
			030012 上咽頭の悪性腫瘍									01	01	皮膚悪性腫瘍切除術　広汎切除	K0071															
			鼻＜上＞咽頭の悪性新生物＜腫瘍＞	C11$								01	01	皮膚悪性腫瘍切除術　単純切除	K0072															
			030013 中咽頭の悪性腫瘍									01	01	広範囲頭蓋底腫瘍切除・再建術	K151-2															
			舌根＜基底＞部の悪性新生物＜腫瘍＞	C01								01	01	頭皮、頭蓋骨悪性腫瘍手術	K162															
			口蓋の悪性新生物＜腫瘍＞，軟口蓋	C051								01	01	眼窩悪性腫瘍手術	K236															
			口蓋の悪性新生物＜腫瘍＞，口蓋垂	C052								01	01	耳介悪性腫瘍手術	K293															
			扁桃の悪性新生物＜腫瘍＞	C09$								01	01	外耳道悪性腫瘍手術(悪性外耳道炎手術を含む。)	K294															
			中咽頭の悪性新生物＜腫瘍＞	C10$								01	01	中耳悪性腫瘍手術　切除	K3141															
			030014 下咽頭の悪性腫瘍									01	01	中耳悪性腫瘍手術　側頭骨摘出術	K3142															
			梨状陥凹＜洞＞の悪性新生物＜腫瘍＞	C12								01	01	鼻副鼻腔悪性腫瘍手術	K343$															
			下咽頭の悪性新生物＜腫瘍＞	C13$								01	01	咽頭悪性腫瘍手術(軟口蓋悪性腫瘍手術を含む。)	K374															
			030015 喉頭の悪性腫瘍									01	01	上咽頭悪性腫瘍手術	K376															

診断群分類			医療資源を最も投入した傷病名		病態等分類			年齢、出生時体重等			手術					手術・処置等1				手術・処置等2				定義副傷病				重症度等		
MDC	コード	分類名	ICD名称	ICDコード	対応コード	フラグ	病態区分	コード	フラグ	年齢、出生時体重	手術分岐	対応コード	フラグ	点数表名称	区分番号等	対応コード	フラグ	処置等名称	区分番号等	対応コード	フラグ	処置等名称	区分番号等	対応コード	フラグ	疾患名	疾患コードまたはICDコード	対応コード	フラグ	重症度等
			喉頭の悪性新生物＜腫瘍＞	C32$								01	01	副咽頭間隙悪性腫瘍摘出術	K379-2$															
			中耳及び呼吸器系の上皮内癌，喉頭	D020								01	01	喉頭悪性腫瘍手術	K394$															
			030016 鼻腔・副鼻腔の悪性腫瘍									01	01	喉頭、下咽頭悪性腫瘍手術（頸部、胸部、腹部等の操作による再建を含む。）	K395															
			鼻腔及び中耳の悪性新生物＜腫瘍＞，鼻腔	C300								01	01	口腔底悪性腫瘍手術	K410															
			副鼻腔の悪性新生物＜腫瘍＞	C31$								01	01	頬粘膜悪性腫瘍手術	K412															
			その他及び部位不明の骨及び関節軟骨の悪性新生物＜腫瘍＞，頭蓋骨及び顔面骨	C410								01	01	舌悪性腫瘍手術　切除	K4151															
			030017 転移性或非急性腫瘍									01	01	舌悪性腫瘍手術　亜全摘	K4152															
			リンパ節の続発性及び部位不明の悪性新生物＜腫瘍＞，頭部，顔面及び頸部リンパ節	C770								01	01	口唇悪性腫瘍手術	K422															
			030018 耳鼻の悪性腫瘍									01	01	頬悪性腫瘍手術	K424															
			鼻腔及び中耳の悪性新生物＜腫瘍＞，中耳	C301								01	01	口腔、顎、顔面悪性腫瘍切除術	K425															
			皮膚のその他の悪性新生物＜腫瘍＞，耳及び外耳道の皮膚	C442								01	01	下顎骨悪性腫瘍手術	K439$															
			030019 頭頸部悪性腫瘍（その他）									01	01	上顎骨悪性腫瘍手術	K442$															
			末梢神経及び自律神経系の悪性新生物＜腫瘍＞，頭部，顔面及び頸部の末梢神経	C470								01	01	顎下腺悪性腫瘍手術	K455															
			その他の結合組織及び軟部組織の悪性新生物＜腫瘍＞，頭部，顔面及び頸部の結合組織及び軟部組織	C490								01	01	耳下腺悪性腫瘍手術　切除	K4581															
			その他及び部位不明確の悪性新生物＜腫瘍＞，頭部，顔面及び頸部	C760								01	01	耳下腺悪性腫瘍手術　全摘	K4582															
			中耳及び呼吸器系の上皮内癌，中耳及び呼吸器系のその他の部位	D023								01	01	頸部郭清術	K469$															
			耳及び外耳道の上皮内黒色腫	D032								01	01	縦隔郭清術	K503															
			皮膚の上皮内癌，耳及び外耳道の皮膚	D042								01	01	リンパ節群郭清術　顎下部又は舌下部（浅在性）	K6271															
												01	01	リンパ節群郭清術　頸部（深在性）	K6272															
												01	01	リンパ節群郭清術　鎖骨上窩及び下窩	K6273															
03	0150	耳・鼻・口腔・咽頭・大唾液腺の腫瘍	口腔及び咽頭の良性新生物＜腫瘍＞，口唇	D100							手術なし	99	99	手術なし		1	1	顔面神経麻痺形成手術	K011$											
			口腔及び咽頭の良性新生物＜腫瘍＞，舌	D101							手術あり	97	01	喉頭腫瘍摘出術　直達鏡によるもの	K3932	1	1	分層植皮術	K013$											
			口腔及び咽頭の良性新生物＜腫瘍＞，口（腔）底	D102								97	01	耳下腺腫瘍摘出術　耳下腺深葉摘出術	K4572	1	1	全層植皮術	K013-2$											
			口腔及び咽頭の良性新生物＜腫瘍＞，その他及び部位不明	D103								97	02	鼻副鼻腔腫瘍摘出術	K342	1	1	皮弁作成術、移動術、切断術、遷延皮弁術　25平方センチメートル未満	K0151											
			口腔及び咽頭の良性新生物＜腫瘍＞，扁桃	D104								97	02	口蓋腫瘍摘出術	K406$	1	1	皮弁作成術、移動術、切断術、遷延皮弁術　25平方センチメートル以上100平方センチメートル未満	K0152											
			口腔及び咽頭の良性新生物＜腫瘍＞，中咽頭のその他の部位	D105								97	02	口腔底腫瘍摘出術	K409	1	1	皮弁作成術、移動術、切断術、遷延皮弁術　100平方センチメートル以上	K0153											
			口腔及び咽頭の良性新生物＜腫瘍＞，鼻＜上＞咽頭	D106								97	02	舌腫瘍摘出術　その他のもの	K4132	1	1	動脈（皮）弁術、筋（皮）弁術	K016											
			口腔及び咽頭の良性新生物＜腫瘍＞，下咽頭	D107								97	02	口唇腫瘍摘出術	K421$	1	1	複合組織移植術	K019											
			口腔及び咽頭の良性新生物＜腫瘍＞，咽頭，部位不明	D109								97	02	頬腫瘍摘出術	K423$	1	1	自家遊離複合組織移植術（顕微鏡下血管柄付きのもの）	K020											
			大唾液腺の良性新生物＜腫瘍＞	D11$								97	02	耳下腺腫瘍摘出術　耳下腺浅葉摘出術	K4571	1	1	粘膜移植術	K021$											
			中耳及び呼吸器系の良性新生物＜腫瘍＞，中耳，鼻腔及び副鼻腔	D140								97	03	舌根甲状腺腫摘出術	K414	1	1	粘膜弁手術　4平方センチメートル未満	K021-21											
			中耳及び呼吸器系の良性新生物＜腫瘍＞，喉頭	D141								97	03	舌下腺腫瘍摘出術	K452	1	1	粘膜弁手術　4平方センチメートル以上	K021-22											
			口腔及び消化器の性状不詳又は不明の新生物＜腫瘍＞，口唇，口腔及び咽頭	D370								97	03	顎下腺腫瘍摘出術	K453	1	1	神経縫合術　その他のもの	K1822											
			中耳，呼吸器及び胸腔内臓器の性状不詳又は不明の新生物＜腫瘍＞，その他の呼吸器	D385								97	03	顎下腺摘出術	K454	1	1	神経移行術	K197											
			舌下静脈瘤	I860								97	97		その他のKコード	1	1	神経移植術	K198											
																1	1	喉頭形成手術　人工形成材料挿置術、軟骨片挿置術	K4001											
																1	1	喉頭形成手術　筋弁転位術、軟骨転位術、軟骨除去術	K4002											
																1	1	血管移植術、バイパス移植術　頭、頸部動脈	K6144											
03	0180	口内炎、口腔疾患	口内炎及び関連病変	K12$				00	0	6歳以上	手術なし	99	99	手術なし																
			口唇及び口腔粘膜のその他の疾患	K13$				06	1	6歳未満	手術あり	97	97	手術あり																
03	0190	唾液腺炎、唾液腺膿瘍	唾液腺炎	K112							手術なし	99	99	手術なし																
			唾液腺膿瘍	K113							手術あり	97	97	手術あり																

診断群分類			医療資源を最も投入した傷病名		病態等分類			年齢、出生時体重等			手術					手術・処置等1				手術・処置等2				定義副傷病				重症度等		
MDC	コード	分類名	ICD名称	ICDコード	対応コード	フラグ	病態区分	コード	フラグ	年齢、出生時体重	手術分岐	対応コード	フラグ	点数表名称	区分番号等	対応コード	フラグ	処置等名称	区分番号等	対応コード	フラグ	処置等名称	区分番号等	対応コード	フラグ	疾患名	疾患コードまたはICDコード	対応コード	フラグ	重症度等
03	0200	腺内唾石	唾石症	K115								99	99	手術なし																
												97	97	手術あり																
03	0220	ガマ腫	唾液腺粘液のう＜嚢＞胞＜腫＞	K116								99	99	手術なし																
												97	97	手術あり																
03	0230	扁桃、アデノイドの慢性疾患	扁桃及びアデノイドの慢性疾患	J35$				00	0	6歳以上		99	99	手術なし																
								06	1	6歳未満		97	01	口蓋扁桃手術	K377$															
												97	02	アデノイド切除術	K370															
												97	97		その他のKコード															
03	0240	扁桃周囲膿瘍、急性扁桃炎、急性咽頭喉頭炎	扁桃周囲膿瘍	J36				00	0	6歳以上	手術なし	99	99	手術なし						1	1	人工呼吸	J045$							
			その他のヴァンサン＜Vincent＞感染症	A691				06	1	6歳未満	その他の手術あり	97	97		その他のKコード															
			急性扁桃炎	J03$							扁桃周囲膿瘍切開術等	01	01	扁桃周囲膿瘍切開術	K368															
			急性喉頭炎及び気管炎	J04$								01	01	咽後膿瘍切開術	K367															
			急性閉塞性喉頭炎[クループ]及び喉頭蓋炎	J05$								01	01	深頸部膿瘍切開術	K384-2															
			咽後及び副咽頭間隙膿瘍	J390								01	01	縦隔切開術　頸部からのもの、経食道によるもの	K502-21															
			咽頭のその他の膿瘍	J391								01	01	胸腔鏡下縦隔切開術	K502-3															
			咽頭のその他の疾患	J392								01	02	皮膚切開術	K001$															
			上気道過敏反応，部位不明	J393								01	05	気管切開術	K386															
			上気道の疾患，詳細不明	J399								01	05	血管塞栓術（頭部、胸腔、腹腔内血管等）	K615$															
03	0245	伝染性単核球症	伝染性単核症	B27$								99	99	手術なし																
												97	97	手術あり																
03	0250	睡眠時無呼吸	睡眠時無呼吸	G473							手術なし	99	99	手術なし		1	1	終夜睡眠ポリグラフィー　1及び2以外の場合	D2373											
											手術あり	97	01	軟口蓋形成手術	K407-2															
												97	01	口唇裂形成手術（片側）　口唇のみの場合	K4261															
												97	02	口蓋扁桃手術	K377$															
												97	03	上顎骨形成術　単純な場合	K4431															
												97	03	上顎骨形成術　複雑な場合及び2次的再建の場合	K4432															
												97	03	上顎骨形成術　骨移動を伴う場合	K4433															
												97	04	下顎骨形成術　おとがい形成の場合	K4441															
												97	04	下顎骨形成術　短縮又は伸長の場合	K4442															
												97	04	下顎骨形成術　再建の場合	K4443															
												97	04	下顎骨形成術　骨移動を伴う場合	K4444															
												97	04	下顎骨延長術	K444-2$															
												97	97		その他のKコード															
03	0270	上気道炎	ウイルス(性)咽頭結膜炎	B302				00	0	6歳以上		99	99	手術なし																
			急性鼻咽頭炎[かぜ]＜感冒＞	J00				06	1	6歳未満		97	97	手術あり																
			急性咽頭炎	J02$																										
			多部位及び部位不明の急性上気道感染症	J06$																										
			慢性鼻炎，鼻咽頭炎及び咽頭炎	J31$																										
03	0280	声帯ポリープ、結節	声帯及び喉頭のポリープ	J381								99	99	手術なし														0	0	片側
			声帯結節	J382								97	97	手術あり														1	1	両側
03	0290	声帯麻痺	声帯及び喉頭の麻痺	J380							手術なし	99	99	手術なし																
											手術あり	97	97	手術あり																
03	0300	声帯の疾患（その他）	中耳，呼吸器及び胸腔内臓器の性状不詳又は不明の新生物＜腫瘍＞，喉頭	D380							手術なし	99	99	手術なし																
			声帯のその他の疾患	J383							その他の手術あり	97	97		その他のKコード															
			喉頭浮腫	J384							喉頭・声帯ポリープ切除術等	01	01	喉頭・声帯ポリープ切除術	K389$															
			喉頭けいれん＜痙攣＞	J385								01	02	喉頭腫瘍摘出術	K393$															
			喉頭狭窄	J386																										
			喉頭のその他の疾患	J387																										
03	0320	鼻中隔弯曲症	鼻中隔弯曲症	J342								99	99	手術なし																
												97	01	鼻中隔矯正術	K347															
												97	01	内視鏡下鼻中隔手術Ⅰ型（骨、軟骨手術）	K347-3															
												97	97		その他のKコード															
03	0330	急性副鼻腔炎	急性副鼻腔炎	J01$							手術なし	99	99	手術なし																
											手術あり	97	01	内視鏡下鼻・副鼻腔手術Ⅱ型（副鼻腔単洞手術）	K340-4															
												97	01	鼻中隔矯正術	K347															
												97	01	内視鏡下鼻中隔手術Ⅰ型（骨、軟骨手術）	K347-3															
												97	01	鼻内上顎洞根治手術	K352-2															
												97	01	鼻内篩骨洞根治手術	K353															
												97	01	鼻内蝶形洞根治手術	K357															
												97	02	内視鏡下鼻・副鼻腔手術Ⅲ型（選択的（複数洞）副鼻腔手術）	K340-5															

診断群分類			医療資源を最も投入した傷病名		病態等分類			年齢、出生時体重等			手術					手術・処置等1				手術・処置等2				定義副傷病				重症度等		
MDC	コード	分類名	ICD名称	ICDコード	対応コード	フラグ	病態区分	コード	フラグ	年齢、出生時体重	手術分岐	対応コード	フラグ	点数表名称	区分番号等	対応コード	フラグ	処置等名称	区分番号等	対応コード	フラグ	処置等名称	区分番号等	対応コード	フラグ	疾患名	疾患コードまたはICDコード	対応コード	フラグ	重症度等
												97	02	内視鏡下鼻・副鼻腔手術Ⅳ型(汎副鼻腔手術)	K340-6															
												97	02	上顎洞篩骨洞根治手術	K358															
												97	02	前頭洞篩骨洞根治手術	K359															
												97	02	篩骨洞蝶形洞根治手術	K360															
												97	02	上顎洞篩骨洞蝶形洞根治手術	K361															
												97	02	上顎洞篩骨洞前頭洞根治手術	K362															
												97	02	汎副鼻腔根治手術	K364															
												97	97		その他のKコード															
03	0340	血管運動性鼻炎、アレルギー性鼻炎<鼻アレルギー>	血管運動性鼻炎及びアレルギー性鼻炎<鼻アレルギー>	J30$								99	99	手術なし																
												97	01	粘膜下下鼻甲介骨切除術	K339															
												97	01	経鼻腔的翼突管神経切除術	K344															
												97	01	内視鏡下鼻腔手術Ⅰ型(下鼻甲介手術)	K347-5															
												97	01	経上顎洞的翼突管神経切除術	K365															
												97	02	鼻甲介切除術 その他のもの	K3382															
												97	03	鼻腔粘膜焼灼術	K331															
												97	03	下甲介粘膜焼灼術	K331-2															
												97	03	下甲介粘膜レーザー焼灼術(両側)	K331-3															
												97	03	鼻甲介切除術 高周波電気凝固法によるもの	K3381															
												97	03	内視鏡下鼻中隔手術Ⅱ型(粘膜手術)	K347-4															
												97	97		その他のKコード															
03	0350	慢性副鼻腔炎	慢性副鼻腔炎	J32$								99	99	手術なし														0	0	片側
												97	01	内視鏡下鼻・副鼻腔手術Ⅰ型(副鼻腔自然口開窓術)	K340-3													1	1	両側
												97	01	内視鏡下鼻・副鼻腔手術Ⅱ型(副鼻腔単洞手術)	K340-4															
												97	01	鼻内篩骨洞根治手術	K353															
												97	01	鼻内蝶形洞根治手術	K357															
												97	02	内視鏡下鼻・副鼻腔手術Ⅲ型(選択的(複数洞)副鼻腔手術)	K340-5															
												97	02	内視鏡下鼻・副鼻腔手術Ⅳ型(汎副鼻腔手術)	K340-6															
												97	02	内視鏡下鼻・副鼻腔手術Ⅴ型(拡大副鼻腔手術)	K340-7															
												97	02	上顎洞根治手術	K352															
												97	02	鼻内上顎洞根治手術	K352-2															
												97	02	副鼻腔炎術後後出血止血法	K352-3															
												97	02	鼻外前頭洞手術	K356-2															
												97	02	上顎洞篩骨洞根治手術	K358															
												97	02	前頭洞篩骨洞根治手術	K359															
												97	02	篩骨洞蝶形洞根治手術	K360															
												97	02	上顎洞篩骨洞蝶形洞根治手術	K361															
												97	02	上顎洞篩骨洞前頭洞根治手術	K362															
												97	02	前頭洞篩骨洞蝶形洞根治手術	K363															
												97	02	汎副鼻腔根治手術	K364															
												97	97		その他のKコード															
03	0360	副鼻腔嚢胞、鼻前庭嚢胞	鼻及び副鼻腔の，のう<嚢>胞及び粘液のう<嚢>胞<腫>	J341								99	99	手術なし																
			鼻及び副鼻腔のその他の明示された障害	J348								97	01	鼻甲介切除術 その他のもの	K3382															
												97	01	鼻茸摘出術	K340															
												97	01	内視鏡下鼻・副鼻腔手術Ⅰ型(副鼻腔自然口開窓術)	K340-3															
												97	01	内視鏡下鼻腔手術Ⅰ型(下鼻甲介手術)	K347-5															
												97	02	鼻前庭嚢胞摘出術	K337															
												97	02	内視鏡下鼻・副鼻腔手術Ⅱ型(副鼻腔単洞手術)	K340-4															
												97	02	鼻中隔矯正術	K347															
												97	02	内視鏡下鼻中隔手術Ⅰ型(骨、軟骨手術)	K347-3															
												97	02	内視鏡下鼻腔手術Ⅱ型(鼻腔内手術)	K347-6															
												97	02	上顎洞根治手術	K352															
												97	02	鼻内上顎洞根治手術	K352-2															
												97	02	副鼻腔炎術後後出血止血法	K352-3															
												97	02	術後性上顎嚢胞摘出術	K435															
												97	03	鼻内篩骨洞根治手術	K353															
												97	04	内視鏡下鼻・副鼻腔手術Ⅲ型(選択的(複数洞)副鼻腔手術)	K340-5															
												97	04	内視鏡下鼻・副鼻腔手術Ⅳ型(汎副鼻腔手術)	K340-6															
												97	04	鼻外前頭洞手術	K356-2															
												97	04	鼻内蝶形洞根治手術	K357															
												97	04	上顎洞篩骨洞根治手術	K358															
												97	04	前頭洞篩骨洞根治手術	K359															
												97	04	篩骨洞蝶形洞根治手術	K360															
												97	04	上顎洞篩骨洞前頭洞根治手術	K362															
												97	04	汎副鼻腔根治手術	K364															
												97	97		その他のKコード															
03	0370	鼻ポリープ	鼻ポリープ	J33$								99	99	手術なし																

診断群分類			医療資源を最も投入した傷病名		病態等分類			年齢、出生時体重等			手術					手術・処置等1				手術・処置等2				定義副傷病				重症度等		
MDC	コード	分類名	ICD名称	ICDコード	対応コード	フラグ	病態区分	コード	フラグ	年齢、出生時体重	手術分岐	対応コード	フラグ	点数表名称	区分番号等	対応コード	フラグ	処置等名称	区分番号等	対応コード	フラグ	処置等名称	区分番号等	対応コード	フラグ	疾患名	疾患コードまたはICDコード	対応コード	フラグ	重症度等
												97	01	鼻茸摘出術	K340															
												97	01	内視鏡下鼻・副鼻腔手術Ⅰ型(副鼻腔自然口開窓術)	K340-3															
												97	02	上顎洞性後鼻孔ポリープ切除術	K341															
												97	97		その他のKコード															
03	0380	鼻出血	鼻出血	R040								99	99	手術なし																
												97	01	経上顎洞的顎動脈結紮術	K362-2															
												97	02	鼻腔粘膜焼灼術	K331															
												97	02	下甲介粘膜焼灼術	K331-2															
												97	02	下甲介粘膜レーザー焼灼術(両側)	K331-3															
												97	02	鼻甲介切除術 高周波電気凝固法によるもの	K3381															
												97	02	内視鏡下鼻中隔手術Ⅱ型(粘膜手術)	K347-4															
												97	97		その他のKコード															
03	0390	顔面神経障害	顔面神経障害	G51$							手術なし	99	99	手術なし		1	1	皮弁作成術、移動術、切断術、遷延皮弁術	K015$											
											手術あり	97	01	顔面神経麻痺形成手術 動的なもの	K0112	1	1	複合組織移植術	K019											
												97	02	顔面神経麻痺形成手術 静的なもの	K0111	1	1	自家遊離複合組織移植術(顕微鏡下血管柄付きのもの)	K020											
												97	03	顔面神経減圧手術(乳様突起経由)	K159	1	1	筋膜移植術 その他のもの	K0332											
												97	03	顔面神経管開放術	K159-2	1	1	骨移植術(軟骨移植術を含む。)	K059$											
												97	04	兎眼矯正術	K212	1	1	神経縫合術 その他のもの	K1822											
												97	97		その他のKコード	1	1	神経移植術	K198											
03	0400	前庭機能障害	メニエール<Meniere>病	H810							手術なし	99	99	手術なし																
			良性発作性めまい<眩暈(症)>	H811							手術あり	97	01	内リンパ嚢開放術	K323															
			前庭神経炎	H812								97	02	内耳開窓術	K321															
			その他の末梢性めまい<眩暈(症)>	H813								97	03	迷路摘出術	K325$															
			その他の前庭機能障害	H818								97	97		その他のKコード															
			前庭機能障害, 詳細不明	H819																										
03	0410	めまい(末梢前庭以外)	中枢性めまい<眩暈(症)>	H814								99	99	手術なし																
												97	97	手術あり																
03	0425	聴覚の障害(その他)	迷路瘻(孔)	H831							手術なし	99	99	手術なし																
			騒音による内耳障害	H833							手術あり	97	01	人工中耳植込術	K320-2															
			伝音及び感音難聴	H90$								97	01	人工内耳植込術	K328															
			聴器毒性難聴	H910								97	02	乳突削開術	K305															
			老人性難聴	H911								97	02	乳突充填術	K310															
			ろうあ<聾唖>, 他に分類されないもの	H913								97	02	鼓膜穿孔閉鎖術(一連につき)	K311															
			その他の明示された難聴	H918								97	02	中耳根治手術	K317															
			難聴, 詳細不明	H919								97	02	鼓膜形成手術	K318															
			耳のその他の障害, 他に分類されないもの	H93$								97	02	鼓室形成手術	K319$															
			他に分類される疾患における耳のその他の障害	H94$								97	02	アブミ骨摘出術・可動化手術	K320															
												97	02	内耳窓閉鎖術	K327															
												97	97		その他のKコード															
03	0428	突発性難聴	突発性難聴(特発性)	H912								99	99	手術なし																
												97	97	手術あり																
03	0430	滲出性中耳炎、耳管炎、耳管閉塞	非化膿性中耳炎	H65$							手術なし	99	99	手術なし																
			耳管炎及び耳管閉塞	H68$							手術あり	97	01	鼓膜(排液、換気)チューブ挿入術	K309															
			耳痛及び耳内貯留	H92$								97	02	アデノイド切除術	K370															
												97	02	口蓋扁桃手術 摘出	K3772															
												97	03	鼓膜切開術	K300															
												97	97		その他のKコード															
03	0440	慢性化膿性中耳炎・中耳真珠腫	慢性耳管鼓室化膿性中耳炎	H661							手術なし	99	99	手術なし																
			慢性上鼓室乳突洞化膿性中耳炎	H662							その他の手術あり	97	03	乳突削開術	K305															
			その他の慢性化膿性中耳炎	H663								97	04	顔面神経減圧手術(乳様突起経由)	K159															
			中耳炎, 詳細不明	H669								97	04	顔面神経管開放術	K159-2															
			乳(様)突(起)炎及び関連病態	H70$								97	04	神経縫合術 その他のもの	K1822															
			中耳真珠腫	H71								97	04	神経移植術	K198															
			乳突洞削開術後腔の再発性真珠腫	H950								97	04	鼓室開放術	K301															
												97	04	上鼓室開放術	K302															
												97	04	上鼓室乳突洞開放術	K303															
												97	04	乳突洞開放術(アントロトミー)	K304															
												97	04	錐体部手術	K306															
												97	04	乳突充填術	K310															
												97	04	鼓膜穿孔閉鎖術(一連につき)	K311															
												97	04	鼓膜鼓室肉芽切除術	K312															
												97	04	S状洞血栓(静脈炎)手術	K316															

診断群分類			医療資源を最も投入した傷病名		病態等分類			年齢、出生時体重等			手術					手術・処置等1				手術・処置等2				定義副傷病				重症度等		
MDC	コード	分類名	ICD名称	ICDコード	対応コード	フラグ	病態区分	コード	フラグ	年齢、出生時体重	手術分岐	対応コード	フラグ	点数表名称	区分番号等	対応コード	フラグ	処置等名称	区分番号等	対応コード	フラグ	処置等名称	区分番号等	対応コード	フラグ	疾患名	疾患コードまたはICDコード	対応コード	フラグ	重症度等
												97	04	中耳根治手術	K317															
												97	04	アブミ骨摘出術・可動化手術	K320															
												97	97		その他のKコード															
											鼓膜形成手術	02	02	鼓膜形成手術	K318															
											鼓室形成手術	01	01	鼓室形成手術	K319$															
03	0450	外耳の障害(その他)	外耳炎	H60$							手術なし	99	99	手術なし																
			その他の外耳障害	H61$							手術あり	97	01	皮膚切開術	K001$															
			他に分類される疾患における外耳障害	H62$								97	01	皮弁作成術、移動術、切断術、遷延皮弁術	K015$															
												97	01	外耳道骨増生(外骨腫)切除術	K290															
												97	01	外耳道骨腫切除術	K290-2															
												97	01	外耳道腫瘍摘出術(外耳道真珠腫手術を含む。)	K292															
												97	97		その他のKコード															
03	0460	中耳・乳様突起の障害	麻疹, 中耳炎を合併するもの	B053							手術なし	99	99	手術なし																
			急性化膿性中耳炎	H660							その他の手術あり	97	02	鼓膜形成手術	K318															
			化膿性中耳炎, 詳細不明	H664								97	03	鼓室開放術	K301															
			他に分類される疾患における中耳炎	H67$								97	03	上鼓室開放術	K302															
			その他の耳管障害	H69$								97	03	上鼓室乳突洞開放術	K303															
			鼓膜穿孔	H72$								97	03	乳突洞開放術(アントロトミー)	K304															
			鼓膜のその他の障害	H73$								97	03	乳突削開術	K305															
			中耳及び乳様突起のその他の障害	H74$								97	03	錐体部手術	K306															
			他に分類される疾患における中耳及び乳様突起のその他の障害	H75$								97	03	乳突充塡術	K310															
			乳突洞削開術に続発するその他の障害	H951								97	03	鼓膜穿孔閉鎖術(一連につき)	K311															
			耳及び乳様突起のその他の処置後障害	H958								97	03	鼓膜鼓室肉芽切除術	K312															
			耳及び乳様突起の処置後障害, 詳細不明	H959								97	03	S状洞血栓(静脈炎)手術	K316															
												97	03	中耳根治手術	K317															
												97	03	アブミ骨摘出術・可動化手術	K320															
												97	97		その他のKコード															
											鼓室形成手術	01	01	鼓室形成手術	K319$															
03	0470	内耳の障害(その他)	他に分類される疾患におけるめまい＜眩暈＞症候群	H82								99	99	手術なし																
			迷路炎	H830								97	01	アブミ骨摘出術・可動化手術	K320															
			迷路機能異常	H832								97	02	迷路摘出術	K325$															
			その他の明示された内耳疾患	H838								97	03	内耳窓閉鎖術	K327															
			内耳疾患, 詳細不明	H839								97	97		その他のKコード															
03	0475	耳硬化症	耳硬化症	H80$								99	99	手術なし																
			耳小骨の先天奇形	Q163								97	01	アブミ骨摘出術・可動化手術	K320															
												97	97		その他のKコード															
03	0490	上気道の疾患(その他)	鼻の膿瘍, せつ＜フルンケル＞及びよう＜カルブンケル＞	J340								99	99	手術なし						1	1	人工呼吸	J045$							
			鼻甲介の肥厚	J343								97	97	手術あり																
			慢性喉頭炎及び慢性喉頭気管炎	J37$																										
03	0500	唾液腺の疾患(その他)	唾液腺萎縮	K110								99	99	手術なし																
			唾液腺肥大	K111								97	97	手術あり																
			唾液腺瘻	K114																										
			唾液の分泌障害	K117																										
			その他の唾液腺疾患	K118																										
			唾液腺疾患, 詳細不明	K119																										
04	0010	縦隔悪性腫瘍、縦隔・胸膜の悪性腫瘍	胸腺の悪性新生物＜腫瘍＞	C37							手術なし	99	99	手術なし		1	1	人工心肺(1日につき)+補助循環	K601$+補助循環加算	3	8	化学療法ありかつ放射線療法なし		1	1	白血球疾患(その他)	130070			
			心臓, 縦隔及び胸膜の悪性新生物＜腫瘍＞, 前縦隔	C381							その他の手術あり	97	97		その他のKコード					2	6	放射線療法								
			心臓, 縦隔及び胸膜の悪性新生物＜腫瘍＞, 後縦隔	C382							縦隔悪性腫瘍手術等	01	01	縦隔悪性腫瘍手術	K504$					1	2	中心静脈注射	G005							
			心臓, 縦隔及び胸膜の悪性新生物＜腫瘍＞, 縦隔, 部位不明	C383								01	01	胸腔鏡下縦隔悪性腫瘍手術	K504-2					1	1	人工呼吸	J045$							
			心臓, 縦隔及び胸膜の悪性新生物＜腫瘍＞, 心臓, 縦隔及び胸膜の境界部病巣	C388								01	02	縦隔腫瘍、胸腺摘出術	K502															
			その他及び部位不明確の呼吸器系及び胸腔内臓器の悪性新生物＜腫瘍＞	C39$								01	03	縦隔郭清術	K503															
			リンパ節の続発性及び部位不明の悪性新生物＜腫瘍＞, 胸腔内リンパ節	C771								01	04	肺切除術	K511$															
			縦隔の続発性悪性新生物＜腫瘍＞	C781																										

診断群分類			医療資源を最も投入した傷病名		病態等分類			年齢、出生時体重等			手術					手術・処置等1				手術・処置等2				定義副傷病				重症度等		
MDC	コード	分類名	ICD名称	ICDコード	対応コード	フラグ	病態区分	コード	フラグ	年齢、出生時体重	手術分岐	対応コード	フラグ	点数表名称	区分番号等	対応コード	フラグ	処置等名称	区分番号等	対応コード	フラグ	処置等名称	区分番号等	対応コード	フラグ	疾患名	疾患コードまたはICDコード	対応コード	フラグ	重症度等
			中耳並びにその他及び部位不明の呼吸器の続発性悪性新生物＜腫瘍＞	C783																										
			その他及び部位不明の胸腔内臓器の良性新生物＜腫瘍＞，胸腺	D150																										
			中耳，呼吸器及び胸腔内臓器の性状不詳又は不明の新生物＜腫瘍＞，胸腺	D384																										
04	0020	縦隔の良性腫瘍	その他及び部位不明の胸腔内臓器の良性新生物＜腫瘍＞，縦隔	D152							手術なし	99	99	手術なし		1	1	人工心肺（1日につき）	K601$	1	1	人工呼吸	J045$							
			良性脂肪腫性新生物＜腫瘍＞（脂肪腫を含む），胸腔内臓器	D174							手術あり	97	01	縦隔腫瘍、胸腺摘出術	K502															
			中耳，呼吸器及び胸腔内臓器の性状不詳又は不明の新生物＜腫瘍＞，縦隔	D383								97	02	胸腔鏡下肺切除術	K513$															
			胸腺の過形成遺残	E320								97	02	胸腔鏡下良性縦隔腫瘍手術	K513-2															
			胸腺の疾患，詳細不明	E329								97	97		その他のKコード															
			先天性縦隔のう＜嚢＞胞	Q341																										
04	0030	呼吸器系の良性腫瘍	中耳及び呼吸器系の良性新生物＜腫瘍＞，気管	D142							手術なし	99	99	手術なし						1	1	人工呼吸	J045$							
			中耳及び呼吸器系の良性新生物＜腫瘍＞，気管支及び肺	D143							その他の手術あり	97	97		その他のKコード															
			中耳及び呼吸器系の良性新生物＜腫瘍＞，呼吸器系，部位不明	D144							肺切除術　気管支形成を伴う肺切除等	01	01	肺切除術　気管支形成を伴う肺切除	K5116															
			中耳，呼吸器及び胸腔内臓器の性状不詳又は不明の新生物＜腫瘍＞，気管，気管支及び肺	D381								01	01	気管支形成手術	K518$															
			中耳，呼吸器及び胸腔内臓器の性状不詳又は不明の新生物＜腫瘍＞，呼吸器，部位不明	D386								01	03	肺切除術　楔状部分切除	K5111															
												01	03	肺切除術　区域切除（1肺葉に満たないもの）	K5112															
												01	03	肺切除術　肺葉切除	K5113															
												01	04	胸腔鏡下肺切除術	K513$															
												01	05	気管支腫瘍摘出術（気管支鏡又は気管支ファイバースコープによるもの）	K510															
04	0040	肺の悪性腫瘍	気管の悪性新生物＜腫瘍＞	C33							手術なし	99	99	手術なし		1	1	気管支ファイバースコピー	D302	9	16	ニボルマブ		1	1	肺炎等	040080			
			気管支及び肺の悪性新生物＜腫瘍＞	C34$							手術あり	97	01	肺悪性腫瘍手術	K514$	1	1	経皮的針生検法	D412	9	16	ペムブロリズマブ		1	1	白血球疾患（その他）	130070			
			肺の続発性悪性新生物＜腫瘍＞	C780								97	02	気管支形成手術　輪状切除術	K5182	1	1	経気管肺生検法	D415	9	16	アテゾリズマブ		1	1	敗血症	180010			
			中耳及び呼吸器系の上皮内癌，気管	D021								97	04	胸腔鏡下肺悪性腫瘍手術	K514-2$	1	1	超音波気管支鏡下穿刺吸引生検法（EBUS-TBNA）	D415-2	9	16	デュルバルマブ		1	3	脳腫瘍	010010			
			中耳及び呼吸器系の上皮内癌，気管支及び肺	D022								97	05	気管支腫瘍摘出術（気管支鏡又は気管支ファイバースコープによるもの）	K510	1	1	経気管肺生検法（ナビゲーションによるもの）	D415-3	8	15	ラムシルマブ		1	3	骨の悪性腫瘍（脊椎を除く。）	070040			
			中耳及び呼吸器系の上皮内癌，呼吸器系，部位不明	D024								97	05	気管支鏡下レーザー腫瘍焼灼術	K510-3					8	14	ペバシズマブ								
												97	06	胸腔内（胸膜内）血腫除去術	K494					7	13	ペメトレキセドナトリウム水和物								
												97	07	気管支狭窄拡張術（気管支鏡によるもの）	K508					6	12	クリゾチニブ								
												97	97		その他のKコード					6	12	アレクチニブ塩酸塩								
																				6	12	セリチニブ								
																				6	12	ロルラチニブ								
																				6	12	エヌトレクチニブ								
																				6	11	オシメルチニブメシル酸塩								
																				5	10	ゲフィチニブ								
																				5	10	アファチニブマレイン酸塩								
																				5	10	エルロチニブ								
																				5	10	ダコミチニブ水和物								
																				5	9	カルボプラチン+パクリタキセルあり								
																				4	8	化学療法ありかつ放射線療法なし								
																				3	7	化学療法ありかつ放								
																				2	6	化学療法なしかつ放								
																				1	2	中心静脈注射	G005							
																				1	1	人工呼吸	J045$							
04	0050	胸壁腫瘍、胸膜腫瘍	心臓，縦隔及び胸膜の悪性新生物＜腫瘍＞，胸膜	C384				00	0	15歳以上	手術なし	99	99	手術なし		1	2	皮弁作成術、移動術、切断術、遷延皮弁術	K015$	4	9	ペメトレキセドナトリウム水和物								
			胸膜中皮腫	C450				15	1	15歳未満	その他の手術あり	97	97		その他のKコード	1	2	動脈（皮）弁術、筋（皮）弁術	K016	3	8	化学療法ありかつ放射線療法なし								
			心膜中皮腫	C452							肺切除術　1側肺全摘等	01	01	肺切除術　1側肺全摘	K5115	1	2	遊離皮弁術（顕微鏡下血管柄付きのもの）その他の場合	K0172	2	6	放射線療法								
			胸膜の続発性悪性新生物＜腫瘍＞	C782								01	01	肺悪性腫瘍手術　隣接臓器合併切除を伴う肺切除	K5145	1	2	複合組織移植術	K019	1	2	中心静脈注射	G005							
			中皮組織の良性新生物＜腫瘍＞，胸膜の中皮組織	D190								01	01	肺悪性腫瘍手術　胸膜肺全摘	K5149	1	1	分層植皮術	K013$	1	1	人工呼吸	J045$							

診断群分類			医療資源を最も投入した傷病名		病態等分類			年齢、出生時体重等			手術					手術・処置等1				手術・処置等2				定義副傷病				重症度等		
MDC	コード	分類名	ICD名称	ICDコード	対応コード	フラグ	病態区分	コード	フラグ	年齢、出生時体重	手術分岐	対応コード	フラグ	点数表名称	区分番号等	対応コード	フラグ	処置等名称	区分番号等	対応コード	フラグ	処置等名称	区分番号等	対応コード	フラグ	疾患名	疾患コードまたはICDコード	対応コード	フラグ	重症度等
			中耳，呼吸器及び胸腔内臓器の性状不詳又は不明の新生物＜腫瘍＞，胸腹	D382								01	01	肺悪性腫瘍手術　壁側・臓側胸膜全切除（横隔膜、心膜合併切除を伴うもの）	K51410	1	1	全層植皮術	K013-2$												
												01	02	胸壁悪性腫瘍摘出術　胸壁形成手術を併施するもの	K4841															
												01	02	胸壁悪性腫瘍摘出術　その他のもの	K4842															
												01	02	胸骨悪性腫瘍摘出術	K484-2$															
												01	03	胸壁腫瘍摘出術	K485															
												01	05	胸腔鏡下肺切除術	K513$															
												01	05	胸腔鏡下良性胸壁腫瘍手術	K513-3															
												01	06	肋骨切除術　その他の肋骨	K4822															
												01	06	胸骨切除術、胸骨骨折観血手術	K483															
04	0070	インフルエンザ、ウイルス性肺炎	特定のインフルエンザウイルスが分離されたインフルエンザ	J09				00	0	6歳以上		99	99	手術なし						1	1	人工呼吸	J045$							
			その他のインフルエンザウイルスが分離されたインフルエンザ	J10$				06	1	6歳未満		97	97	手術あり																
			インフルエンザ，インフルエンザウイルスが分離されないもの	J11$																										
			ウイルス肺炎，他に分類されないもの	J12$																										
04	0080	肺炎等	百日咳菌による百日咳	A370	0	0	下記以外	0	0	0歳	手術なし	99	99	手術なし						1	1	人工呼吸	J045$	1	1	胸水、胸膜の疾患（その他）	040190	0	0	A-DROP スコア0
			その他のボルデテラ属菌種による百日咳	A378	1	1	15歳未満	1	1	1歳以上15歳未満	手術あり	97	97	手術あり										1	1	心不全	050130	1	1	A-DROP スコア1
			百日咳，詳細不明	A379	1	1	15歳以上かつ市中肺炎	2	2	15歳以上65歳未満														1	1	偽膜性腸炎	060391	2	2	A-DROP スコア2
			レジオネラ症＜在郷軍人病＞	A481				3	3	65歳以上75歳未満																		3	3	A-DROP スコア3
			水痘肺炎	B012				4	4	75歳以上																		4	4	A-DROP スコア4
			麻疹，肺炎を合併するもの	B052																								5	5	A-DROP スコア5
			肺カンジダ症	B371																										
			ニューモシスチス症	B59																										
			肺炎連鎖球菌による肺炎	J13																										
			インフルエンザ菌による肺炎	J14																										
			細菌性肺炎，他に分類されないもの	J15$																										
			その他の感染病原体による肺炎，他に分類されないもの	J16$																										
			他に分類される疾患における肺炎	J17$																										
			肺炎，病原体不詳	J18$																										
04	0081	誤嚥性肺炎	固形物及び液状物による肺臓炎	J69$							手術なし	99	99	手術なし						1	1	人工呼吸	J045$	1	2	偽膜性腸炎	060391			
											手術あり	97	01	嚥下機能手術　喉頭気管分離術	K403-23															
												97	02	気管切開術	K386															
												97	02	中心静脈注射用植込型カテーテル設置　頭頸部その他に設置した場合	K6182															
												97	02	胃瘻造設術（経皮的内視鏡下胃瘻造設術、腹腔鏡下胃瘻造設術を含む。）	K664															
												97	02	経皮経食道胃管挿入術（PTEG）	K664-2															
												97	97		その他のKコード															
04	0090	急性気管支炎、急性細気管支炎、下気道感染症（その他）	急性気管支炎	J20$				00	0	15歳以上		99	99	手術なし						1	1	人工呼吸	J045$	1	1	2型糖尿病（糖尿病性ケトアシドーシスを除く。）（末梢循環不全なし。）	100070			
			急性細気管支炎	J21$				15	1	15歳未満		97	97	手術あり																
			詳細不明の急性下気道感染症	J22																										
			気管支炎，急性又は慢性と明示されないもの	J40																										
			単純性慢性気管支炎及び粘液膿性慢性気管支炎	J41$																										
			詳細不明の慢性気管支炎	J42																										
04	0100	喘息	喘息	J45$				00	0	15歳以上		99	99	手術なし						2	2	オマリズマブ		1	1	慢性閉塞性肺疾患	040120			
			喘息発作重積状態	J46				15	1	3歳以上15歳未満		97	97	手術あり						2	2	メポリズマブ		1	1	2型糖尿病（糖尿病性ケトアシドーシスを除く。）（末梢循環不全なし。）	100070			
								03	2	3歳未満										2	2	ベンラリズマブ								
																				1	1	人工呼吸	J045$							
04	0110	間質性肺炎	炭坑夫じん＜塵＞肺（症）	J60				00	0	15歳以上		99	99	手術なし						3	3	シベレスタットナトリウム水和物								
			石綿＜アスベスト＞及びその他の無機質線維によるじん＜塵＞肺（症）	J61				15	1	15歳未満		97	97	手術あり						2	2	人工呼吸	J045$							
			珪酸を含む粉じん＜塵＞によるじん＜塵＞肺（症）	J62$																1	1	ニンテダニブエタンスルホン酸塩								
			その他の無機粉じん＜塵＞によるじん＜塵＞肺（症）	J63$																										
			詳細不明のじん＜塵＞肺（症）	J64																										
			結核を伴うじん＜塵＞肺（症）	J65																										

診断群分類			医療資源を最も投入した傷病名		病態等分類			年齢、出生時体重等			手術					手術・処置等1				手術・処置等2				定義副傷病				重症度等		
MDC	コード	分類名	ICD名称	ICDコード	対応コード	フラグ	病態区分	コード	フラグ	年齢、出生時体重	手術分岐	対応コード	フラグ	点数表名称	区分番号等	対応コード	フラグ	処置等名称	区分番号等	対応コード	フラグ	処置等名称	区分番号等	対応コード	フラグ	疾患名	疾患コードまたはICDコード	対応コード	フラグ	重症度等
			特異的な有機粉じん＜塵＞による気道疾患	J66$																										
			有機粉じん＜塵＞による過敏性肺臓炎	J67$																										
			化学物質，ガス，フューム及び蒸気の吸入による呼吸器病態	J68$																										
			その他の外的因子による呼吸器病態	J70$																										
			肺好酸球症，他に分類されないもの	J82																										
			その他の間質性肺疾患	J84$																										
			リウマチ性肺疾患	J990																										
			その他のびまん＜広汎＞性結合組織障害における呼吸器障害	J991																										
04	0120	慢性閉塞性肺疾患	肺気腫	J43$							手術なし	99	99	手術なし		1	1	シンチグラム	E100$	1	1	人工呼吸	J045$	1	2	誤嚥性肺炎	040081			
			その他の慢性閉塞性肺疾患	J44$							その他の手術あり	97	97		その他のKコード															
											肺切除術等	01	01	肺切除術	K511$															
												01	02	胸腔鏡下肺切除術	K513$															
												01	02	胸腔鏡下肺縫縮術	K513-4															
04	0130	呼吸不全（その他）	呼吸不全，他に分類されないもの	J96$				00	0	15歳以上	手術なし	99	99	手術なし						1	2	中心静脈注射	G005							
								15	1	15歳未満	手術あり	97	01	気管切開術	K386					1	1	人工呼吸	J045$							
												97	97		その他のKコード															
04	0140	気道出血（その他）	喀血	R042				00	0	15歳以上	手術なし	99	99	手術なし		1	1	血管塞栓術（頭部、胸腔、腹腔内血管等）	K615$	1	1	人工呼吸	J045$							
			気道のその他の部位からの出血	R048				15	1	15歳未満	手術あり	97	03	肺切除術	K511$															
			気道からの出血，詳細不明	R049								97	97		その他のKコード															
04	0150	肺・縦隔の感染、膿瘍形成	アメーバ性肺膿瘍	A065				00	0	6歳以上	手術なし	99	99	手術なし		1	2	皮弁作成術、移動術、切断術、遷延皮弁術	K015$	1	1	人工呼吸	J045$	1	3	敗血症	180010			
			肺クリプトコックス症	B450				06	1	6歳未満	手術あり	97	02	肺切除術	K511$	1	2	動脈（皮）弁術、筋（皮）弁術	K016											
			住血吸虫症，詳細不明	B659								97	03	胸腔鏡下肺切除術	K513$	1	2	遊離皮弁術（顕微鏡下血管柄付きのもの）その他の場合	K0172											
			肺吸虫症	B664								97	04	膿胸腔有茎大網充填術	K497-2	1	2	複合組織移植術	K019											
			胸腺膿瘍	E321								97	04	胸郭形成手術（膿胸手術の場合）	K498$	1	1	分層植皮術	K013$											
			その他の胸腺の疾患	E328								97	04	縦隔切開術	K502-2$	1	1	全層植皮術	K013-2$											
			肺のえ＜壊＞疽及びえ＜壊＞死	J850								97	04	胸腔鏡下縦隔切開術	K502-3															
			肺炎を伴う肺膿瘍	J851								97	04	肺膿瘍切開排膿術	K507															
			肺炎を伴わない肺膿瘍	J852								97	05	縦隔腫瘍、胸腺摘出術	K502															
			縦隔膿瘍	J853								97	06	気管支瘻孔閉鎖術	K509-4															
			膿胸（症）	J86$								97	97		その他のKコード															
			縦隔の疾患，他に分類されないもの	J985																										
04	0151	呼吸器のアスペルギルス症	侵襲性肺アスペルギルス症	B440				00	0	6歳以上	手術なし	99	99	手術なし		1	2	皮弁作成術、移動術、切断術、遷延皮弁術	K015$	1	1	人工呼吸	J045$							
			その他の肺アスペルギルス症	B441				06	1	6歳未満	手術あり	97	02	肺切除術	K511$	1	2	動脈（皮）弁術、筋（皮）弁術	K016											
			扁桃アスペルギルス症	B442								97	03	胸腔鏡下肺切除術	K513$	1	2	遊離皮弁術（顕微鏡下血管柄付きのもの）その他の場合	K0172											
												97	04	膿胸腔有茎大網充填術	K497-2	1	2	複合組織移植術	K019											
												97	04	胸郭形成手術（膿胸手術の場合）	K498$	1	1	分層植皮術	K013$											
												97	04	縦隔切開術	K502-2$	1	1	全層植皮術	K013-2$											
												97	04	胸腔鏡下縦隔切開術	K502-3															
												97	04	肺膿瘍切開排膿術	K507															
												97	05	縦隔腫瘍、胸腺摘出術	K502															
												97	97		その他のKコード															
04	0160	呼吸器の結核	呼吸器結核，細菌学的又は組織学的に確認されたもの	A15$				00	0	6歳以上		99	99	手術なし		1	2	分層植皮術	K013$	1	1	人工呼吸	J045$							
			肺結核，細菌学的及び組織学的検査陰性のもの	A160				06	1	6歳未満		97	01	肺切除術	K511$	1	2	全層植皮術	K013-2$											
			肺結核，細菌学的及び組織学的検査が実施されていないもの	A161								97	02	胸腔鏡下肺切除術	K513$	1	2	皮弁作成術、移動術、切断術、遷延皮弁術	K015$											
			肺結核，細菌学的又は組織学的確認の記載がないもの	A162								97	03	胸壁膿瘍切開術	K477	1	2	動脈（皮）弁術、筋（皮）弁術	K016											
			胸腔内リンパ節結核，細菌学的又は組織学的確認の記載がないもの	A163								97	03	肋骨・胸骨カリエス又は肋骨骨髄炎手術	K478	1	2	遊離皮弁術（顕微鏡下血管柄付きのもの）その他の場合	K0172											
			結核性胸膜炎，細菌学的又は組織学的確認の記載がないもの	A165								97	03	胸壁冷膿瘍手術	K480	1	2	複合組織移植術	K019											
			初感染呼吸器結核，細菌学的又は組織学的確認の記載がないもの	A167								97	03	流注膿瘍切開掻爬術	K480-2	1	2	自家遊離複合組織移植術（顕微鏡下血管柄付きのもの）	K020											
			その他の呼吸器結核，細菌学的又は組織学的確認の記載がないもの	A168								97	03	胸郭形成手術（肺切除後遺残腔を含む。）	K499															
			詳細不明の呼吸器結核，細菌学的又は組織学的確認の記載がないもの	A169								97	04	肺膿瘍切開排膿術	K507															
			粟粒結核	A19$								97	97		その他のKコード															

診断群分類			医療資源を最も投入した傷病名		病態等分類			年齢、出生時体重等			手術					手術・処置等1				手術・処置等2				定義副傷病				重症度等		
MDC	コード	分類名	ICD名称	ICDコード	対応コード	フラグ	病態区分	コード	フラグ	年齢、出生時体重	手術分岐	対応コード	フラグ	点数表名称	区分番号等	対応コード	フラグ	処置等名称	区分番号等	対応コード	フラグ	処置等名称	区分番号等	対応コード	フラグ	疾患名	疾患コードまたはICDコード	対応コード	フラグ	重症度等
04	0170	抗酸菌関連疾患（肺結核以外）	肺非結核性抗酸菌感染症	A310				00	0	6歳以上		99	99	手術なし						1	1	人工呼吸	J045$	1	1	呼吸不全（その他）	040130			
			非結核性抗酸菌感染症，詳細不明	A319				06	1	6歳未満		97	97	手術あり																
04	0180	気管支狭窄など気管通過障害	喉頭，気管及び気管支の結核，細菌学的又は組織学的確認の記載がないもの	A164				00	0	6歳以上	手術なし	99	99	手術なし						1	1	人工呼吸	J045$							
			上気道のその他の明示された疾患	J398				06	1	6歳未満	手術あり	97	01	気管形成手術（管状気管、気管移植等）	K403$															
			気管支の疾患，他に分類されないもの	J980								97	01	気管支狭窄拡張術（気管支鏡によるもの）	K508															
			肺虚脱	J981								97	01	肺切除術	K511$															
												97	01	気管支形成手術	K518$															
												97	97		その他のKコード															
04	0190	胸水、胸膜の疾患（その他）	胸水，他に分類されないもの	J90							手術なし	99	99	手術なし						1	1	人工呼吸	J045$							
			他に分類される病態における胸水	J91							手術あり	97	01	膿瘍胸膜、胸膜肼胝切除術	K496$															
			胸膜斑＜プラーク＞	J92$								97	01	胸膜外肺剥皮術	K496-3$															
			線維胸	J941								97	97		その他のKコード															
			その他の明示された胸膜病態	J948																										
			胸膜病態，詳細不明	J949																										
04	0200	気胸	気胸	J93$				00	0	15歳以上	手術なし	99	99	手術なし						1	1	人工呼吸	J045$	1	1	肺炎等	040080	0	0	片側
								15	1	15歳未満	その他の手術あり	97	04	気管支瘻孔閉鎖術	K509-4									1	1	間質性肺炎	040110	1	1	両側
												97	97		その他のKコード															
											肺切除術等	01	01	肺切除術	K511$															
												01	02	肺縫縮術	K517															
												01	03	胸腔鏡下肺切除術	K513$															
04	0210	気管支拡張症	気管支拡張症	J47							手術なし	99	99	手術なし		1	1	血管塞栓術（頭部、胸腔、腹腔内血管等）	K615$	1	1	人工呼吸	J045$					0	0	片側
											手術あり	97	01	肺切除術　肺葉切除	K5113													1	1	両側
												97	02	肺切除術　区域切除（1肺葉に満たないもの）	K5112															
												97	97		その他のKコード															
04	0220	横隔膜腫瘍・横隔膜疾患（新生児を含む。）	横隔膜障害	J986				00	0	15歳以上	手術なし	99	99	手術なし		1	1	経皮的心肺補助法（1日につき）	K602$	1	1	人工呼吸	J045$							
			横隔膜ヘルニア	K44$				15	1	15歳未満	手術あり	97	01	胸腹裂孔ヘルニア手術	K535$	1	1	経皮的循環補助法（ポンプカテーテルを用いたもの）（1日につき）	K602-2$											
			出産損傷による横隔神経麻痺	P142								97	02	後胸骨ヘルニア手術	K536															
			先天性食道裂孔ヘルニア	Q401								97	02	食道裂孔ヘルニア手術	K537$															
			先天性横隔膜ヘルニア	Q790								97	03	横隔膜縫合術	K534$															
			横隔膜のその他の先天奇形	Q791								97	03	胸腔鏡下（腹腔鏡下を含む。）横隔膜縫合術	K534-3															
												97	03	腹腔鏡下食道裂孔ヘルニア手術	K537-2															
												97	97		その他のKコード															
04	0230	血胸、血気胸、乳び胸	乳び＜糜＞（胸膜）滲出	J940				00	0	15歳以上	手術なし	99	99	手術なし						1	2	中心静脈注射	G005							
			血胸	J942				15	1	15歳未満	手術あり	97	01	乳糜胸手術	K501					1	1	人工呼吸	J045$							
			外傷性続発性出血及び再発性出血	T792								97	01	胸腔鏡下胸管結紮術（乳糜胸手術）	K501-3															
												97	02	胸腔内（胸膜内）血腫除去術	K494															
												97	97		その他のKコード															
04	0240	肺循環疾患	（脊柱）後弯側弯性心疾患	I271				00	0	15歳以上	手術なし	99	99	手術なし						1	9	プロスタグランジンI2製剤（注射薬に限る。）								
			その他の明示された肺性心疾患	I278				15	1	15歳未満	手術あり	97	97	手術あり						1	1	人工呼吸	J045$							
			その他の肺血管の疾患	I28$																										
			肺水腫	J81																										
04	0250	急性呼吸窮＜促＞迫症候群	成人呼吸窮＜促＞迫症候群＜ARDS＞	J80				00	0	15歳以上	手術なし	99	99	手術なし						1	9	プロスタグランジンI2製剤（注射薬に限る。）								
								15	1	15歳未満	手術あり	97	97	手術あり						1	1	人工呼吸	J045$							
04	026x	肺高血圧性疾患	**040261　肺動脈性肺高血圧症**								手術なし	99	99	手術なし		1	1	心臓カテーテル法による諸検査（一連の検査について）	D206$	4	9	プロスタグランジンI2製剤（注射薬に限る。）								
			原発性肺高血圧（症）	I270							その他の手術あり	97	97		その他のKコード					4	9	トレプロスチニル								
			040262　その他の二次性肺高血圧症								経皮的肺動脈形成術等	01	01	経皮的肺動脈形成術	K570-3					4	9	イロプロスト								
			その他の二次性＜続発性＞肺高血圧（症）	I272								01	01	経皮的肺動脈弁拡張術	K570-2					3	3	マシテンタン								
			肺性心疾患，詳細不明	I279																3	3	アンブリセンタン								
																				3	3	リオシグアト								
																				3	3	ボセンタン水和物								
																				3	3	セレキシパグ								
																				2	2	シルデナフィルクエン酸塩								
																				2	2	タダラフィル								
																				1	1	人工呼吸	J045$							

診断群分類			医療資源を最も投入した傷病名		病態等分類			年齢、出生時体重等			手術					手術・処置等1				手術・処置等2				定義副傷病				重症度等		
MDC	コード	分類名	ICD名称	ICDコード	対応コード	フラグ	病態区分	コード	フラグ	年齢、出生時体重	手術分岐	対応コード	フラグ	点数表名称	区分番号等	対応コード	フラグ	処置等名称	区分番号等	対応コード	フラグ	処置等名称	区分番号等	対応コード	フラグ	疾患名	疾患コードまたはICDコード	対応コード	フラグ	重症度等
04	0310	その他の呼吸器の障害	処置後呼吸器障害，他に分類されないもの	J95$								99	99	手術なし						1	1	人工呼吸	J045$							
			間質性気腫	J982								97	01	気管・気管支ステント留置術	K508-2$															
			代償性肺気腫	J983								97	97		その他のKコード															
			肺のその他の障害	J984																										
			その他の明示された呼吸器障害	J988																										
			呼吸器障害，詳細不明	J989																										
			他に分類されるその他の疾患における呼吸器障害	J998																										
05	0010	心臓の悪性腫瘍	心臓，縦隔及び胸膜の悪性新生物＜腫瘍＞，心臓	C380								99	99	手術なし		1	1	心臓カテーテル法による諸検査（一連の検査について）	D206$	1	4	持続緩徐式血液濾過	J038-2							
												97	01	心腫瘍摘出術、心腔内粘液腫摘出術	K544$					1	4	人工腎臓　その他の場合	J0384							
												97	97		その他のKコード					1	3	中心静脈注射	G005							
																				1	2	人工呼吸	J045$							
05	0020	心臓の良性腫瘍	その他及び部位不明の胸腔内臓器の良性新生物＜腫瘍＞，心臓	D151							手術なし	99	99	手術なし		1	1	心臓カテーテル法による諸検査（一連の検査について）	D206$	1	4	持続緩徐式血液濾過	J038-2							
											その他の手術あり	97	97		その他のKコード					1	4	人工腎臓　その他の場合	J0384							
											心腫瘍摘出術、心腔内粘液腫摘出術	01	01	心腫瘍摘出術、心腔内粘液腫摘出術	K544$					1	3	中心静脈注射	G005							
																				1	2	人工呼吸	J045$							
05	0030	急性心筋梗塞（続発性合併症を含む。）、再発性心筋梗塞	急性心筋梗塞	I21$							手術なし	99	99	手術なし		5	5	大動脈バルーンパンピング法（IABP法）（1日につき）	K600$	3	9	tPA		1	1	肺炎等	040080	0	0	初回
			再発性心筋梗塞	I22$							その他の手術あり	97	04	経皮的冠動脈粥腫切除術	K547	5	5	経皮的心肺補助法（1日につき）	K602$	3	6	シンチグラム	E100$	1	1	誤嚥性肺炎	040081	1	1	再手術
			急性心筋梗塞の続発合併症	I23$								97	04	経皮的冠動脈形成術（特殊カテーテルによるもの）　高速回転式経皮経管アテレクトミーカテーテルによるもの	K5481	5	5	経皮的循環補助法（ポンプカテーテルを用いたもの）（1日につき）	K602-2$	3	6	SPECT	E101	1	3	敗血症	180010			
			その他の急性虚血性心疾患	I24$								97	04	経皮的冠動脈ステント留置術	K549$	5	5	補助人工心臓（1日につき）	K603$	2	4	持続緩徐式血液濾過	J038-2							
			心（臓）中隔欠損（症），後天性	I510								97	04	冠動脈形成術（血栓内膜摘除）	K551$	1	1	心臓カテーテル法による諸検査（一連の検査について）	D206$	2	4	人工腎臓　その他の場合	J0384							
												97	05	経皮的冠動脈形成術	K546$	0	0	体外ペースメーキング術	K596	1	3	中心静脈注射	G005							
												97	05	経皮的冠動脈形成術（特殊カテーテルによるもの）　エキシマレーザー血管形成用カテーテルによるもの	K5482					1	2	人工呼吸	J045$							
												97	05	冠動脈内血栓溶解療法	K550					0	1	心大血管リハビリテーション料	H000$							
												97	97		その他のKコード															
											冠動脈、大動脈バイパス移植術等	02	02	冠動脈、大動脈バイパス移植術	K552$															
												02	03	冠動脈、大動脈バイパス移植術（人工心肺を使用しないもの）	K552-2$															
											心室瘤切除術（梗塞切除を含む。）　単独のもの等	01	01	心室瘤切除術（梗塞切除を含む。）　単独のもの	K5531															
												01	01	心室瘤切除術（梗塞切除を含む。）　冠動脈血行再建術（1吻合）を伴うもの	K5532															
												01	01	左室形成術、心室中隔穿孔閉鎖術、左室自由壁破裂修復術	K553-2$															
												01	01	心室瘤切除術（梗塞切除を含む。）　冠動脈血行再建術（2吻合以上）を伴うもの	K5533															
												01	01	弁形成術	K554$															
												01	01	胸腔鏡下弁形成術	K554-2$															
												01	01	弁置換術	K555$															
												01	01	胸腔鏡下弁置換術	K555-3$															
05	0050	狭心症、慢性虚血性心疾患	狭心症	I20$							手術なし	99	99	手術なし		5	5	大動脈バルーンパンピング法（IABP法）（1日につき）	K600$	3	9	tPA		1	1	肺炎等	040080	0	0	初回
			慢性虚血性心疾患	I25$							その他の手術あり	97	97		その他のKコード	5	5	経皮的心肺補助法（1日につき）	K602$	3	6	シンチグラム	E100$	1	1	腎臓または尿路の感染症	110310	1	1	再手術
											経皮的冠動脈形成術等	02	05	経皮的冠動脈形成術	K546$	5	5	経皮的循環補助法（ポンプカテーテルを用いたもの）（1日につき）	K602-2$	3	6	SPECT	E101	1	2	呼吸不全（その他）	040130			
												02	05	経皮的冠動脈粥腫切除術	K547	5	5	補助人工心臓（1日につき）	K603$	2	4	持続緩徐式血液濾過	J038-2							
												02	05	経皮的冠動脈形成術（特殊カテーテルによるもの）　高速回転式経皮経管アテレクトミーカテーテルによるもの	K5481	2	2	心臓カテーテル法による諸検査（一連の検査について）+血管内超音波検査等（加算有り）	D206$+注3,4,5加算	2	4	人工腎臓　その他の場合	J0384							
												02	05	経皮的冠動脈ステント留置術	K549$	1	1	心臓カテーテル法による諸検査（一連の検査について）	D206$	1	3	中心静脈注射	G005							
												02	06	経皮的冠動脈形成術（特殊カテーテルによるもの）　エキシマレーザー血管形成用カテーテルによるもの	K5482	0	0	体外ペースメーキング術	K596	1	2	人工呼吸	J045$							
											心室瘤切除術（梗塞切除を含む。）　単独のもの等	01	01	心室瘤切除術（梗塞切除を含む。）　単独のもの	K5531															

診断群分類			医療資源を最も投入した傷病名		病態等分類			年齢、出生時体重等			手術					手術・処置等1				手術・処置等2				定義副傷病				重症度等		
MDC	コード	分類名	ICD名称	ICDコード	対応コード	フラグ	病態区分	コード	フラグ	年齢、出生時体重	手術分岐	対応コード	フラグ	点数表名称	区分番号等	対応コード	フラグ	処置等名称	区分番号等	対応コード	フラグ	処置等名称	区分番号等	対応コード	フラグ	疾患名	疾患コードまたはICDコード	対応コード	フラグ	重症度等
												01	01	心室瘤切除術(梗塞切除を含む。) 冠動脈血行再建術(1吻合)を伴うもの	K5532															
												01	01	心室瘤切除術(梗塞切除を含む。) 冠動脈血行再建術(2吻合以上)を伴うもの	K5533															
												01	01	左室形成術、心室中隔穿孔閉鎖術、左室自由壁破裂修復術	K553-2$															
												01	02	冠動脈、大動脈バイパス移植術	K552$															
												01	03	冠動脈、大動脈バイパス移植術(人工心肺を使用しないもの)	K552-2$															
												01	04	冠動脈形成術(血栓内膜摘除)	K551$															
05	0060	心筋症(拡張型心筋症を含む。)	拡張型心筋症	I420							手術なし	99	99	手術なし		5	5	大動脈バルーンパンピング法(IABP法)(1日につき)	K600$	2	6	シンチグラム	E100$	1	2	呼吸不全(その他)	040130			
			閉塞性肥大型心筋症	I421							手術あり	97	01	植込型補助人工心臓(非拍動流型)	K604-2$	5	5	経皮的心肺補助法(1日につき)	K602$	2	6	SPECT	E101							
			その他の肥大型心筋症	I422								97	02	弁形成術	K554$	5	5	経皮的循環補助法(ポンプカテーテルを用いたもの)(1日につき)	K602-2$	2	4	持続緩徐式血液濾過	J038-2							
			心内膜心筋(好酸球性)疾患	I423								97	02	胸腔鏡下弁形成術	K554-2$	5	5	補助人工心臓(1日につき)	K603$	2	4	人工腎臓 その他の場合	J0384							
			心内膜線維弾性症	I424								97	02	弁置換術	K555$	1	1	心臓カテーテル法による諸検査(一連の検査について)	D206$	1	3	中心静脈注射	G005							
			その他の拘束型心筋症	I425								97	02	胸腔鏡下弁置換術	K555-3$	0	0	体外ペースメーキング術	K596	1	2	人工呼吸	J045$							
			アルコール性心筋症	I426								97	03	左室形成術、心室中隔穿孔閉鎖術、左室自由壁破裂修復術	K553-2$					0	1	心大血管リハビリテーション料	H000$							
			薬物及びその他の外的因子による心筋症	I427								97	04	大動脈弁下狭窄切除術(線維性、筋肥厚性を含む。)	K557-2															
			その他の心筋症	I428								97	05	経皮的カテーテル心筋焼灼術	K595$															
			心筋症, 詳細不明	I429								97	05	経皮的中隔心筋焼灼術	K595-2															
			他に分類される疾患における心筋症	I43$								97	06	ペースメーカー移植術	K597$															
			心筋変性(症)	I515								97	06	ペースメーカー交換術	K597-2															
												97	06	両心室ペースメーカー移植術	K598															
												97	06	植込型除細動器移植術	K599$															
												97	06	植込型除細動器交換術	K599-2															
												97	06	両室ペーシング機能付き植込型除細動器移植術	K599-3															
												97	06	両室ペーシング機能付き植込型除細動器交換術	K599-4															
												97	97		その他のKコード															
05	0070	頻脈性不整脈	早期興奮症候群	I456							手術なし	99	99	手術なし		5	5	大動脈バルーンパンピング法(IABP法)(1日につき)	K600$	1	4	持続緩徐式血液濾過	J038-2	1	1	肺炎等	040080			
			発作性頻拍(症)	I47$							その他の手術あり	97	02	不整脈手術	K594$	5	5	経皮的心肺補助法(1日につき)	K602$	1	4	人工腎臓 その他の場合	J0384	1	2	誤嚥性肺炎	040081			
			心房細動及び粗動	I48$								97	02	肺静脈隔離術	K594-2	5	5	経皮的循環補助法(ポンプカテーテルを用いたもの)(1日につき)	K602-2$	1	3	中心静脈注射	G005	1	3	徐脈性不整脈	050210			
			心室細動及び粗動	I490								97	03	ペースメーカー移植術	K597$	5	5	補助人工心臓(1日につき)	K603$	1	2	人工呼吸	J045$							
			心房(性)早期脱分極	I491								97	03	ペースメーカー交換術	K597-2	3	3	心臓電気生理学的検査												
			房室接合部早期脱分極	I492								97	03	植込型除細動器移植術	K599$	1	1	心臓カテーテル法による諸検査(一連の検査について)	D206$											
			心室性早期脱分極	I493								97	03	植込型除細動器交換術	K599-2	0	0	体外ペースメーキング術	K596											
			その他及び詳細不明の早期脱分極	I494								97	97		その他のKコード															
			その他の明示された不整脈	I498							経皮的カテーテル心筋焼灼術	01	01	経皮的カテーテル心筋焼灼術	K595$															
05	0080	弁膜症(連合弁膜症を含む。)	リウマチ性僧帽弁疾患	I05$							手術なし	99	99	手術なし		5	5	大動脈バルーンパンピング法(IABP法)(1日につき)	K600$	2	4	持続緩徐式血液濾過	J038-2	1	1	肺炎等	040080	0	0	初回
			リウマチ性大動脈弁疾患	I06$							その他の手術あり	97	06	経カテーテル大動脈弁置換術	K555-2$	5	5	経皮的心肺補助法(1日につき)	K602$	2	4	人工腎臓 その他の場合	J0384	1	3	敗血症	180010	1	1	再手術
			リウマチ性三尖弁疾患	I07$								97	97		その他のKコード	5	5	経皮的循環補助法(ポンプカテーテルを用いたもの)(1日につき)	K602-2$	1	3	中心静脈注射	G005							
			連合弁膜症	I08$							経皮的僧帽弁拡張術等	02	05	経皮的僧帽弁拡張術	K559-2	5	5	補助人工心臓(1日につき)	K603$	1	2	人工呼吸	J045$							
			非リウマチ性僧帽弁障害	I34$								02	05	経皮的僧帽弁クリップ術	K559-3	1	1	心臓カテーテル法による諸検査(一連の検査について)	D206$											
			非リウマチ性大動脈弁障害	I35$								02	05	ペースメーカー移植術	K597$	0	0	体外ペースメーキング術	K596											
			非リウマチ性三尖弁障害	I36$								02	05	ペースメーカー交換術	K597-2															
			肺動脈弁障害	I37$								02	05	植込型除細動器移植術	K599$															
												02	05	植込型除細動器交換術	K599-2															
											ロス手術(自己肺動脈弁組織による大動脈基部置換術)等	01	01	ロス手術(自己肺動脈弁組織による大動脈基部置換術)	K558															
												01	02	大動脈瘤切除術(吻合又は移植を含む。) 上行大動脈 大動脈弁置換術又は形成術を伴うもの	K5601イ															
												01	02	大動脈瘤切除術(吻合又は移植を含む。) 上行大動脈 人工弁置換術を伴う大動脈基部置換術	K5601ロ															
												01	02	大動脈瘤切除術(吻合又は移植を含む。) 上行大動脈 自己弁温存型大動脈基部置換術	K5601ハ															
												01	03	弁輪拡大術を伴う大動脈弁置換術	K557-3															
												01	04	弁形成術	K554$															
												01	04	胸腔鏡下弁形成術	K554-2$															

診断群分類			医療資源を最も投入した傷病名		病態等分類			年齢、出生時体重等			手術					手術・処置等1					手術・処置等2					定義副傷病				重症度等		
MDC	コード	分類名	ICD名称	ICDコード	対応コード	フラグ	病態区分	コード	フラグ	年齢、出生時体重	手術分岐	対応コード	フラグ	点数表名称	区分番号等	対応コード	フラグ	処置等名称	区分番号等	対応コード	フラグ	処置等名称	区分番号等	対応コード	フラグ	疾患名	疾患コードまたはICDコード	対応コード	フラグ	重症度等
												01	04	弁置換術	K555$															
												01	04	胸腔鏡下弁置換術	K555-3$															
05	0090	心内膜炎	急性及び亜急性心内膜炎	I33$							手術なし	99	99	手術なし		5	5	大動脈バルーンパンピング法(IABP法)(1日につき)	K600$	2	4	持続緩徐式血液濾過	J038-2	1	2	脊椎感染(感染を含む。)	070330	0	0	初回
			心内膜炎, 弁膜不詳	I38							手術あり	97	01	弁置換術 1弁のもの	K5551	5	5	経皮的心肺補助法(1日につき)	K602$	2	4	人工腎臓 その他の場合	J0384					1	1	再手術
												97	01	胸腔鏡下弁置換術 1弁のもの	K555-31	5	5	経皮的循環補助法(ポンプカテーテルを用いたもの)(1日につき)	K602-2$	1	3	中心静脈注射	G005							
												97	02	弁置換術 2弁のもの	K5552	5	5	補助人工心臓(1日につき)	K603$	1	2	人工呼吸	J045$							
												97	02	胸腔鏡下弁置換術 2弁のもの	K555-32	1	1	心臓カテーテル法による諸検査(一連の検査について)	D206$											
												97	03	弁置換術 3弁のもの	K5553	0	0	体外ペースメーキング術	K596											
												97	04	弁形成術 1弁のもの	K5541															
												97	04	胸腔鏡下弁形成術 1弁のもの	K554-21															
												97	05	弁形成術 2弁のもの	K5542															
												97	05	弁形成術 3弁のもの	K5543															
												97	05	胸腔鏡下弁形成術 2弁のもの	K554-22															
												97	06	ロス手術(自己肺動脈弁組織による大動脈基部置換術)	K558															
												97	07	大動脈瘤切除術(吻合又は移植を含む。) 上行大動脈 大動脈弁置換術又は形成術を伴うもの	K5601イ															
												97	07	大動脈瘤切除術(吻合又は移植を含む。) 上行大動脈 人工弁置換術を伴う大動脈基部置換術	K5601ロ															
												97	07	大動脈瘤切除術(吻合又は移植を含む。) 上行大動脈 自己弁温存型大動脈基部置換術	K5601ハ															
												97	08	ペースメーカー移植術	K597$															
												97	08	ペースメーカー交換術	K597-2															
												97	08	植込型除細動器移植術	K599$															
												97	08	植込型除細動器交換術	K599-2															
												97	97		その他のKコード															
05	0100	心筋炎	急性心筋炎	I40$							手術なし	99	99	手術なし		5	5	大動脈バルーンパンピング法(IABP法)(1日につき)	K600$	1	4	持続緩徐式血液濾過	J038-2							
			他に分類される疾患における心筋炎	I41$							手術あり	97	01	ペースメーカー移植術	K597$	5	5	経皮的心肺補助法(1日につき)	K602$	1	4	人工腎臓 その他の場合	J0384							
			心筋炎, 詳細不明	I514								97	01	ペースメーカー交換術	K597-2	5	5	経皮的循環補助法(ポンプカテーテルを用いたもの)(1日につき)	K602-2$	1	3	中心静脈注射	G005							
												97	01	植込型除細動器移植術	K599$	5	5	補助人工心臓(1日につき)	K603$	1	2	人工呼吸	J045$							
												97	01	植込型除細動器交換術	K599-2	1	1	心臓カテーテル法による諸検査(一連の検査について)	D206$											
												97	97		その他のKコード	0	0	体外ペースメーキング術	K596											
05	0110	急性心膜炎	急性リウマチ性心膜炎	I010				00	0	6歳以上	手術なし	99	99	手術なし		5	5	大動脈バルーンパンピング法(IABP法)(1日につき)	K600$	1	4	持続緩徐式血液濾過	J038-2							
			その他の急性リウマチ性心疾患	I018				06	1	6歳未満	手術あり	97	01	心膜切開術	K539	5	5	経皮的心肺補助法(1日につき)	K602$	1	4	人工腎臓 その他の場合	J0384							
			急性心膜炎	I30$								97	01	胸腔鏡下心膜開窓術	K539-3	5	5	経皮的循環補助法(ポンプカテーテルを用いたもの)(1日につき)	K602-2$	1	3	中心静脈注射	G005							
			心膜のその他の明示された疾患	I318								97	02	ペースメーカー移植術	K597$	5	5	補助人工心臓(1日につき)	K603$	1	2	人工呼吸	J045$							
			他に分類される疾患における心膜炎	I32$								97	02	ペースメーカー交換術	K597-2	1	1	心臓カテーテル法による諸検査(一連の検査について)	D206$											
												97	02	植込型除細動器移植術	K599$	0	0	体外ペースメーキング術	K596											
												97	02	植込型除細動器交換術	K599-2															
												97	97		その他のKコード															
05	0120	収縮性心膜炎	慢性癒着性心膜炎	I310							手術なし	99	99	手術なし		5	5	大動脈バルーンパンピング法(IABP法)(1日につき)	K600$	1	4	持続緩徐式血液濾過	J038-2							
			慢性収縮性心膜炎	I311							手術あり	97	01	収縮性心膜炎手術	K540	5	5	経皮的心肺補助法(1日につき)	K602$	1	4	人工腎臓 その他の場合	J0384							
												97	02	ペースメーカー移植術	K597$	5	5	経皮的循環補助法(ポンプカテーテルを用いたもの)(1日につき)	K602-2$	1	3	中心静脈注射	G005							
												97	02	ペースメーカー交換術	K597-2	5	5	補助人工心臓(1日につき)	K603$	1	2	人工呼吸	J045$							
												97	02	植込型除細動器移植術	K599$	1	1	心臓カテーテル法による諸検査(一連の検査について)	D206$											
												97	02	植込型除細動器交換術	K599-2	0	0	体外ペースメーキング術	K596											
												97	97		その他のKコード															
05	0130	心不全	心不全	I50$							手術なし	99	99	手術なし		5	5	大動脈バルーンパンピング法(IABP法)(1日につき)	K600$	2	6	シンチグラム	E100$	1	1	敗血症	180010			
											その他の手術あり	97	03	経皮的冠動脈形成術	K546$	5	5	経皮的心肺補助法(1日につき)	K602$	2	6	SPECT	E101							
												97	03	経皮的冠動脈粥腫切除術	K547	5	5	経皮的循環補助法(ポンプカテーテルを用いたもの)(1日につき)	K602-2$	2	4	持続緩徐式血液濾過	J038-2							
												97	03	経皮的冠動脈形成術(特殊カテーテルによるもの) 高速回転式経皮経管アテレクトミーカテーテルによるもの	K5481	5	5	補助人工心臓(1日につき)	K603$	2	4	人工腎臓 その他の場合	J0384							
												97	03	経皮的冠動脈ステント留置術	K549$	1	1	心臓カテーテル法による諸検査(一連の検査について)	D206$	2	3	中心静脈注射	G005							
												97	03	冠動脈内血栓溶解療法	K550	0	0	体外ペースメーキング術	K596	1	2	人工呼吸	J045$							
												97	03	経皮的カテーテル心筋焼灼術	K595$					0	1	間歇的陽圧吸入法	J026							

診断群分類			医療資源を最も投入した傷病名		病態等分類			年齢、出生時体重等			手術					手術・処置等1				手術・処置等2				定義副傷病				重症度等		
MDC	コード	分類名	ICD名称	ICDコード	対応コード	フラグ	病態区分	コード	フラグ	年齢、出生時体重	手術分岐	対応コード	フラグ	点数表名称	区分番号等	対応コード	フラグ	処置等名称	区分番号等	対応コード	フラグ	処置等名称	区分番号等	対応コード	フラグ	疾患名	疾患コードまたはICDコード	対応コード	フラグ	重症度等
												97	04	経皮的冠動脈形成術(特殊カテーテルによるもの) エキシマレーザー血管形成用カテーテルによるもの	K5482					0	1	心大血管リハビリテーション料	H000$							
												97	05	ペースメーカー移植術	K597$															
												97	05	ペースメーカー交換術	K597-2															
												97	05	両心室ペースメーカー移植術	K598															
												97	05	植込型除細動器移植術	K599$															
												97	05	植込型除細動器交換術	K599-2															
												97	05	両室ペーシング機能付き植込型除細動器移植術	K599-3															
												97	05	両室ペーシング機能付き植込型除細動器交換術	K599-4															
												97	97		その他のKコード															
											冠動脈、大動脈バイパス移植術(人工心肺を使用しないもの)等	01	01	冠動脈、大動脈バイパス移植術(人工心肺を使用しないもの)	K552-2$															
												01	01	冠動脈、大動脈バイパス移植術	K552$															
												01	02	心室瘤切除術(梗塞切除を含む。) 単独のもの	K5531															
												01	02	左室形成術、心室中隔穿孔閉鎖術、左室自由壁破裂修復術	K553-2$															
												01	02	弁形成術	K554$															
												01	02	胸腔鏡下弁形成術	K554-2$															
												01	02	弁置換術	K555$															
												01	02	胸腔鏡下弁置換術	K555-3$															
05	0140	高血圧性疾患	本態性(原発性<一次性>)高血圧(症)	I10							手術なし	99	99	手術なし		1	1	心臓カテーテル法による諸検査(一連の検査について)	D206$	2	4	持続緩徐式血液濾過	J038-2	1	2	肺炎等	040080			
			高血圧性心疾患	I11$							手術あり	97	97	手術あり						2	4	人工腎臓 その他の場合	J0384	1	2	誤嚥性肺炎	040081			
			高血圧性心腎疾患	I13$																2	3	中心静脈注射	G005	1	2	胸水、胸膜の疾患(その他)	040190			
																				1	2	人工呼吸	J045$							
05	0161	解離性大動脈瘤	大動脈の解離[各部位]	I710							手術なし	99	99	手術なし		5	5	大動脈バルーンパンピング法(IABP法)(1日につき)	K600$	2	4	持続緩徐式血液濾過	J038-2	1	2	誤嚥性肺炎	040081			
											その他の手術あり	97	02	大動脈瘤切除術(吻合又は移植を含む。) 上行大動脈及び弓部大動脈の同時手術	K5603$	5	5	経皮的心肺補助法(1日につき)	K602$	2	4	人工腎臓 その他の場合	J0384	1	3	肺炎等	040080			
												97	02	オープン型ステントグラフト内挿術 上行大動脈及び弓部大動脈の同時手術	K560-22$	5	5	経皮的循環補助法(ポンプカテーテルを用いたもの)(1日につき)	K602-2$	1	3	中心静脈注射	G005	1	3	敗血症	180010			
												97	03	大動脈瘤切除術(吻合又は移植を含む。) 弓部大動脈	K5602	5	5	補助人工心臓(1日につき)	K603$	1	2	人工呼吸	J045$							
												97	03	オープン型ステントグラフト内挿術 弓部大動脈	K560-21	1	1	心臓カテーテル法による諸検査(一連の検査について)	D206$											
												97	04	大動脈瘤切除術(吻合又は移植を含む。) 上行大動脈 大動脈弁置換術又は形成術を伴うもの	K5601イ	0	0	体外ペースメーキング術	K596											
												97	04	大動脈瘤切除術(吻合又は移植を含む。) 上行大動脈 人工弁置換術を伴う大動脈基部置換術	K5601ロ															
												97	04	大動脈瘤切除術(吻合又は移植を含む。) 上行大動脈 自己弁温存型大動脈基部置換術	K5601ハ															
												97	05	大動脈瘤切除術(吻合又は移植を含む。) 胸腹部大動脈	K5605															
												97	06	大動脈瘤切除術(吻合又は移植を含む。) 上行大動脈 その他のもの	K5601ニ															
												97	07	大動脈瘤切除術(吻合又は移植を含む。) 下行大動脈	K5604															
												97	07	オープン型ステントグラフト内挿術 下行大動脈	K560-23															
												97	08	大動脈瘤切除術(吻合又は移植を含む。) 腹部大動脈(分枝血管の再建を伴うもの)	K5606															
												97	09	大動脈瘤切除術(吻合又は移植を含む。) 腹部大動脈(その他のもの)	K5607															
												97	10	冠動脈、大動脈バイパス移植術	K552$															
												97	10	弁形成術	K554$															
												97	10	胸腔鏡下弁形成術	K554-2$															
												97	10	弁置換術	K555$															
												97	10	胸腔鏡下弁置換術	K555-3$															
												97	97		その他のKコード															
											ステントグラフト内挿術	01	01	ステントグラフト内挿術	K561$															
05	0162	破裂性大動脈瘤	胸部大動脈瘤, 破裂性	I711							手術なし	99	99	手術なし		5	5	大動脈バルーンパンピング法(IABP法)(1日につき)	K600$	2	4	持続緩徐式血液濾過	J038-2	1	3	肺炎等	040080			
			腹部大動脈瘤, 破裂性	I713							その他の手術あり	97	10	冠動脈、大動脈バイパス移植術	K552$	5	5	経皮的心肺補助法(1日につき)	K602$	2	4	人工腎臓 その他の場合	J0384	1	3	敗血症	180010			
			胸腹部大動脈瘤, 破裂性	I715								97	10	弁形成術	K554$	5	5	経皮的循環補助法(ポンプカテーテルを用いたもの)(1日につき)	K602-2$	1	3	中心静脈注射	G005							
			部位不明の大動脈瘤, 破裂性	I718								97	10	胸腔鏡下弁形成術	K554-2$	5	5	補助人工心臓(1日につき)	K603$	1	2	人工呼吸	J045$							
												97	10	弁置換術	K555$	0	0	体外ペースメーキング術	K596											
												97	10	胸腔鏡下弁置換術	K555-3$															

診断群分類			医療資源を最も投入した傷病名		病態等分類			年齢、出生時体重等			手術					手術・処置等1				手術・処置等2				定義副傷病				重症度等		
MDC	コード	分類名	ICD名称	ICDコード	対応コード	フラグ	病態区分	コード	フラグ	年齢、出生時体重	手術分岐	対応コード	フラグ	点数表名称	区分番号等	対応コード	フラグ	処置等名称	区分番号等	対応コード	フラグ	処置等名称	区分番号等	対応コード	フラグ	疾患名	疾患コードまたはICDコード	対応コード	フラグ	重症度等
												97	97		その他のKコード															
											ステントグラフト内挿術	03	09	ステントグラフト内挿術	K561$															
											大動脈瘤切除術（吻合又は移植を含む。）腹部大動脈（分枝血管の再建を伴うもの）等	02	07	大動脈瘤切除術（吻合又は移植を含む。）腹部大動脈（分枝血管の再建を伴うもの）	K5606															
												02	08	大動脈瘤切除術（吻合又は移植を含む。）腹部大動脈（その他のもの）	K5607															
											大動脈瘤切除術（吻合又は移植を含む。）上行大動脈及び弓部大動脈の同時手術等	01	01	大動脈瘤切除術（吻合又は移植を含む。）上行大動脈及び弓部大動脈の同時手術	K5603$															
												01	02	大動脈瘤切除術（吻合又は移植を含む。）弓部大動脈	K5602															
												01	03	大動脈瘤切除術（吻合又は移植を含む。）上行大動脈　大動脈弁置換術又は形成術を伴うもの	K5601イ															
												01	03	大動脈瘤切除術（吻合又は移植を含む。）上行大動脈　人工弁置換術を伴う大動脈基部置換術	K5601ロ															
												01	03	大動脈瘤切除術（吻合又は移植を含む。）上行大動脈　自己弁温存型大動脈基部置換術	K5601ハ															
												01	03	オープン型ステントグラフト内挿術　弓部大動脈	K560-21															
												01	03	オープン型ステントグラフト内挿術　上行大動脈及び弓部大動脈の同時手術	K560-22$															
												01	03	オープン型ステントグラフト内挿術　下行大動脈	K560-23															
												01	04	大動脈瘤切除術（吻合又は移植を含む。）胸腹部大動脈	K5605															
												01	05	大動脈瘤切除術（吻合又は移植を含む。）上行大動脈　その他のもの	K5601ニ															
												01	06	大動脈瘤切除術（吻合又は移植を含む。）下行大動脈	K5604															
05	0163	非破裂性大動脈瘤、腸骨動脈瘤	胸部大動脈瘤，破裂の記載がないもの	I712							手術なし	99	99	手術なし		5	5	大動脈バルーンパンピング法（IABP法）（1日につき）	K600$	2	4	持続緩徐式血液濾過	J038-2	1	1	肺炎等	040080			
			腹部大動脈瘤，破裂の記載がないもの	I714							その他の手術あり	97	10	冠動脈、大動脈バイパス移植術	K552$	5	5	経皮的心肺補助法（1日につき）	K602$	2	4	人工腎臓　その他の場合	J0384							
			胸腹部大動脈瘤，破裂の記載がないもの	I716								97	10	弁形成術	K554$	5	5	経皮的循環補助法（ポンプカテーテルを用いたもの）（1日につき）	K602-2$	1	3	中心静脈注射	G005							
			部位不明の大動脈瘤，破裂の記載がないもの	I719								97	10	胸腔鏡下弁形成術	K554-2$	5	5	補助人工心臓（1日につき）	K603$	1	2	人工呼吸	J045$							
			腸骨動脈瘤及び解離	I723								97	10	弁置換術	K555$	1	1	心臓カテーテル法による諸検査（一連の検査について）	D206$											
												97	10	胸腔鏡下弁置換術	K555-3$	0	0	体外ペースメーキング術	K596											
												97	97		その他のKコード															
											ステントグラフト内挿術	03	09	ステントグラフト内挿術	K561$															
											大動脈瘤切除術（吻合又は移植を含む。）腹部大動脈（分枝血管の再建を伴うもの）等	02	07	大動脈瘤切除術（吻合又は移植を含む。）腹部大動脈（分枝血管の再建を伴うもの）	K5606															
												02	08	大動脈瘤切除術（吻合又は移植を含む。）腹部大動脈（その他のもの）	K5607															
											大動脈瘤切除術（吻合又は移植を含む。）上行大動脈及び弓部大動脈の同時手術等	01	01	大動脈瘤切除術（吻合又は移植を含む。）上行大動脈及び弓部大動脈の同時手術	K5603$															
												01	02	大動脈瘤切除術（吻合又は移植を含む。）弓部大動脈	K5602															
												01	03	大動脈瘤切除術（吻合又は移植を含む。）上行大動脈　大動脈弁置換術又は形成術を伴うもの	K5601イ															
												01	03	大動脈瘤切除術（吻合又は移植を含む。）上行大動脈　人工弁置換術を伴う大動脈基部置換術	K5601ロ															
												01	03	大動脈瘤切除術（吻合又は移植を含む。）上行大動脈　自己弁温存型大動脈基部置換術	K5601ハ															
												01	03	オープン型ステントグラフト内挿術　弓部大動脈	K560-21															
												01	03	オープン型ステントグラフト内挿術　上行大動脈及び弓部大動脈の同時手術	K560-22$															
												01	03	オープン型ステントグラフト内挿術　下行大動脈	K560-23															
												01	04	大動脈瘤切除術（吻合又は移植を含む。）胸腹部大動脈	K5605															
												01	05	大動脈瘤切除術（吻合又は移植を含む。）上行大動脈　その他のもの	K5601ニ															

診断群分類			医療資源を最も投入した傷病名		病態等分類			年齢、出生時体重等			手術					手術・処置等1					手術・処置等2					定義副傷病				重症度等		
MDC	コード	分類名	ICD名称	ICDコード	対応コード	フラグ	病態区分	コード	フラグ	年齢、出生時体重	手術分岐	対応コード	フラグ	点数表名称	区分番号等	対応コード	フラグ	処置等名称	区分番号等	対応コード	フラグ	処置等名称	区分番号等	対応コード	フラグ	疾患	疾患コードまたはICDコード	対応コード	フラグ	重症度等
												01	06	大動脈瘤切除術(吻合又は移植を含む。) 下行大動脈	K5604																
05	0170	閉塞性動脈疾患	大動脈のアテローム<じゅく<弱>状>硬化(症)	I700$							手術なし	99	99	手術なし		2	3	分層植皮術	K013$	1	4	血漿交換療法	J039	1	1	肺炎等	040080				
			(四)肢の動脈のアテローム<じゅく<弱>状>硬化(症)	I702$							その他の手術あり	97	97		その他のKコード	2	3	全層植皮術	K013-2$	1	4	持続緩徐式血液濾過	J038-2	1	1	誤嚥性肺炎	040081				
			その他の動脈のアテローム<じゅく<弱>状>硬化(症)	I708$							動脈塞栓除去術 その他のもの(観血的なもの)等	03	04	動脈塞栓除去術 その他のもの(観血的なもの)	K6082	2	3	皮弁作成術、移動術、切断術、遷延皮弁術	K015$	1	4	人工腎臓 その他の場合	J0384	1	1	膿皮症	080010				
			全身性及び詳細不明のアテローム<じゅく<弱>状>硬化(症)	I709$								03	04	四肢の血管拡張術・血栓除去術	K616	2	3	動脈(皮)弁術、筋(皮)弁術	K016	1	3	中心静脈注射	G005	1	1	糖尿病足病変	100100				
			頚動脈瘤及び解離	I720							動脈形成術、吻合術 指(手、足)の動脈等	02	02	動脈形成術、吻合術 指(手、足)の動脈	K6104	2	3	遊離皮弁術(顕微鏡下血管柄付きのもの) その他の場合	K0172	1	2	人工呼吸	J045$	1	1	敗血症	180010				
			上肢の動脈瘤及び解離	I721								02	02	動脈形成術、吻合術 その他の動脈	K6105	2	2	四肢切断術 上腕、前腕、手、大腿、下腿、足	K0841	0	1	心大血管リハビリテーション料	H000$								
			下肢の動脈瘤及び解離	I724								02	02	血管移植術、バイパス移植術	K614$	2	2	四肢切断術 指(手、足)	K0842												
			その他の末梢血管疾患	I73$								02	03	交感神経節切除術 胸部	K1962	2	2	四肢関節離断術	K085$												
			腹部大動脈の塞栓症及び血栓症	I740							ステントグラフト内挿術	01	01	ステントグラフト内挿術	K561$	2	2	断端形成術(軟部形成のみのもの)	K086$												
			その他及び部位不明の大動脈の塞栓症及び血栓症	I741												2	2	断端形成術(骨形成を要するもの)	K087$												
			上肢の動脈の塞栓症及び血栓症	I742												1	1	心臓カテーテル法による諸検査(一連の検査について)	D206$												
			下肢の動脈の塞栓症及び血栓症	I743																											
			詳細不明の(四)肢の動脈の塞栓症及び血栓症	I744																											
			腸骨動脈の塞栓症及び血栓症	I745																											
			その他の動脈の塞栓症及び血栓症	I748																											
			詳細不明の動脈の塞栓症及び血栓症	I749																											
05	0180	静脈・リンパ管疾患	静脈炎及び血栓(性)静脈炎	I80$							手術なし	99	99	手術なし		1	1	心臓カテーテル法による諸検査(一連の検査について)	D206$	1	4	持続緩徐式血液濾過	J038-2	1	2	腎臓または尿路の感染症	110310				
			遊走性血栓(性)静脈炎	I821							その他の手術あり	97	05	リンパ管吻合術	K628					1	4	人工腎臓 その他の場合	J0384	1	3	心不全	050130				
			その他の明示された静脈の塞栓症及び血栓症	I828								97	06	総腸骨静脈及び股静脈血栓除去術	K619-2					1	3	中心静脈注射	G005	1	3	肺塞栓症	050190				
			部位不明の静脈の塞栓症及び血栓症	I829								97	07	静脈血栓摘出術 開腹を伴うもの	K6191					1	2	人工呼吸	J045$								
			潰瘍を伴う下肢の静脈瘤	I830								97	08	交感神経節切除術 胸部	K1962																
			炎症を伴う下肢の静脈瘤	I831								97	08	静脈形成術、吻合術 その他の静脈	K6233																
			潰瘍及び炎症の両者を伴う下肢の静脈瘤	I832								97	09	分層植皮術	K013$																
			潰瘍又は炎症を伴わない下肢の静脈瘤	I839								97	09	全層植皮術	K013-2$																
			その他の明示された部位の静脈瘤	I868								97	09	皮弁作成術、移動術、切断術、遷延皮弁術	K015$																
			血栓後症候群	I870								97	09	動脈(皮)弁術、筋(皮)弁術	K016																
			静脈機能不全(症)(慢性)(末梢)	I872								97	09	遊離皮弁術(顕微鏡下血管柄付きのもの) その他の場合	K0172																
			静脈のその他の明示された障害	I878								97	97		その他のKコード																
											下肢静脈瘤手術等	02	04	下肢静脈瘤手術	K617$																
												02	04	大伏在静脈抜去術	K617-2																
												02	04	静脈瘤切除術(下肢以外)	K617-3																
												02	04	下肢静脈瘤血管内焼灼術	K617-4																
												02	04	内視鏡下下肢静脈瘤不全穿通枝切離術	K617-5																
											四肢の血管拡張術・血栓除去術等	01	01	四肢の血管拡張術・血栓除去術	K616																
												01	02	静脈血栓摘出術 その他のもの(観血的なもの)	K6192																
												01	03	下大静脈フィルター留置術	K620																
05	0190	肺塞栓症	肺塞栓症	I26$							手術なし	99	99	手術なし		5	5	大動脈バルーンパンピング法(IABP法)(1日につき)	K600$	3	9	tPA		1	2	誤嚥性肺炎	040081				
			大静脈の塞栓症及び血栓症	I822							手術あり	97	01	下大静脈フィルター留置術	K620	5	5	経皮的心肺補助法(1日につき)	K602$	2	6	シンチグラム	E100$	1	2	腎臓または尿路の感染症	110310				
			空気塞栓症(外傷性)	T790								97	02	静脈血栓摘出術 その他のもの(観血的なもの)	K6192	5	5	経皮的循環補助法(ポンプカテーテルを用いたもの)(1日につき)	K602-2$	2	6	SPECT	E101	1	3	肺炎等	040080				
			脂肪塞栓症(外傷性)	T791								97	03	肺動脈塞栓除去術	K592	5	5	補助人工心臓(1日につき)	K603$	1	4	持続緩徐式血液濾過	J038-2								
												97	97		その他のKコード	1	1	心臓カテーテル法による諸検査(一連の検査について)	D206$	1	4	人工腎臓 その他の場合	J0384								
																0	0	体外ペースメーキング術	K596	1	3	中心静脈注射	G005								
																				1	2	人工呼吸	J045$								
05	0200	循環器疾患(その他)	急性リウマチ性心内膜炎	I011							手術なし	99	99	手術なし		1	5	大動脈バルーンパンピング法(IABP法)(1日につき)	K600$	1	4	持続緩徐式血液濾過	J038-2								
			急性リウマチ性心筋炎	I012							手術あり	97	01	皮膚、皮下、粘膜下血管腫摘出術(露出部)	K003$	1	5	経皮的心肺補助法(1日につき)	K602$	1	4	人工腎臓 その他の場合	J0384								
			急性リウマチ性心疾患, 詳細不明	I019								97	02	皮膚、皮下、粘膜下血管腫摘出術(露出部以外)	K004$	1	5	経皮的循環補助法(ポンプカテーテルを用いたもの)(1日につき)	K602-2$	1	3	中心静脈注射	G005								
			リウマチ性舞踏病	I02$								97	03	分層植皮術	K013$	1	5	補助人工心臓(1日につき)	K603$	1	2	人工呼吸	J045$								
			その他のリウマチ性心疾患	I09$								97	03	全層植皮術	K013-2$	1	1	心臓カテーテル法による諸検査(一連の検査について)	D206$												

診断群分類			医療資源を最も投入した傷病名		病態等分類			年齢、出生時体重等			手術					手術・処置等1				手術・処置等2				定義副傷病				重症度等		
MDC	コード	分類名	ICD名称	ICDコード	対応コード	フラグ	病態区分	コード	フラグ	年齢、出生時体重	手術分岐	対応コード	フラグ	点数表名称	区分番号等	対応コード	フラグ	処置等名称	区分番号等	対応コード	フラグ	処置等名称	区分番号等	対応コード	フラグ	疾患名	疾患コードまたはICDコード	対応コード	フラグ	重症度等
			その他の明示された動脈の動脈瘤及び解離	I728								97	04	皮弁作成術、移動術、切断術、遷延皮弁術	K015$	0	0	体外ペースメーキング術	K596											
			動脈及び細動脈のその他の障害	I77$								97	05	動脈(皮)弁術、筋(皮)弁術	K016															
			低血圧(症)	I95$								97	06	遊離皮弁術(顕微鏡下血管柄付きのもの) その他の場合	K0172															
			心(臓)切開後症候群	I970								97	07	血管塞栓術(頭部、胸腔、腹腔内血管等)	K615$															
			心臓手術に続発するその他の機能障害	I971								97	97		その他のKコード															
			循環器系の処置後障害, 詳細不明	I979																										
			心血管梅毒	I980																										
			他に分類されるその他の感染症及び寄生虫症における心血管障害	I981																										
			他に分類される疾患における循環器系のその他の明示された障害	I988																										
			循環器系のその他及び詳細不明の障害	I99																										
05	0210	徐脈性不整脈	房室ブロック, 第1度	I440							手術なし	99	99	手術なし		5	5	大動脈バルーンパンピング法(IABP法)(1日につき)	K600$	2	4	持続緩徐式血液濾過	J038-2	1	1	肺炎等	040080			
			房室ブロック, 第2度	I441							手術あり	97	01	冠動脈、大動脈バイパス移植術 2吻合以上のもの	K5522	5	5	経皮的心肺補助法(1日につき)	K602$	2	4	人工腎臓 その他の場合	J0384	1	1	誤嚥性肺炎	040081			
			房室ブロック, 完全	I442								97	02	両心室ペースメーカー移植術	K598	5	5	経皮的循環補助法(ポンプカテーテルを用いたもの)(1日につき)	K602-2$	2	3	中心静脈注射	G005	1	2	てんかん	010230			
			その他及び詳細不明の房室ブロック	I443								97	04	ペースメーカー移植術	K597$	5	5	補助人工心臓(1日につき)	K603$	1	2	人工呼吸	J045$	1	2	低カリウム血症	100391			
			左脚前枝ブロック	I444								97	04	ペースメーカー交換術	K597-2	3	3	心臓電気生理学的検査						1	2	腎臓または尿路の感染症	110310			
			左脚後枝ブロック	I445								97	97		その他のKコード	1	1	心臓カテーテル法による諸検査(一連の検査について)	D206$					1	3	呼吸不全(その他)	040130			
			その他及び詳細不明の分枝ブロック	I446												0	0	体外ペースメーキング術	K596					1	3	敗血症	180010			
			左脚ブロック, 詳細不明	I447																										
			右脚分枝ブロック	I450																										
			その他及び詳細不明の右脚ブロック	I451																										
			二束ブロック	I452																										
			三束ブロック	I453																										
			非特異性心室内ブロック	I454																										
			その他の明示された心ブロック	I455																										
			その他の明示された伝導障害	I458																										
			伝導障害, 詳細不明	I459																										
			心停止	I46$																										
			洞不全症候群	I495																										
			心臓電子器具の機械的合併症	T821																										
05	0340	その他の循環器の障害	心膜血腫, 他に分類されないもの	I312							手術なし	99	99	手術なし		1	5	大動脈バルーンパンピング法(IABP法)(1日につき)	K600$	1	4	持続緩徐式血液濾過	J038-2							
			心膜滲出液(非炎症性)	I313							手術あり	97	97	手術あり		1	5	経皮的心肺補助法(1日につき)	K602$	1	4	人工腎臓 その他の場合	J0384							
			心膜の疾患, 詳細不明	I319												1	5	経皮的循環補助法(ポンプカテーテルを用いたもの)(1日につき)	K602-2$	1	3	中心静脈注射	G005							
			他に分類される疾患における心内膜炎及び心弁膜障害	I39$												1	5	補助人工心臓(1日につき)	K603$	1	2	人工呼吸	J045$							
			不整脈, 詳細不明	I499												1	1	心臓カテーテル法による諸検査(一連の検査について)	D206$											
			腱索の断裂, 他に分類されないもの	I511												0	0	体外ペースメーキング術	K596											
			乳頭筋の断裂, 他に分類されないもの	I512																										
			心臓内血栓症, 他に分類されないもの	I513																										
			心血管疾患, 詳細不明	I516																										
			心(臓)拡大	I517																										
			その他の診断名不明確な心疾患	I518																										
			心疾患, 詳細不明	I519																										
			他に分類される疾患におけるその他の心臓障害	I52$																										
			部位不明の動脈瘤及び解離	I729																										
			毛細血管のその他の疾患	I788																										
			毛細血管の疾患, 詳細不明	I789																										
			他に分類される疾患における動脈, 細動脈及び毛細血管の障害	I79$																										
			静脈圧迫	I871																										
			静脈の障害, 詳細不明	I879																										
06	0010	食道の悪性腫瘍(頸部を含む。)	食道の悪性新生物＜腫瘍＞, 頸部食道	C150							手術なし	99	99	手術なし		1	4	分層植皮術	K013$	5	9	ニボルマブ		1	1	肺炎等	040080			
			食道の悪性新生物＜腫瘍＞, 胸部食道	C151							その他の手術あり	97	09	食道切除後2次的再建術	K531$	1	4	全層植皮術	K013-2$	5	9	ペムブロリズマブ		1	1	誤嚥性肺炎	040081			
			食道の悪性新生物＜腫瘍＞, 腹部食道	C152								97	10	頸部郭清術	K469$	1	4	皮弁作成術、移動術、切断術、遷延皮弁術	K015$	5	9	アベルマブ		1	1	白血球疾患(その他)	130070			
			食道の悪性新生物＜腫瘍＞, 上部食道	C153								97	11	胃瘻造設術(経皮的内視鏡下胃瘻造設術、腹腔鏡下胃瘻造設術を含む。)	K664	1	4	動脈(皮)弁術、筋(皮)弁術	K016	4	8	化学療法ありかつ放射線療法なし		1	1	敗血症	180010			
			食道の悪性新生物＜腫瘍＞, 中部食道	C154								97	97		その他のKコード	1	4	遊離皮弁術(顕微鏡下血管柄付きのもの) その他の場合	K0172	3	7	化学療法ありかつ放射線療法あり								
			食道の悪性新生物＜腫瘍＞, 下部食道	C155							内視鏡的食道粘膜切除術等	02	06	内視鏡的食道粘膜切除術	K526-2$	1	4	複合組織移植術	K019	2	6	化学療法なしかつ放射線療法あり								

診断群分類			医療資源を最も投入した傷病名		病態等分類			年齢、出生時体重等			手術					手術・処置等1				手術・処置等2				定義副傷病				重症度等		
MDC	コード	分類名	ICD名称	ICDコード	対応コード	フラグ	病態区分	コード	フラグ	年齢、出生時体重	手術分岐	対応コード	フラグ	点数表名称	区分番号等	対応コード	フラグ	処置等名称	区分番号等	対応コード	フラグ	処置等名称	区分番号等	対応コード	フラグ	疾患名	疾患コードまたはICDコード	対応コード	フラグ	重症度等
			食道の悪性新生物＜腫瘍＞，食道の境界部病巣	C158								02	06	食道腫瘍摘出術　内視鏡によるもの	K5261	1	4	粘膜移植術	K021$	1	3	人工腎臓　その他の場合	J0384							
			食道の悪性新生物＜腫瘍＞，食道，部位不明	C159								02	06	内視鏡的表在性食道悪性腫瘍光線力学療法	K526-3	1	4	動脈形成術、吻合術　その他の動脈	K6105	1	2	中心静脈注射	G005							
			口腔，食道及び胃の上皮内癌，食道	D001								02	06	内視鏡的食道悪性腫瘍光線力学療法	K526-4	1	4	静脈形成術、吻合術　その他の静脈	K6233	1	1	人工呼吸	J045$							
												02	07	気管・気管支ステント留置術	K508-2$															
												02	07	食道狭窄拡張術	K522$															
												02	07	食道ステント留置術	K522-2															
												02	08	内視鏡的消化管止血術	K654															
											食道悪性腫瘍手術（消化管再建手術を併施するもの）　頸部、胸部、腹部の操作によるもの等	01	01	食道悪性腫瘍手術（消化管再建手術を併施するもの）　頸部、胸部、腹部の操作によるもの	K5291															
												01	01	胸腔鏡下食道悪性腫瘍手術　頸部、胸部、腹部の操作によるもの	K529-21															
												01	01	縦隔鏡下食道悪性腫瘍手術	K529-3															
												01	02	食道悪性腫瘍手術（消化管再建手術を併施するもの）　胸部、腹部の操作によるもの	K5292															
												01	02	胸腔鏡下食道悪性腫瘍手術　胸部、腹部の操作によるもの	K529-22															
												01	03	非開胸食道抜去術（消化管再建手術を併施するもの）	K525-3															
												01	03	食道悪性腫瘍手術（消化管再建手術を併施するもの）　腹部の操作によるもの	K5293															
												01	04	喉頭、下咽頭悪性腫瘍手術（頸部、胸部、腹部等の操作による再建を含む。）	K395															
												01	05	食道悪性腫瘍手術（単に切除のみのもの）	K527$															
06	0020	胃の悪性腫瘍	胃の悪性新生物＜腫瘍＞	C16$							手術なし	99	99	手術なし		1	3	膵体尾部腫瘍切除術　膵尾部切除術の場合	K7021$	7	12	ラムシルマブ		1	1	肺炎等	040080			
			口腔，食道及び胃の上皮内癌，胃	D002							その他の手術あり	97	08	胃腸吻合術（ブラウン吻合を含む。）	K662	1	3	腹腔鏡下膵体尾部腫瘍切除術	K702-2$	6	11	トラスツズマブ		1	1	誤嚥性肺炎	040081			
												97	08	腹腔鏡下胃腸吻合術	K662-2	1	2	脾摘出術	K711	5	10	オキサリプラチン		1	1	ヘルニアの記載のない腸閉塞	060210			
												97	09	胃瘻造設術（経皮的内視鏡下胃瘻造設術、腹腔鏡下胃瘻造設術を含む。）	K664	1	1	胆嚢摘出術	K672	4	9	パクリタキセル		1	1	敗血症	180010			
												97	09	経皮経食道胃管挿入術（PTEG）	K664-2					4	9	ドセタキセル水和物		1	3	播種性血管内凝固症候群	130100			
												97	11	内視鏡的消化管止血術	K654					3	8	化学療法ありかつ放射線療法なし								
												97	97		その他のKコード					2	6	放射線療法								
											内視鏡的胃、十二指腸ポリープ・粘膜切除術	04	10	内視鏡的胃、十二指腸ポリープ・粘膜切除術	K653$					1	2	中心静脈注射	G005							
											試験開腹術等	03	07	試験開腹術	K636					1	1	人工呼吸	J045$							
												03	07	腹腔鏡下試験開腹術	K636-3															
												03	07	腹腔鏡下試験切除術	K636-4															
											胃切除術　悪性腫瘍手術等	02	03	胃切除術　悪性腫瘍手術	K6552															
												02	03	噴門側胃切除術　悪性腫瘍切除術	K655-42															
												02	03	腹腔鏡下噴門側胃切除術　悪性腫瘍切除術	K655-52															
												02	04	腹腔鏡下胃切除術　悪性腫瘍手術	K655-22															
												02	05	胃局所切除術	K654-2															
												02	06	腹腔鏡下胃局所切除術	K654-3$															
											胃全摘術　悪性腫瘍手術等	01	01	胃全摘術　悪性腫瘍手術	K6572															
												01	02	腹腔鏡下胃全摘術　悪性腫瘍手術	K657-22															
06	0030	小腸の悪性腫瘍、腹膜の悪性腫瘍	小腸の悪性新生物＜腫瘍＞	C17$							手術なし	99	99	手術なし		1	4	経皮的腎（腎盂）瘻造設術	K775	5	10	トラベクテジン		1	1	ヘルニアの記載のない腸閉塞	060210			
			その他及び部位不明確の消化器の悪性新生物＜腫瘍＞，消化器系の境界部病巣	C268							その他の手術あり	97	97		その他のKコード	1	4	残存尿管摘出術	K784	4	9	カルボプラチン+ドセタキセル水和物あり		1	3	慢性膵炎（膵嚢胞を含む。）	060360			
			腹膜中皮腫	C451							小腸切除術等	01	01	小腸切除術	K716$	1	4	尿管膀胱吻合術	K786	4	9	カルボプラチン+パクリタキセルあり		1	3	腹膜炎、腹腔内膿瘍（女性器臓器を除く。）	060370			
			後腹膜及び腹膜の悪性新生物＜腫瘍＞，後腹膜	C480								01	02	腹腔鏡下小腸切除術	K716-2$	1	4	尿管尿管吻合術	K787	3	8	化学療法ありかつ放射線療法なし		1	3	白血球疾患（その他）	130070			
			後腹膜及び腹膜の悪性新生物＜腫瘍＞，腹膜の明示された部位	C481								01	03	後腹膜悪性腫瘍手術	K643	1	3	抗悪性腫瘍剤動脈、静脈又は腹腔内持続注入用植込型カテーテル設置	K611$	2	6	放射線療法		1	3	敗血症	180010			
			後腹膜及び腹膜の悪性新生物＜腫瘍＞，腹膜，部位不明	C482								01	03	腹腔鏡下小切開後腹膜悪性腫瘍手術	K643-2	1	2	人工肛門形成術	K736$	1	2	中心静脈注射	G005							
			後腹膜及び腹膜の悪性新生物＜腫瘍＞，後腹膜及び腹膜の境界部病巣	C488								01	04	試験開腹術	K636	1	1	カプセル型内視鏡		1	1	人工呼吸	J045$							
			リンパ節の続発性及び部位不明の悪性新生物＜腫瘍＞，腹腔内リンパ節	C772								01	04	腹腔鏡下試験開腹術	K636-3															
			小腸の続発性悪性新生物＜腫瘍＞	C784								01	04	腹腔鏡下試験切除術	K636-4															
			その他及び部位不明の消化器の上皮内癌，その他の明示された消化器	D017								01	05	腸吻合術	K724															
												01	06	胃腸吻合術（ブラウン吻合を含む。）	K662															
												01	06	腹腔鏡下胃腸吻合術	K662-2															

診断群分類			医療資源を最も投入した傷病名		病態等分類			年齢、出生時体重等			手術					手術・処置等1				手術・処置等2				定義副傷病				重症度等		
MDC	コード	分類名	ICD名称	ICDコード	対応コード	フラグ	病態区分	コード	フラグ	年齢、出生時体重	手術分岐	対応コード	フラグ	点数表名称	区分番号等	対応コード	フラグ	処置等名称	区分番号等	対応コード	フラグ	処置等名称	区分番号等	対応コード	フラグ	疾患名	疾患コードまたはICDコード	対応コード	フラグ	重症度等
												01	07	人工肛門造設術	K726															
												01	08	リンパ節群郭清術	K627$															
												01	08	腹腔鏡下骨盤内リンパ節郭清術	K627-2															
06	0035	結腸(虫垂を含む。)の悪性腫瘍	結腸の悪性新生物＜腫瘍＞	C18$							手術なし	99	99	手術なし		1	4	腸瘻、虫垂瘻造設術	K725	8	11	ラムシルマブ		1	1	肺炎等	040080			
			その他及び部位不明確の消化器の悪性新生物＜腫瘍＞，腸管，部位不明	C260							その他の手術あり	97	13	下部消化管ステント留置術	K735-4	1	4	腹腔鏡下腸瘻、虫垂瘻造設術	K725-2	7	10	パニツムマブ		1	1	誤嚥性肺炎	040081			
			その他及び部位不明確の消化器の悪性新生物＜腫瘍＞，消化器系，部位不明確	C269								97	14	内視鏡的消化管止血術	K654	1	3	経皮的腎(腎盂)瘻造設術	K775	7	10	セツキシマブ		1	1	ヘルニアの記載のない腸閉塞	060210			
			大腸及び直腸の続発性悪性新生物＜腫瘍＞	C785								97	97		その他のKコード	1	3	残存尿管摘出術	K784	7	10	レゴラフェニブ水和物		1	1	腹膜炎、腹腔内膿瘍(女性器臓器を除く。)	060370			
			その他及び部位不明の消化器の上皮内癌，結腸	D010							内視鏡的大腸ポリープ・粘膜切除術	04	12	内視鏡的大腸ポリープ・粘膜切除術	K721$	1	3	尿管膀胱吻合術	K786	6	9	ベバシズマブ		1	1	敗血症	180010			
											早期悪性腫瘍大腸粘膜下層剥離術	03	11	早期悪性腫瘍大腸粘膜下層剥離術	K721-4	1	3	尿管尿管吻合術	K787	6	9	アフリベルセプトベータ		1	2	脳腫瘍	010010			
											腸吻合術等	02	05	腸吻合術	K724	1	2	抗悪性腫瘍剤動脈、静脈又は腹腔内持続注入用植込型カテーテル設置	K611$	5	8	オキサリプラチン		1	2	骨の悪性腫瘍(脊椎を除く。)	070040			
												02	06	試験開腹術	K636	1	1	人工肛門造設術	K726	4	7	フルオロウラシル+レボホリナートカルシウム+イリノテカン塩酸塩水和物あり		1	2	腎臓または尿路の感染症	110310			
												02	06	腹腔鏡下試験開腹術	K636-3	1	1	腹腔鏡下人工肛門造設術	K726-2	3	6	トリフルリジン／チピラシル塩酸塩								
												02	06	腹腔鏡下試験切除術	K636-4					3	5	化学療法ありかつ放射線療法なし								
												02	07	胃腸吻合術(ブラウン吻合を含む。)	K662					2	4	放射線療法								
												02	07	腹腔鏡下胃腸吻合術	K662-2					1	3	人工腎臓　その他の場合	J0384							
												02	08	リンパ節群郭清術	K627$					1	2	中心静脈注射	G005							
												02	08	腹腔鏡下骨盤内リンパ節郭清術	K627-2					1	1	人工呼吸	J045$							
												02	09	人工肛門閉鎖術	K732$															
												02	10	人工肛門形成術	K736$															
											結腸切除術　全切除、亜全切除又は悪性腫瘍手術等	01	01	結腸切除術　全切除、亜全切除又は悪性腫瘍手術	K7193																
												01	02	腹腔鏡下結腸悪性腫瘍切除術	K719-3															
												01	03	腹腔鏡下結腸切除術	K719-2$															
												01	04	後腹膜悪性腫瘍手術	K643															
												01	04	腹腔鏡下小切開後腹膜悪性腫瘍手術	K643-2															
06	0040	直腸肛門(直腸S状部から肛門)の悪性腫瘍	直腸S状結腸移行部の悪性新生物＜腫瘍＞	C19							手術なし	99	99	手術なし		1	5	腸瘻、虫垂瘻造設術	K725	9	13	ニボルマブ		1	1	肺炎等	040080			
			直腸の悪性新生物＜腫瘍＞	C20							その他の手術あり	97	18	下部消化管ステント留置術	K735-4	1	5	腹腔鏡下腸瘻、虫垂瘻造設術	K725-2	9	13	ペムブロリズマブ		1	1	誤嚥性肺炎	040081			
			肛門及び肛門管の悪性新生物＜腫瘍＞	C21$								97	19	内視鏡的消化管止血術	K654	1	4	分層植皮術	K013$	9	13	アベルマブ		1	1	ヘルニアの記載のない腸閉塞	060210			
			リンパ節の続発性及び部位不明の悪性新生物＜腫瘍＞，骨盤内リンパ節	C775								97	97		その他のKコード	1	4	全層植皮術	K013-2$	8	12	ラムシルマブ		1	1	敗血症	180010			
			その他及び部位不明の消化器の上皮内癌，直腸S状結腸移行部	D011							内視鏡的大腸ポリープ・粘膜切除術	05	17	内視鏡的大腸ポリープ・粘膜切除術	K721$	1	4	皮弁作成術、移動術、切断術、遷延皮弁術	K015$	7	11	パニツムマブ		1	2	脳腫瘍	010010			
			その他及び部位不明の消化器の上皮内癌，直腸	D012							早期悪性腫瘍大腸粘膜下層剥離術	04	16	早期悪性腫瘍大腸粘膜下層剥離術	K721-4	1	4	動脈(皮)弁術、筋(皮)弁術	K016	7	11	セツキシマブ		1	2	骨の悪性腫瘍(脊椎を除く。)	070040			
			その他及び部位不明の消化器の上皮内癌，肛門及び肛門管	D013							直腸腫瘍摘出術(ポリープ摘出を含む。)等	03	13	直腸腫瘍摘出術(ポリープ摘出を含む。)	K739$	1	4	遊離皮弁術(顕微鏡下血管柄付きのもの)その他の場合	K0172	7	11	レゴラフェニブ水和物		1	2	腎臓または尿路の感染症	110310			
			その他及び部位不明の消化器の上皮内癌，その他及び部位不明の腸	D014								03	13	経肛門的内視鏡下手術(直腸腫瘍に限る。)	K739-2	1	4	複合組織移植術	K019	6	10	ベバシズマブ		1	3	腹膜炎、腹腔内膿瘍(女性器臓器を除く。)	060370			
												03	13	低侵襲経肛門的局所切除術(MITAS)	K739-3	1	4	自家遊離複合組織移植術(顕微鏡下血管柄付きのもの)	K020	6	10	アフリベルセプトベータ								
												03	14	人工肛門閉鎖術　腸管切除を伴うもの	K7322	1	4	組織拡張器による再建手術(一連につき)その他の場合	K0222	5	9	オキサリプラチン								
												03	14	人工肛門形成術	K736$	1	3	経皮的腎(腎盂)瘻造設術	K775	4	8	フルオロウラシル+レボホリナートカルシウム+イリノテカン塩酸塩水和物あり								
												03	15	試験開腹術	K636	1	3	残存尿管摘出術	K784	3	7	トリフルリジン／チピラシル塩酸塩								
												03	15	腹腔鏡下試験開腹術	K636-3	1	3	尿管膀胱吻合術	K786	3	6	化学療法ありかつ放射線療法なし								
												03	15	腹腔鏡下試験切除術	K636-4	1	3	尿管尿管吻合術	K787	2	5	化学療法ありかつ放射線療法あり								
											肛門悪性腫瘍手術　切除等	02	05	肛門悪性腫瘍手術　切除	K7481	1	2	抗悪性腫瘍剤動脈、静脈又は腹腔内持続注入用植込型カテーテル設置	K611$	2	4	化学療法なしかつ放射線療法あり								
												02	06	直腸切除・切断術　超低位前方切除術(経肛門的結腸嚢肛門吻合によるもの)	K7403	1	1	人工肛門造設術	K726	1	3	人工腎臓　その他の場合	J0384							

診断群分類			医療資源を最も投入した傷病名		病態等分類			年齢、出生時体重等			手術					手術・処置等1				手術・処置等2				定義副傷病				重症度等		
MDC	コード	分類名	ICD名称	ICDコード	対応コード	フラグ	病態区分	コード	フラグ	年齢、出生時体重	手術分岐	対応コード	フラグ	点数表名称	区分番号等	対応コード	フラグ	処置等名称	区分番号等	対応コード	フラグ	処置等名称	区分番号等	対応コード	フラグ	疾患名	疾患コードまたはICDコード	対応コード	フラグ	重症度等
												02	07	直腸切除・切断術　低位前方切除術	K7402	1	1	腹腔鏡下人工肛門造設術	K726-2	1	2	中心静脈注射	G005							
												02	08	直腸切除・切断術　切除術	K7401					1	1	人工呼吸	J045$							
												02	09	腹腔鏡下直腸切除・切断術　低位前方切除術	K740-22															
												02	10	腹腔鏡下直腸切除・切断術　切除術	K740-21															
												02	11	結腸切除術　全切除、亜全切除又は悪性腫瘍手術	K7193															
												02	12	腹腔鏡下結腸悪性腫瘍切除術	K719-3															
											骨盤内臓全摘術等	01	01	骨盤内臓全摘術	K645															
												01	02	肛門悪性腫瘍手術　直腸切断を伴うもの	K7482															
												01	03	直腸切除・切断術　切断術	K7404															
												01	04	腹腔鏡下直腸切除・切断術　切断術	K740-23															
06	0050	肝・肝内胆管の悪性腫瘍(続発性を含む。)	肝及び肝内胆管の悪性新生物＜腫瘍＞	C22$							手術なし	99	99	手術なし		1	4	食道・胃静脈瘤硬化療法(内視鏡によるもの)(一連として)	K533	4	6	化学療法ありかつ放射線療法なし		1	1	誤嚥性肺炎	040081			
			肝及び肝内胆管の続発性悪性新生物＜腫瘍＞	C787							その他の手術あり	97	97		その他のKコード	1	4	内視鏡的食道・胃静脈瘤結紮術	K533-2	3	5	化学療法ありかつ放射線療法あり		1	1	胸水、胸膜の疾患(その他)	040190			
			その他及び部位不明の消化器の上皮内癌，肝，胆のう＜嚢＞及び胆管	D015							肝悪性腫瘍ラジオ波焼灼療法(一連として)等	03	09	肝悪性腫瘍ラジオ波焼灼療法(一連として)	K697-3$	1	4	内視鏡的消化管止血術	K654	2	4	化学療法なしかつ放射線療法あり		1	1	敗血症	180010			
			口腔及び消化器の性状不詳又は不明の新生物＜腫瘍＞，肝，胆のう＜嚢＞及び胆管	D376								03	10	試験開腹術	K636	1	4	バルーン閉塞下逆行性経静脈的塞栓術	K668-2	1	3	人工腎臓　その他の場合	J0384	1	3	ヘルニアの記載のない腸閉塞	060210			
												03	10	腹腔鏡下試験開腹術	K636-3	1	3	限局性腹腔膿瘍手術	K637$	1	2	中心静脈注射	G005	1	3	胆管(肝内外)結石、胆管炎	060340			
												03	10	腹腔鏡下試験切除術	K636-4	1	3	経皮的腹腔膿瘍ドレナージ術	K637-2	1	1	人工呼吸	J045$	1	3	腹膜炎、腹腔内膿瘍(女性器臓器を除く。)	060370			
												03	11	肝悪性腫瘍マイクロ波凝固法(一連として)	K697-2$	1	3	急性汎発性腹膜炎手術	K639					1	3	播種性血管内凝固症候群	130100			
											肝切除術　部分切除等	02	06	肝切除術　部分切除	K6951	1	3	腹腔鏡下汎発性腹膜炎手術	K639-3											
												02	06	腹腔鏡下肝切除術　部分切除	K695-21	1	3	胃瘻造設術(経皮的内視鏡下胃瘻造設術、腹腔鏡下胃瘻造設術を含む。)	K664											
												02	07	肝切除術　亜区域切除	K6952	1	3	胃瘻閉鎖術	K665$											
												02	07	肝切除術　外側区域切除	K6953	1	3	胃瘻抜去術	K665-2											
												02	07	肝切除術　1区域切除(外側区域切除を除く。)	K6954	1	3	腸瘻、虫垂瘻造設術	K725											
												02	07	腹腔鏡下肝切除術　外側区域切除	K695-22	1	3	腹腔鏡下腸瘻、虫垂瘻造設術	K725-2											
												02	08	腹腔鏡下肝切除術　亜区域切除	K695-23	1	3	人工肛門造設術	K726											
												02	08	腹腔鏡下肝切除術　1区域切除(外側区域切除を除く。)	K695-24	1	2	抗悪性腫瘍剤動脈、静脈又は腹腔内持続注入用植込型カテーテル設置	K611$											
											肝切除術　2区域切除以上であって、血行再建を伴うもの等	01	01	肝切除術　2区域切除以上であって、血行再建を伴うもの	K6957	1	2	血管塞栓術(頭部、胸腔、腹腔内血管等)	K615$											
												01	01	肝門部胆管悪性腫瘍手術　血行再建あり	K677-21	1	1	動脈形成術、吻合術　その他の動脈	K6105											
												01	03	肝門部胆管悪性腫瘍手術　血行再建なし	K677-22	1	1	胆嚢摘出術	K672											
												01	03	肝切除術　3区域切除以上のもの	K6956	1	1	腹腔鏡下胆嚢摘出術	K672-2											
												01	04	肝切除術　2区域切除	K6955	1	1	胆管形成手術(胆管切除術を含む。)	K673											
												01	05	腹腔鏡下肝切除術　2区域切除	K695-25	1	1	胆管外瘻造設術　開腹によるもの	K6821											
												01	05	腹腔鏡下肝切除術　3区域切除以上のもの	K695-26	1	1	胆管外瘻造設術　経皮経肝によるもの	K6822											
																1	1	経皮的胆管ドレナージ術	K682-2											
																1	1	内視鏡的経鼻胆管ドレナージ術(ENBD)	K682-3											
																1	1	内視鏡的胆道ステント留置術	K688											
																1	1	経皮経肝胆管ステント挿入術	K689											
																1	1	経皮経肝バルーン拡張術	K689-2											
																1	1	肝内胆管外瘻造設術　開腹によるもの	K6971											
																1	1	肝内胆管外瘻造設術　経皮経肝によるもの	K6972											
06	0060	胆嚢、肝外胆管の悪性腫瘍	胆のう＜嚢＞の悪性新生物＜腫瘍＞	C23							手術なし	99	99	手術なし		1	3	限局性腹腔膿瘍手術	K637$	3	8	化学療法		1	1	敗血症	180010			
			その他及び部位不明の胆道の悪性新生物＜腫瘍＞	C24$							その他の手術あり	97	06	試験開腹術	K636	1	3	経皮的腹腔膿瘍ドレナージ術	K637-2	2	6	放射線療法		1	2	肺炎等	040080			
												97	06	腹腔鏡下試験開腹術	K636-3	1	3	急性汎発性腹膜炎手術	K639	1	3	人工腎臓　その他の場合	J0384	1	2	胸水、胸膜の疾患(その他)	040190			
												97	06	腹腔鏡下試験切除術	K636-4	1	3	腹腔鏡下汎発性腹膜炎手術	K639-3	1	2	中心静脈注射	G005	1	3	腹膜炎、腹腔内膿瘍(女性器臓器を除く。)	060370			
												97	06	胃腸吻合術(ブラウン吻合を含む。)	K662	1	3	胃瘻造設術(経皮的内視鏡下胃瘻造設術、腹腔鏡下胃瘻造設術を含む。)	K664	1	1	人工呼吸	J045$							
												97	06	腹腔鏡下胃腸吻合術	K662-2	1	3	胃瘻閉鎖術	K665$											
												97	06	総胆管胃(腸)吻合術	K680	1	3	胃瘻抜去術	K665-2											
												97	06	肝内胆管(肝管)胃(腸)吻合術	K696	1	3	膵管空腸吻合術	K706											
												97	97		その他のKコード	1	3	腸瘻、虫垂瘻造設術	K725											
											腹腔鏡下胆嚢摘出術等	04	05	腹腔鏡下胆嚢摘出術	K672-2	1	3	腹腔鏡下腸瘻、虫垂瘻造設術	K725-2											

診断群分類			医療資源を最も投入した傷病名		病態等分類			年齢、出生時体重等			手術					手術・処置等1				手術・処置等2				定義副傷病				重症度等		
MDC	コード	分類名	ICD名称	ICDコード	対応コード	フラグ	病態区分	コード	フラグ	年齢、出生時体重	手術分岐	対応コード	フラグ	点数表名称	区分番号等	対応コード	フラグ	処置等名称	区分番号等	対応コード	フラグ	処置等名称	区分番号等	対応コード	フラグ	疾患名	疾患コードまたはICDコード	対応コード	フラグ	重症度等
												04	05	胆嚢摘出術	K672	1	3	人工肛門造設術	K726											
											胆嚢悪性腫瘍手術　胆嚢に限局するもの(リンパ節郭清を含む。)等	03	04	胆嚢悪性腫瘍手術　胆嚢に限局するもの(リンパ節郭清を含む。)	K6751	1	2	抗悪性腫瘍剤動脈、静脈又は腹腔内持続注入用植込型カテーテル設置　開腹して設置した場合	K6111											
												03	04	胆嚢悪性腫瘍手術　肝切除(亜区域切除以上)を伴うもの	K6752	1	2	抗悪性腫瘍剤動脈、静脈又は腹腔内持続注入用植込型カテーテル設置　四肢に設置した場合	K6112											
												03	04	胆管悪性腫瘍手術	K677$	1	2	血管塞栓術(頭部、胸腔、腹腔内血管等)	K615$											
											膵頭部腫瘍切除術等	02	02	膵頭部腫瘍切除術	K703$	1	1	動脈形成術、吻合術　その他の動脈	K6105											
												02	03	胆嚢悪性腫瘍手術　肝切除(葉以上)を伴うもの	K6753	1	1	胆管形成手術(胆管切除術を含む。)	K673											
												02	03	胆嚢悪性腫瘍手術　膵頭十二指腸切除を伴うもの	K6754	1	1	胆管外瘻造設術　開腹によるもの	K6821											
												02	03	肝門部胆管悪性腫瘍手術　血行再建なし	K677-22	1	1	胆管外瘻造設術　経皮経肝によるもの	K6822											
												02	03	肝切除術　部分切除	K6951	1	1	経皮的胆管ドレナージ術	K682-2											
												02	03	肝切除術　亜区域切除	K6952	1	1	内視鏡的経鼻胆管ドレナージ術(ENBD)	K682-3											
												02	03	肝切除術　外側区域切除	K6953	1	1	内視鏡的胆道ステント留置術	K688											
												02	03	肝切除術　1区域切除(外側区域切除を除く。)	K6954	1	1	経皮経肝胆管ステント挿入術	K689											
												02	03	肝切除術　2区域切除	K6955	1	1	経皮経肝バルーン拡張術	K689-2											
												02	03	肝切除術　3区域切除以上のもの	K6956	1	1	肝内胆管外瘻造設術　開腹によるもの	K6971											
												02	03	腹腔鏡下肝切除術	K695-2$	1	1	肝内胆管外瘻造設術　経皮経肝によるもの	K6972											
											肝切除術　2区域切除以上であって、血行再建を伴うもの等	01	01	肝切除術　2区域切除以上であって、血行再建を伴うもの	K6957															
												01	01	胆嚢悪性腫瘍手術　膵頭十二指腸切除及び肝切除(葉以上)を伴うもの	K6755															
												01	01	肝門部胆管悪性腫瘍手術　血行再建あり	K677-21															
												01	01	肝門部胆管悪性腫瘍手術　血行再建あり+膵頭部腫瘍切除術	K677-21+K703$															
												01	01	肝門部胆管悪性腫瘍手術　血行再建なし+膵頭部腫瘍切除術	K677-22+K703$															
												01	01	肝切除術　亜区域切除+膵頭部腫瘍切除術	K6952+K703$															
												01	01	肝切除術　外側区域切除+膵頭部腫瘍切除術	K6953+K703$															
												01	01	肝切除術　1区域切除(外側区域切除を除く。)+膵頭部腫瘍切除術	K6954+K703$															
												01	01	肝切除術　3区域切除以上のもの+膵頭部腫瘍切除術	K6956+K703$															
												01	01	肝切除術　2区域切除以上であって、血行再建を伴うもの+膵頭部腫瘍切除術	K6957+K703$															
												01	01	腹腔鏡下肝切除術　部分切除+膵頭部腫瘍切除術	K695-21+K703$															
06	007x	膵臓、脾臓の腫瘍	**060071　膵臓の腫瘍**								手術なし	99	99	手術なし		1	5	限局性腹腔膿瘍手術	K637$	7	12	ストレプトゾシン		1	1	肺炎等	040080			
			膵の悪性新生物＜腫瘍＞	C25$							その他の手術あり	97	05	内視鏡的胃、十二指腸ステント留置術	K651	1	5	経皮的腹腔膿瘍ドレナージ術	K637-2	6	11	フルオロウラシル+レボホリナートカルシウム+イリノテカン塩酸塩水和物+オキサリプラチンあり		1	1	誤嚥性肺炎	040081			
			消化器系のその他及び部位不明確の良性新生物＜腫瘍＞，膵	D136								97	05	胃腸吻合術(ブラウン吻合を含む。)	K662	1	5	急性汎発性腹膜炎手術	K639	5	10	パクリタキセル(アルブミン懸濁型)		1	1	ヘルニアの記載のない腸閉塞	060210			
			消化器系のその他及び部位不明確の良性新生物＜腫瘍＞，内分泌膵	D137								97	05	腹腔鏡下胃腸吻合術	K662-2	1	5	腹腔鏡下汎発性腹膜炎手術	K639-3	4	8	化学療法ありかつ放射線療法なし		1	1	敗血症	180010			
			口腔及び消化器の性状不詳又は不明の新生物＜腫瘍＞，その他の消化器	D377								97	05	胃瘻造設術(経皮的内視鏡下胃瘻造設術、腹腔鏡下胃瘻造設術を含む。)	K664	1	5	胃瘻造設術(経皮的内視鏡下胃瘻造設術、腹腔鏡下胃瘻造設術を含む。)	K664	3	7	化学療法ありかつ放射線療法あり		1	3	腹膜炎、腹腔内膿瘍(女性器臓器を除く。)	060370			
			060072　膵臓の癌腫									97	05	経皮的胆管ドレナージ術	K682-2	1	5	胃瘻閉鎖術	K665$	2	6	化学療法なしかつ放射線療法あり								
			その他及び部位不明確の消化器の悪性新生物＜腫瘍＞，膵	C261								97	05	内視鏡的経鼻胆管ドレナージ術(ENBD)	K682-3	1	5	胃瘻抜去術	K665-2	1	3	人工腎臓　その他の場合	J0384							
												97	05	超音波内視鏡下瘻孔形成術(腹腔内膿瘍に対するもの)	K682-4	1	5	腸瘻、虫垂瘻造設術	K725	1	2	中心静脈注射	G005							
												97	05	内視鏡的胆道ステント留置術	K688	1	5	腹腔鏡下腸瘻、虫垂瘻造設術	K725-2	1	1	人工呼吸	J045$							
												97	05	経皮経肝胆管ステント挿入術	K689	1	5	人工肛門造設術	K726											
												97	05	経皮経肝バルーン拡張術	K689-2	1	4	抗悪性腫瘍剤動脈、静脈又は腹腔内持続注入用植込型カテーテル設置　開腹して設置した場合	K6111											
												97	05	人工肛門造設術	K726	1	4	抗悪性腫瘍剤動脈、静脈又は腹腔内持続注入用植込型カテーテル設置　四肢に設置した場合	K6112											
												97	06	試験開腹術	K636	1	3	総胆管胃(腸)吻合術	K680											
												97	06	腹腔鏡下試験開腹術	K636-3	1	3	胆管外瘻造設術　開腹によるもの	K6821											
												97	06	腹腔鏡下試験切除術	K636-4	1	3	胆管外瘻造設術　経皮経肝によるもの	K6822											
												97	06	胆嚢胃(腸)吻合術	K679	1	3	経皮的胆管ドレナージ術	K682-2											

診断群分類			医療資源を最も投入した傷病名		病態等分類			年齢、出生時体重等			手術					手術・処置等1				手術・処置等2				定義副傷病				重症度等		
MDC	コード	分類名	ICD名称	ICDコード	対応コード	フラグ	病態区分	コード	フラグ	年齢、出生時体重	手術分岐	対応コード	フラグ	点数表名称	区分番号等	対応コード	フラグ	処置等名称	区分番号等	対応コード	フラグ	処置等名称	区分番号等	対応コード	フラグ	疾患名	疾患コードまたはICDコード	対応コード	フラグ	重症度等
												97	97		その他のKコード	1	3	内視鏡的経鼻胆管ドレナージ術(ENBD)	K682-3											
											脾縫合術(部分切除を含む。)等	02	04	脾縫合術(部分切除を含む。)	K710	1	3	内視鏡的胆道ステント留置術	K688											
												02	04	脾摘出術	K711	1	3	経皮経肝胆管ステント挿入術	K689											
												02	04	腹腔鏡下脾摘出術	K711-2	1	3	経皮経肝バルーン拡張術	K689-2											
											膵頭部腫瘍切除術 血行再建を伴う腫瘍切除術の場合等	01	01	膵頭部腫瘍切除術 血行再建を伴う腫瘍切除術の場合	K7034	1	3	肝内胆管外瘻造設術 開腹によるもの	K6971											
												01	01	膵頭部腫瘍切除術 膵頭十二指腸切除術の場合	K7031	1	3	肝内胆管外瘻造設術 経皮経肝によるもの	K6972											
												01	01	膵頭部腫瘍切除術 リンパ節・神経叢郭清等を伴う腫瘍切除術の場合又は十二指腸温存膵頭切除術の場合	K7032	1	3	膵管空腸吻合術	K706											
												01	01	膵頭部腫瘍切除術 周辺臓器(胃、結腸、腎、副腎等)の合併切除を伴う腫瘍切除術の場合	K7033	1	2	超音波内視鏡下穿刺吸引生検法	D414-2											
												01	01	膵全摘術	K704	1	1	胃・十二指腸ファイバースコピー+胆管・膵管造影法	D308+注1加算											
												01	02	膵中央切除術	K700															
												01	02	膵腫瘍摘出術	K700-2															
												01	02	腹腔鏡下膵腫瘍摘出術	K700-3															
												01	02	膵体尾部腫瘍切除術	K702$															
												01	03	腹腔鏡下膵体尾部腫瘍切除術	K702-2$															
06	0080	食道の良性腫瘍	消化器系のその他及び部位不明確の良性新生物<腫瘍>, 食道	D130							手術なし	99	99	手術なし						1	3	人工腎臓 その他の場合	J0384							
											その他の手術あり	97	97		その他のKコード					1	2	中心静脈注射	G005							
											食道腫瘍摘出術 内視鏡によるもの	02	03	食道腫瘍摘出術 内視鏡によるもの	K5261					1	1	人工呼吸	J045$							
											食道腫瘍摘出術 開胸又は開腹手術によるもの等	01	01	食道腫瘍摘出術 開胸又は開腹手術によるもの	K5262																	
												01	02	食道腫瘍摘出術 腹腔鏡下、縦隔鏡下又は胸腔鏡下によるもの	K5263																	
06	0090	胃の良性腫瘍	消化器系のその他及び部位不明確の良性新生物<腫瘍>, 胃	D131							手術なし	99	99	手術なし						1	3	人工腎臓 その他の場合	J0384							
			消化器系のその他及び部位不明確の良性新生物<腫瘍>, 十二指腸	D132							その他の手術あり	97	97		その他のKコード					1	2	中心静脈注射	G005							
			口腔及び消化器の性状不詳又は不明の新生物<腫瘍>, 胃	D371							内視鏡的胃、十二指腸ポリープ・粘膜切除術 その他のポリープ・粘膜切除術等	02	04	内視鏡的胃、十二指腸ポリープ・粘膜切除術 その他のポリープ・粘膜切除術	K6534					1	1	人工呼吸	J045$							
			胃及び十二指腸のポリープ	K317								02	04	内視鏡的消化管止血術	K654															
											胃全摘術 単純全摘術等	01	01	胃全摘術 単純全摘術	K6571															
												01	01	腹腔鏡下胃全摘術 単純全摘術	K657-21															
												01	02	胃局所切除術	K654-2															
												01	02	腹腔鏡下胃局所切除術	K654-3$															
												01	02	胃切除術 単純切除術	K6551															
												01	02	腹腔鏡下胃切除術 単純切除術	K655-21															
												01	02	噴門側胃切除術 単純切除術	K655-41															
												01	02	腹腔鏡下噴門側胃切除術 単純切除術	K655-51															
												01	03	胃、十二指腸憩室切除術・ポリープ切除術(開腹によるもの)	K652															
06	0100	小腸大腸の良性疾患(良性腫瘍を含む。)	結腸, 直腸, 肛門及び肛門管の良性新生物<腫瘍>	D12$							手術なし	99	99	手術なし		1	1	カプセル型内視鏡		1	3	人工腎臓 その他の場合	J0384	1	3	頻脈性不整脈	050070			
			消化器系のその他及び部位不明確の良性新生物<腫瘍>, その他及び部位不明の小腸	D133							その他の手術あり	97	97		その他のKコード					1	2	中心静脈注射	G005	1	3	心不全	050130			
			中皮組織の良性新生物<腫瘍>, 腹膜の中皮組織	D191							内視鏡的消化管止血術等	04	04	内視鏡的消化管止血術	K654					1	1	人工呼吸	J045$	1	3	静脈・リンパ管疾患	050180			
			中皮組織の良性新生物<腫瘍>, その他の部位の中皮組織	D197								04	04	小腸結腸内視鏡的止血術	K722									1	3	ヘルニアの記載のない腸閉塞	060210			
			中皮組織の良性新生物<腫瘍>, 中皮組織, 部位不明	D199								04	05	直腸腫瘍摘出術(ポリープ摘出を含む。) 経肛門	K7391									1	3	腹膜炎、腹腔内膿瘍(女性器臓器を除く。)	060370			
			後腹膜及び腹膜の軟部組織の良性新生物<腫瘍>, 腹膜	D201								04	05	直腸腫瘍摘出術(ポリープ摘出を含む。) 経括約筋	K7392															
			口腔及び消化器の性状不詳又は不明の新生物<腫瘍>, 小腸	D372								04	05	経肛門的内視鏡下手術(直腸腫瘍に限る。)	K739-2															
			口腔及び消化器の性状不詳又は不明の新生物<腫瘍>, 虫垂	D373								04	05	低侵襲経肛門的局所切除術(MITAS)	K739-3															
			口腔及び消化器の性状不詳又は不明の新生物<腫瘍>, 結腸	D374								04	05	肛門良性腫瘍、肛門ポリープ、肛門尖圭コンジローム切除術	K747															
			口腔及び消化器の性状不詳又は不明の新生物<腫瘍>, 直腸	D375							早期悪性腫瘍大腸粘膜下層剥離術	03	03	早期悪性腫瘍大腸粘膜下層剥離術	K721-4															

診断群分類			医療資源を最も投入した傷病名		病態等分類			年齢、出生時体重等			手術					手術・処置等1				手術・処置等2				定義副傷病				重症度等		
MDC	コード	分類名	ICD名称	ICDコード	対応コード	フラグ	病態区分	コード	フラグ	年齢、出生時体重	手術分岐	対応コード	フラグ	点数表名称	区分番号等	対応コード	フラグ	処置等名称	区分番号等	対応コード	フラグ	処置等名称	区分番号等	対応コード	フラグ	疾患名	疾患コードまたはICDコード	対応コード	フラグ	重症度等
			肛門ポリープ	K620							小腸切除術　悪性腫瘍手術以外の切除術等	02	01	小腸切除術　悪性腫瘍手術以外の切除術	K7161															
			直腸ポリープ	K621								02	01	小腸腫瘍、小腸憩室摘出術（メッケル憩室炎手術を含む。）	K717															
			大腸＜結腸＞のポリープ	K635								02	01	結腸切除術	K719$															
												02	01	全結腸・直腸切除嚢肛門吻合術	K719-5															
												02	01	結腸腫瘍（回盲部腫瘍摘出術を含む。）、結腸憩室摘出術、結腸ポリープ切除術（開腹によるもの）	K720															
												02	01	直腸腫瘍摘出術（ポリープ摘出を含む。） 経腹及び経肛	K7393															
												02	01	直腸切除・切断術	K740$															
												02	02	腹腔鏡下小腸切除術　悪性腫瘍手術以外の切除術	K716-21															
												02	02	腹腔鏡下結腸切除術	K719-2$															
												02	02	腹腔鏡下直腸切除・切断術	K740-2$															
											内視鏡的大腸ポリープ・粘膜切除術	01	07	内視鏡的大腸ポリープ・粘膜切除術	K721$															
06	0102	穿孔または膿瘍を伴わない憩室性疾患	穿孔又は膿瘍を伴わない小腸の憩室性疾患	K571							手術なし	99	99	手術なし		1	1	血管塞栓術（頭部、胸腔、腹腔内血管等）	K615$	1	3	人工腎臓　その他の場合	J0384							
			穿孔又は膿瘍を伴わない大腸の憩室性疾患	K573							その他の手術あり	97	05	内視鏡的大腸ポリープ・粘膜切除術	K721$					1	2	中心静脈注射	G005							
			穿孔又は膿瘍を伴わない小腸及び大腸両者の憩室性疾患	K575								97	05	直腸腫瘍摘出術（ポリープ摘出を含む。）	K739$					1	1	人工呼吸	J045$							
			腸の憩室性疾患，部位不明，穿孔又は膿瘍を伴わないもの	K579								97	05	経肛門的内視鏡下手術（直腸腫瘍に限る。）	K739-2															
												97	05	低侵襲経肛門的局所切除術（MITAS）	K739-3															
												97	97		その他のKコード															
											人工肛門造設術	03	04	人工肛門造設術	K726															
											小腸結腸内視鏡的止血術等	02	03	小腸結腸内視鏡的止血術	K722															
												02	03	内視鏡的消化管止血術	K654															
											小腸切除術　悪性腫瘍手術以外の切除術等	01	01	小腸切除術　悪性腫瘍手術以外の切除術	K7161															
												01	01	小腸腫瘍、小腸憩室摘出術（メッケル憩室炎手術を含む。）	K717															
												01	01	結腸切除術	K719$															
												01	01	結腸腫瘍（回盲部腫瘍摘出術を含む。）、結腸憩室摘出術、結腸ポリープ切除術（開腹によるもの）	K720															
												01	01	直腸切除・切断術	K740$															
												01	02	腹腔鏡下小腸切除術　悪性腫瘍手術以外の切除術	K716-21															
												01	02	腹腔鏡下結腸切除術	K719-2$															
												01	02	腹腔鏡下直腸切除・切断術	K740-2$															
06	0110	肝の良性腫瘍	消化器系のその他及び部位不明確の良性新生物＜腫瘍＞，肝	D134							手術なし	99	99	手術なし		1	3	限局性腹腔膿瘍手術	K637$	1	3	人工腎臓　その他の場合	J0384							
											手術あり	97	01	肝切除術　2区域切除以上であって、血行再建を伴うもの	K6957	1	3	経皮的腹腔膿瘍ドレナージ術	K637-2	1	2	中心静脈注射	G005							
												97	02	肝切除術　2区域切除	K6955	1	3	急性汎発性腹膜炎手術	K639	1	1	人工呼吸	J045$							
												97	02	肝切除術　3区域切除以上のもの	K6956	1	3	腹腔鏡下汎発性腹膜炎手術	K639-3											
												97	03	肝切除術　部分切除	K6951	1	3	胃瘻造設術（経皮的内視鏡下胃瘻造設術、腹腔鏡下胃瘻造設術を含む。）	K664											
												97	03	肝切除術　亜区域切除	K6952	1	3	胃瘻閉鎖術	K665$											
												97	03	肝切除術　外側区域切除	K6953	1	3	胃瘻抜去術	K665-2											
												97	03	肝切除術　1区域切除（外側区域切除を除く。）	K6954	1	3	腸瘻、虫垂瘻造設術	K725											
												97	03	腹腔鏡下肝切除術	K695-2$	1	3	腹腔鏡下腸瘻、虫垂瘻造設術	K725-2											
												97	97		その他のKコード	1	3	人工肛門造設術	K726											
																1	2	血管塞栓術（頭部、胸腔、腹腔内血管等）	K615$											
																1	1	胆管外瘻造設術　開腹によるもの	K6821											
																1	1	胆管外瘻造設術　経皮経肝によるもの	K6822											
																1	1	経皮的胆管ドレナージ術	K682-2											
																1	1	内視鏡的経鼻胆管ドレナージ術（ENBD）	K682-3											
																1	1	内視鏡的胆道ステント留置術	K688											
																1	1	経皮経肝胆管ステント挿入術	K689											
																1	1	経皮経肝バルーン拡張術	K689-2											
06	0130	食道、胃、十二指腸、他腸の炎症（その他良性疾患）	麻疹，腸管合併症を伴うもの	B054							手術なし	99	99	手術なし		1	1	カプセル型内視鏡		1	3	人工腎臓　その他の場合	J0384	1	1	肺炎等	040080			
			非特異性腸間膜リンパ節炎	I880							その他の手術あり	97	97		その他のKコード					1	2	中心静脈注射	G005	1	1	誤嚥性肺炎	040081			

診断群分類			医療資源を最も投入した傷病名		病態等分類			年齢、出生時体重等			手術					手術・処置等1				手術・処置等2				定義副傷病				重症度等		
MDC	コード	分類名	ICD名称	ICDコード	対応コード	フラグ	病態区分	コード	フラグ	年齢、出生時体重	手術分岐	対応コード	フラグ	点数表名称	区分番号等	対応コード	フラグ	処置等名称	区分番号等	対応コード	フラグ	処置等名称	区分番号等	対応コード	フラグ	疾患名	疾患コードまたはICDコード	対応コード	フラグ	重症度等
			食道炎	K20							内視鏡的消化管止血術等	02	01	内視鏡的消化管止血術	K654					1	1	人工呼吸	J045$	1	1	腎臓または尿路の感染症	110310			
			胃食道逆流症	K21$								02	02	食道狭窄拡張術　内視鏡によるもの	K5221									1	3	ヘルニアの記載のない腸閉塞	060210			
			アカラシア	K220								02	02	食道狭窄拡張術　拡張用バルーンによるもの	K5223									1	3	胆管(肝内外)結石、胆管炎	060340			
			食道潰瘍	K221								02	02	内視鏡下筋層切開術	K530-3									1	3	敗血症	180010			
			食道閉塞	K222								02	02	内視鏡的胃、十二指腸狭窄拡張術	K653-5															
			食道穿孔	K223								02	03	食道狭窄拡張術　食道ブジー法	K5222															
			食道ジスキネジア	K224								02	03	食道ステント留置術	K522-2															
			後天性食道憩室	K225								02	04	胃瘻造設術(経皮的内視鏡下胃瘻造設術、腹腔鏡下胃瘻造設術を含む。)	K664															
			食道胃接合部裂傷出血症候群	K226								02	05	小腸結腸内視鏡的止血術	K722															
			バレット食道	K227								02	08	食道・胃静脈瘤硬化療法(内視鏡によるもの)(一連として)	K533															
			食道のその他の明示された疾患	K228								02	08	内視鏡的食道・胃静脈瘤結紮術	K533-2															
			食道の疾患，詳細不明	K229								02	08	バルーン閉塞下逆行性経静脈的塞栓術	K668-2															
			他に分類される疾患における食道の障害	K23$								02	11	内視鏡的大腸ポリープ・粘膜切除術	K721$															
			部位不明の消化性潰瘍	K27$								02	12	血管塞栓術(頭部、胸腔、腹腔内血管等)	K615$															
			胃空腸潰瘍	K28$							食道アカラシア形成手術等	01	06	食道アカラシア形成手術	K530															
			胃炎及び十二指腸炎	K29$								01	07	腹腔鏡下食道アカラシア形成手術	K530-2															
			機能性ディスペプシア	K30								01	09	噴門形成術	K667															
			急性胃拡張	K310								01	10	腹腔鏡下噴門形成術	K667-2															
			幽門けいれん<痙攣>，他に分類されないもの	K313								01	13	胃局所切除術	K654-2															
			十二指腸閉塞	K315								01	13	腹腔鏡下胃局所切除術	K654-3$															
			胃及び十二指腸瘻	K316								01	13	胃切除術　単純切除術	K6551															
			胃及び十二指腸のその他の明示された疾患	K318								01	13	腹腔鏡下胃切除術　単純切除術	K655-21															
			その他の非感染性胃腸炎及び非感染性大腸炎	K52$								01	14	胃全摘術　単純全摘術	K6571															
			過敏性腸症候群	K58$								01	14	腹腔鏡下胃全摘術　単純全摘術	K657-21															
			放射線直腸炎	K627								01	15	食道切除再建術	K525$															
			腸潰瘍	K633								01	15	非開胸食道抜去術(消化管再建手術を併施するもの)	K525-3															
			腸下垂(症)	K634								01	16	食道縫合術(穿孔、損傷)	K520$															
			腸のその他の明示された疾患	K638								01	16	食道周囲膿瘍切開誘導術　開胸手術	K5211															
			腸の疾患，詳細不明	K639								01	16	食道周囲膿瘍切開誘導術　その他のもの(頸部手術を含む。)	K5213															
			腸性吸収不良(症)	K90$																										
			胃腸手術に続発する嘔吐	K910																										
			胃手術後症候群	K911																										
			術後吸収不良，他に分類されないもの	K912																										
			結腸瘻<人工肛門>及び小腸瘻の機能障害	K914																										
			消化器系のその他の疾患	K92$																										
			他に分類される疾患におけるその他の消化器の障害	K93$																										
06	0140	胃十二指腸潰瘍、胃憩室症、幽門狭窄(穿孔を伴わないもの)	胃潰瘍，急性，出血を伴うもの	K250							手術なし	99	99	手術なし						1	2	中心静脈注射	G005	1	1	肺炎等	040080			
			胃潰瘍，慢性，出血又は穿孔を伴わないもの	K257							その他の手術あり	97	06	内視鏡的消化管止血術	K654					1	1	人工呼吸	J045$	1	1	誤嚥性肺炎	040081			
			胃潰瘍，急性，出血又は穿孔を伴わないもの	K253								97	07	試験開腹術	K636									1	1	腎臓または尿路の感染症	110310			
			胃潰瘍，慢性又は詳細不明，出血を伴うもの	K254								97	07	腹腔鏡下試験開腹術	K636-3									1	3	敗血症	180010			
			胃潰瘍，急性又は慢性の別不明，出血又は穿孔を伴わないもの	K259								97	07	腹腔鏡下試験切除術	K636-4															
			十二指腸潰瘍，慢性又は詳細不明，出血を伴うもの	K264								97	97		その他のKコード															
			十二指腸潰瘍，急性，出血又は穿孔を伴わないもの	K263							胃切除術　単純切除術等	01	02	胃切除術　単純切除術	K6551															
			十二指腸潰瘍，慢性，出血又は穿孔を伴わないもの	K267								01	02	胃局所切除術	K654-2															
			十二指腸潰瘍，急性，出血を伴うもの	K260								01	02	腹腔鏡下胃局所切除術	K654-3$															
			十二指腸潰瘍，急性又は慢性の別不明，出血又は穿孔を伴わないもの	K269								01	02	腹腔鏡下胃切除術　単純切除術	K655-21															
			成人の肥厚性幽門狭窄	K311								01	02	胃全摘術　単純全摘術	K6571															
			胃の砂時計状狭窄	K312								01	02	腹腔鏡下胃全摘術　単純全摘術	K657-21															
			胃憩室	K314								01	02	食道下部迷走神経切除術(幹迷切)　胃切除術を併施するもの	K6593															
												01	02	腹腔鏡下食道下部迷走神経切断術(幹迷切)	K659-2															
												01	02	食道下部迷走神経選択的切除術　胃切除術を併施するもの	K6603															

診断群分類			医療資源を最も投入した傷病名		病態等分類			年齢、出生時体重等			手術					手術・処置等1				手術・処置等2				定義副傷病				重症度等		
MDC	コード	分類名	ICD名称	ICDコード	対応コード	フラグ	病態区分	コード	フラグ	年齢、出生時体重	手術分岐	対応コード	フラグ	点数表名称	区分番号等	対応コード	フラグ	処置等名称	区分番号等	対応コード	フラグ	処置等名称	区分番号等	対応コード	フラグ	疾患名	疾患コードまたはICDコード	対応コード	フラグ	重症度等
												01	04	食道下部迷走神経切除術(幹迷切) 単独のもの	K6591															
												01	04	食道下部迷走神経切除術(幹迷切) ドレナージを併施するもの	K6592															
												01	04	食道下部迷走神経選択的切除術 単独のもの	K6601															
												01	04	食道下部迷走神経選択的切除術 ドレナージを併施するもの	K6602															
												01	05	腹腔鏡下胃、十二指腸潰瘍穿孔縫合術	K647-2															
												01	05	内視鏡下胃、十二指腸穿孔瘻孔閉鎖術	K647-3															
												01	05	腹腔鏡下食道下部迷走神経選択的切除術	K660-2															
06	0141	胃十二指腸潰瘍、胃憩室症、幽門狭窄(穿孔を伴うもの)	胃潰瘍, 急性, 穿孔を伴うもの	K251							手術なし	99	99	手術なし						1	2	中心静脈注射	G005							
			胃潰瘍, 急性, 出血及び穿孔の両者を伴うもの	K252							その他の手術あり	97	06	内視鏡的消化管止血術	K654					1	1	人工呼吸	J045$							
			胃潰瘍, 慢性又は詳細不明, 穿孔を伴うもの	K255								97	07	試験開腹術	K636															
			胃潰瘍, 慢性又は詳細不明, 出血及び穿孔の両者を伴うもの	K256								97	07	腹腔鏡下試験開腹術	K636-3															
			十二指腸潰瘍, 急性, 穿孔を伴うもの	K261								97	07	腹腔鏡下試験切除術	K636-4															
			十二指腸潰瘍, 急性, 出血及び穿孔の両者を伴うもの	K262								97	97		その他のKコード															
			十二指腸潰瘍, 慢性又は詳細不明, 穿孔を伴うもの	K265							急性汎発性腹膜炎手術等	01	01	急性汎発性腹膜炎手術	K639															
			十二指腸潰瘍, 慢性又は詳細不明, 出血及び穿孔の両者を伴うもの	K266								01	01	腹腔鏡下汎発性腹膜炎手術	K639-3															
												01	02	胃局所切除術	K654-2															
												01	02	腹腔鏡下胃局所切除術	K654-3$															
												01	02	胃切除術 単純切除術	K6551															
												01	02	腹腔鏡下胃切除術 単純切除術	K655-21															
												01	02	胃全摘術 単純全摘術	K6571															
												01	02	腹腔鏡下胃全摘術 単純全摘術	K657-21															
												01	02	食道下部迷走神経切除術(幹迷切) 胃切除術を併施するもの	K6593															
												01	02	腹腔鏡下食道下部迷走神経切断術(幹迷切)	K659-2															
												01	02	食道下部迷走神経選択的切除術 胃切除術を併施するもの	K6603															
												01	04	食道下部迷走神経切除術(幹迷切) 単独のもの	K6591															
												01	04	食道下部迷走神経切除術(幹迷切) ドレナージを併施するもの	K6592															
												01	04	食道下部迷走神経選択的切除術 単独のもの	K6601															
												01	04	食道下部迷走神経選択的切除術 ドレナージを併施するもの	K6602															
												01	05	胃縫合術(大網充填術又は被覆術を含む。)	K647															
												01	05	腹腔鏡下胃、十二指腸潰瘍穿孔縫合術	K647-2															
												01	05	内視鏡下胃、十二指腸穿孔瘻孔閉鎖術	K647-3															
												01	05	腹腔鏡下食道下部迷走神経選択的切除術	K660-2															
06	0150	虫垂炎	急性虫垂炎	K35$							手術なし	99	99	手術なし						1	3	人工腎臓 その他の場合	J0384	1	1	腹膜炎、腹腔内膿瘍(女性器臓器を除く。)	060370			
			その他の虫垂炎	K36							その他の手術あり	97	97		その他のKコード					1	2	中心静脈注射	G005	1	2	心不全	050130			
			詳細不明の虫垂炎	K37							虫垂切除術 虫垂周囲膿瘍を伴わないもの等	03	06	虫垂切除術 虫垂周囲膿瘍を伴わないもの	K7181					1	1	人工呼吸	J045$	1	3	ヘルニアの記載のない腸閉塞	060210			
			虫垂のその他の疾患	K38$								03	07	腹腔鏡下虫垂切除術 虫垂周囲膿瘍を伴わないもの	K718-21															
											虫垂切除術 虫垂周囲膿瘍を伴うもの等	02	03	虫垂切除術 虫垂周囲膿瘍を伴うもの	K7182															
												02	04	限局性腹腔膿瘍手術 ダグラス窩膿瘍	K6372															
												02	04	限局性腹腔膿瘍手術 虫垂周囲膿瘍	K6373															
												02	04	経皮的腹腔膿瘍ドレナージ術	K637-2															
												02	05	腹腔鏡下虫垂切除術 虫垂周囲膿瘍を伴うもの	K718-22															
											結腸切除術 小範囲切除等	01	01	結腸切除術 小範囲切除	K7191															
												01	01	結腸切除術 結腸半側切除	K7192															
												01	02	急性汎発性腹膜炎手術	K639															
												01	02	腹腔鏡下汎発性腹膜炎手術	K639-3															
06	0160	鼠径ヘルニア	そけい＜鼠径＞ヘルニア	K40$				00	0	15歳以上	手術なし	99	99	手術なし						1	3	人工腎臓 その他の場合	J0384							
								15	1	15歳未満	その他の手術あり	97	97		その他のKコード					1	2	中心静脈注射	G005							
											小腸切除術 悪性腫瘍手術以外の切除術等	02	03	小腸切除術 悪性腫瘍手術以外の切除術	K7161					1	1	人工呼吸	J045$							
												02	03	大網切除術	K641															
											ヘルニア手術 鼠径ヘルニア等	01	01	ヘルニア手術 鼠径ヘルニア	K6335															
												01	02	腹腔鏡下鼠径ヘルニア手術(両側)	K634															

診断群分類			医療資源を最も投入した傷病名		病態等分類			年齢、出生時体重等			手術					手術・処置等1				手術・処置等2				定義副傷病				重症度等		
MDC	コード	分類名	ICD名称	ICDコード	対応コード	フラグ	病態区分	コード	フラグ	年齢、出生時体重	手術分岐	対応コード	フラグ	点数表名称	区分番号等	対応コード	フラグ	処置等名称	区分番号等	対応コード	フラグ	処置等名称	区分番号等	対応コード	フラグ	疾患名	疾患コードまたはICDコード	対応コード	フラグ	重症度等
06	0170	閉塞、壊疽のない腹腔のヘルニア	大腿＜股＞ヘルニア	K41$							手術なし	99	99	手術なし						1	3	人工腎臓 その他の場合	J0384							
			臍ヘルニア	K42$							その他の手術あり	97	03	動脈(皮)弁術、筋(皮)弁術	K016					1	2	中心静脈注射	G005							
			腹壁ヘルニア	K43$								97	04	筋膜移植術 その他のもの	K0332					1	1	人工呼吸	J045$							
			その他の腹部ヘルニア	K45$								97	05	皮弁作成術、移動術、切断術、遷延皮弁術	K015$															
			詳細不明の腹部ヘルニア	K46$								97	97		その他のKコード															
											ヘルニア手術 腹壁瘢痕ヘルニア等	02	02	ヘルニア手術 腹壁瘢痕ヘルニア	K6331															
												02	02	ヘルニア手術 半月状線ヘルニア、白線ヘルニア、腹直筋離開	K6332															
												02	02	ヘルニア手術 臍ヘルニア	K6333															
												02	02	ヘルニア手術 臍帯ヘルニア	K6334															
												02	02	ヘルニア手術 大腿ヘルニア	K6336															
												02	02	ヘルニア手術 腰ヘルニア	K6337															
												02	02	ヘルニア手術 骨盤部ヘルニア(閉鎖孔ヘルニア、坐骨ヘルニア、会陰ヘルニア)	K6338															
												02	02	ヘルニア手術 内ヘルニア	K6339															
												02	02	腹腔鏡下ヘルニア手術	K633-2$															
											小腸切除術 悪性腫瘍手術以外の切除術	01	01	小腸切除術 悪性腫瘍手術以外の切除術	K7161															
06	0180	クローン病等	クローン＜Crohn＞病[限局性腸炎]	K50$				00	0	6歳以上	手術なし	99	99	手術なし		1	2	痔瘻根治手術	K746$	4	9	インフリキシマブ		1	1	腹膜炎、腹腔内膿瘍(女性器を除く。)	060370			
			肛門及び直腸の潰瘍	K626				06	1	6歳未満	その他の手術あり	97	97		その他のKコード	1	2	人工肛門造設術	K726	4	9	ウステキヌマブ		1	3	腎臓または尿路の感染症	110310			
											小腸切除術 悪性腫瘍手術以外の切除術等	01	03	小腸切除術 悪性腫瘍手術以外の切除術	K7161	0	1	カプセル型内視鏡		3	5	血球成分除去療法	J041-2	1	3	敗血症	180010			
												01	03	結腸切除術	K719$					2	4	アダリムマブ								
												01	04	腹腔鏡下小腸切除術	K716-2$					2	4	ベドリズマブ								
												01	04	腹腔鏡下結腸切除術	K719-2$					1	2	中心静脈注射	G005							
												01	06	小腸瘻閉鎖術	K730$					1	1	人工呼吸	J045$							
												01	07	結腸瘻閉鎖術	K731$															
												01	08	人工肛門閉鎖術	K732$															
												01	08	小腸・結腸狭窄部拡張術(内視鏡によるもの)	K735-2															
												01	09	腸狭窄部切開縫合術	K728															
												01	10	直腸切除・切断術 超低位前方切除術(経肛門的結腸嚢肛門吻合によるもの)	K7403															
												01	10	腹腔鏡下直腸切除・切断術 切除術	K740-21															
												01	10	腹腔鏡下直腸切除・切断術 低位前方切除術	K740-22															
06	0185	潰瘍性大腸炎	潰瘍性大腸炎	K51$				00	0	6歳以上	手術なし	99	99	手術なし		1	2	人工肛門造設術	K726	5	9	インフリキシマブ		1	3	敗血症	180010			
			巨大結腸, 他に分類されないもの	K593				06	1	6歳未満	その他の手術あり	97	97		その他のKコード	1	2	腹腔鏡下人工肛門造設術	K726-2	5	8	ゴリムマブ								
											結腸切除術等	01	02	結腸切除術	K719$	0	1	カプセル型内視鏡		4	5	血球成分除去療法	J041-2							
												01	02	全結腸・直腸切除嚢肛門吻合術	K719-5					3	4	アダリムマブ								
												01	03	腹腔鏡下結腸切除術	K719-2$					3	4	ベドリズマブ								
												01	05	腸閉鎖症手術	K729$					2	3	タクロリムス(外用薬を除く。)								
												01	05	腹腔鏡下腸閉鎖症手術	K729-3					1	2	中心静脈注射	G005							
												01	06	小腸瘻閉鎖術	K730$					1	1	人工呼吸	J045$							
												01	07	結腸瘻閉鎖術	K731$															
												01	08	人工肛門閉鎖術	K732$															
												01	09	直腸切除・切断術 超低位前方切除術(経肛門的結腸嚢肛門吻合によるもの)	K7403															
												01	09	腹腔鏡下直腸切除・切断術 切除術	K740-21															
												01	09	腹腔鏡下直腸切除・切断術 低位前方切除術	K740-22															
06	0190	虚血性腸炎	腸の血行障害	K55$							手術なし	99	99	手術なし						1	3	人工腎臓 その他の場合	J0384	1	3	播種性血管内凝固症候群	130100			
											手術あり	97	01	小腸切除術 悪性腫瘍手術以外の切除術+人工肛門造設術	K7161+K726					1	2	中心静脈注射	G005							
												97	01	腹腔鏡下小腸切除術+人工肛門造設術	K716-2$+K726					1	1	人工呼吸	J045$							
												97	01	結腸切除術+人工肛門造設術	K719$+K726															
												97	01	腹腔鏡下結腸切除術+人工肛門造設術	K719-2$+K726															
												97	02	小腸切除術 悪性腫瘍手術以外の切除術	K7161															
												97	02	結腸切除術	K719$															
												97	03	腹腔鏡下小腸切除術	K716-2$															
												97	03	腹腔鏡下結腸切除術	K719-2$															
												97	04	人工肛門造設術	K726															
												97	05	小腸瘻閉鎖術	K730$															
												97	06	結腸瘻閉鎖術	K731$															
												97	07	人工肛門閉鎖術	K732$															
												97	08	腸狭窄部切開縫合術	K728															
												97	09	腸管癒着症手術	K714															
												97	97		その他のKコード															

診断群分類			医療資源を最も投入した傷病名		病態等分類			年齢、出生時体重等			手術					手術・処置等1				手術・処置等2				定義副傷病				重症度等		
MDC	コード	分類名	ICD名称	ICDコード	対応コード	フラグ	病態区分	コード	フラグ	年齢、出生時体重	手術分岐	対応コード	フラグ	点数表名称	区分番号等	対応コード	フラグ	処置等名称	区分番号等	対応コード	フラグ	処置等名称	区分番号等	対応コード	フラグ	疾患名	疾患コードまたはICDコード	対応コード	フラグ	重症度等
06	0200	腸重積	腸重積症	K561							手術なし	99	99	手術なし						1	3	人工腎臓 その他の場合	J0384							
											その他の手術あり	97	03	小腸切除術 悪性腫瘍手術以外の切除術	K7161					1	2	中心静脈注射	G005							
												97	03	結腸切除術	K719$					1	1	人工呼吸	J045$							
												97	04	腸管癒着症手術	K714															
												97	97		その他のKコード															
											腸重積症整復術 観血的なもの等	02	02	腸重積症整復術 観血的なもの	K7152															
												02	02	腹腔鏡下腸重積症整復術	K715-2															
											腸重積症整復術 非観血的なもの	01	01	腸重積症整復術 非観血的なもの	K7151															
06	0210	ヘルニアの記載のない腸閉塞	麻痺性イレウス	K560							手術なし	99	99	手術なし		1	1	イレウス用ロングチューブ挿入法	J034	1	3	人工腎臓 その他の場合	J0384	1	1	肺炎等	040080			
			軸捻(転)	K562							手術あり	97	01	腸管癒着症手術	K714					1	2	中心静脈注射	G005	1	1	誤嚥性肺炎	040081			
			胆石性イレウス	K563								97	01	腹腔鏡下腸管癒着剥離術	K714-2					1	1	人工呼吸	J045$	1	1	腎臓または尿路の感染症	110310			
			その他の腸管かん<嵌>頓	K564								97	02	小腸切除術 悪性腫瘍手術以外の切除術	K7161									1	2	敗血症	180010			
			閉塞を伴う腸癒着[索条物]	K565								97	02	結腸切除術	K719$															
			その他及び詳細不明の腸閉塞	K566								97	03	人工肛門造設術	K726															
			イレウス、詳細不明	K567								97	03	腹腔鏡下人工肛門造設術	K726-2															
			術後腸閉塞	K913								97	04	小腸・結腸狭窄部拡張術(内視鏡によるもの)	K735-2															
												97	04	下部消化管ステント留置術	K735-4															
												97	97		その他のKコード															
06	0220	直腸脱、肛門脱	肛門脱<脱肛>	K622							手術なし	99	99	手術なし						1	3	人工腎臓 その他の場合	J0384							
			直腸脱	K623							手術あり	97	01	直腸脱手術 直腸挙上固定を行うもの	K7422					1	2	中心静脈注射	G005							
												97	01	直腸脱手術 骨盤底形成を行うもの	K7423					1	1	人工呼吸	J045$							
												97	01	直腸脱手術 腹会陰からのもの(腸切除を含む。)	K7424															
												97	01	腹腔鏡下直腸脱手術	K742-2															
												97	02	直腸脱手術 経会陰によるもの	K7421$															
												97	03	肛門括約筋形成手術	K750$															
												97	05	人工肛門造設術	K726															
												97	06	痔核手術(脱肛を含む。) 根治手術(硬化療法(四段階注射法によるもの)を伴わないもの)	K7434															
												97	06	痔核手術(脱肛を含む。) 根治手術(硬化療法(四段階注射法によるもの)を伴うもの)	K7435															
												97	06	痔核手術(脱肛を含む。) PPH	K7436															
												97	07	肛門形成手術 直腸粘膜脱形成手術	K7522															
												97	08	皮弁作成術、移動術、切断術、遷延皮弁術	K015$															
												97	08	動脈(皮)弁術、筋(皮)弁術	K016															
												97	97		その他のKコード															
06	0230	肛門周囲膿瘍	肛門膿瘍	K610							手術なし	99	99	手術なし						1	3	人工腎臓 その他の場合	J0384							
			直腸膿瘍	K611							手術あり	97	01	直腸周囲膿瘍切開術	K737					1	2	中心静脈注射	G005							
			肛門直腸膿瘍	K612								97	01	肛門周囲膿瘍切開術	K745					1	1	人工呼吸	J045$							
			坐骨直腸膿瘍	K613								97	01	痔瘻根治手術	K746$															
			(肛門)括約筋内膿瘍	K614								97	01	高位直腸瘻手術	K746-2															
			肛門及び直腸のその他の明示された疾患	K628								97	02	肛門括約筋形成手術 組織置換によるもの	K7502															
												97	03	人工肛門造設術	K726															
												97	97		その他のKコード															
06	0235	痔瘻	痔瘻	K603							手術なし	99	99	手術なし						1	3	人工腎臓 その他の場合	J0384							
			直腸瘻	K604							手術あり	97	01	痔瘻根治手術 複雑なもの+肛門括約筋形成手術 組織置換によるもの	K7462+K7502					1	2	中心静脈注射	G005							
			肛門直腸瘻	K605								97	02	痔瘻根治手術 複雑なもの	K7462					1	1	人工呼吸	J045$							
												97	02	高位直腸瘻手術	K746-2															
												97	03	痔瘻根治手術 単純なもの	K7461															
												97	04	人工肛門造設術	K726															
												97	05	肛門括約筋形成手術 組織置換によるもの	K7502															
												97	97		その他のKコード															
06	0241	痔核	肛門及び直腸の出血	K625							手術なし	99	99	手術なし						1	3	人工腎臓 その他の場合	J0384							
			痔核及び肛門周囲静脈血栓症	K64$							手術あり	97	01	痔核手術(脱肛を含む。) 根治手術(硬化療法(四段階注射法によるもの)を伴わないもの)	K7434					1	2	中心静脈注射	G005							
												97	01	痔核手術(脱肛を含む。) 根治手術(硬化療法(四段階注射法によるもの)を伴うもの)	K7435					1	1	人工呼吸	J045$							
												97	01	痔核手術(脱肛を含む。) PPH	K7436															
												97	01	痔核手術後狭窄拡張手術	K743-4															
												97	02	痔核手術(脱肛を含む。) 硬化療法	K7431															
												97	02	痔核手術(脱肛を含む。) 硬化療法(四段階注射法によるもの)	K7432															
												97	02	痔核手術(脱肛を含む。) 結紮術、焼灼術、血栓摘出術	K7433															
												97	02	肛門括約筋切開術	K743-2															

診断群分類			医療資源を最も投入した傷病名		病態等分類			年齢、出生時体重等			手術					手術・処置等1				手術・処置等2				定義副傷病				重症度等		
MDC	コード	分類名	ICD名称	ICDコード	対応コード	フラグ	病態区分	コード	フラグ	年齢、出生時体重	手術分岐	対応コード	フラグ	点数表名称	区分番号等	対応コード	フラグ	処置等名称	区分番号等	対応コード	フラグ	処置等名称	区分番号等	対応コード	フラグ	疾患名	疾患コードまたはICDコード	対応コード	フラグ	重症度等
												97	03	直腸狭窄形成手術	K741															
												97	97		その他のKコード															
06	0250	尖圭コンジローム	肛門性器(性病性)いぼ<疣><疣贅>	A630							手術なし	99	99	手術なし						1	3	人工腎臓 その他の場合	J0384							
											手術あり	97	01	肛門良性腫瘍、肛門ポリープ、肛門尖圭コンジローム切除術	K747					1	2	中心静脈注射	G005							
												97	97		その他のKコード					1	1	人工呼吸	J045$							
06	0260	肛門狭窄、肛門裂溝	急性裂肛	K600							手術なし	99	99	手術なし						1	3	人工腎臓 その他の場合	J0384							
			慢性裂肛	K601							手術あり	97	01	痔核手術(脱肛を含む。) 根治手術(硬化療法(四段階注射法によるもの)を伴わないもの)	K7434					1	2	中心静脈注射	G005							
			裂肛, 詳細不明	K602								97	01	痔核手術(脱肛を含む。) 根治手術(硬化療法(四段階注射法によるもの)を伴うもの)	K7435					1	1	人工呼吸	J045$							
			肛門及び直腸の狭窄	K624								97	01	痔核手術後狭窄拡張手術	K743-4															
												97	01	裂肛又は肛門潰瘍根治手術	K744															
												97	01	肛門拡張術(観血的なもの)	K749															
												97	01	肛門括約筋形成手術	K750$															
												97	01	肛門形成手術 肛門狭窄形成手術	K7521															
												97	97		その他のKコード															
06	0270	劇症肝炎、急性肝不全、急性肝炎	急性A型肝炎, 肝性昏睡を伴うもの	B150							手術なし	99	99	手術なし						4	6	吸着式血液浄化法	J041							
			急性A型肝炎, 肝性昏睡を伴わないもの	B159							手術あり	97	97	手術あり						4	5	血漿交換療法	J039							
			急性B型肝炎, デルタ因子(重複感染)及び肝性昏睡を伴うもの	B160																1	4	持続緩徐式血液濾過	J038-2							
			急性B型肝炎, デルタ因子(重複感染)を伴い, 肝性昏睡を伴わないもの	B161																1	3	人工腎臓 その他の場合	J0384							
			急性B型肝炎, デルタ因子を伴わず, 肝性昏睡を伴うもの	B162																1	2	中心静脈注射	G005							
			急性B型肝炎, デルタ因子及び肝性昏睡を伴わないもの	B169																1	1	人工呼吸	J045$							
			B型肝炎キャリア<病原体保有者>の急性デルタ(重)感染症	B170																										
			急性C型肝炎	B171																										
			急性E型肝炎	B172																										
			その他の明示された急性ウイルス性肝炎	B178																										
			急性ウイルス性肝炎, 詳細不明	B179																										
			詳細不明のウイルス性肝炎	B19$																										
			サイトメガロウイルス(性)肝炎	B251																										
			胆汁うっ滞を伴う中毒性肝疾患	K710																										
			肝え<壊>死を伴う中毒性肝疾患	K711																										
			急性肝炎を伴う中毒性肝疾患	K712																										
			中毒性肝疾患, 詳細不明	K719																										
			急性及び亜急性肝不全	K720																										
			中心性出血性肝え<壊>死	K762																										
			肝梗塞	K763																										
06	0280	アルコール性肝障害	アルコール性肝疾患	K70$								99	99	手術なし						1	3	人工腎臓 その他の場合	J0384							
												97	97	手術あり						1	2	中心静脈注射	G005							
																				1	1	人工呼吸	J045$							
06	0290	慢性肝炎(慢性C型肝炎を除く。)	慢性B型ウイルス性肝炎, デルタ因子(重複感染)を伴うもの	B180							手術なし	99	99	手術なし						2	9	IFN-β(7日以上投与した場合に限る。)		1	2	劇症肝炎、急性肝不全、急性肝炎	060270			
			慢性B型ウイルス性肝炎, デルタ因子(重複感染)を伴わないもの	B181							手術あり	97	97	手術あり						1	5	IFN-α		1	2	肝硬変(胆汁性肝硬変を含む。)	060300			
			その他の慢性ウイルス性肝炎	B188																										
			慢性ウイルス性肝炎, 詳細不明	B189																										
			慢性持続性肝炎を伴う中毒性肝疾患	K713																										
			慢性小葉(性)肝炎を伴う中毒性肝疾患	K714																										
			慢性活動性肝炎を伴う中毒性肝疾患	K715																										
			肝炎を伴う中毒性肝疾患, 他に分類されないもの	K716																										
			その他の肝障害を伴う中毒性肝疾患	K718																										
			慢性肝炎, 他に分類されないもの	K73$																										
			肉芽腫性肝炎, 他に分類されないもの	K753																										
			自己免疫性肝炎	K754																										
			その他の明示された炎症性肝疾患	K758																										
			脂肪肝<肝の脂肪化>, 他に分類されないもの	K760																										
			慢性(受動性)うっ血肝	K761																										
			他に分類される疾患における肝障害	K77$																										

診断群分類			医療資源を最も投入した傷病名		病態等分類			年齢、出生時体重等			手術					手術・処置等1				手術・処置等2				定義副傷病				重症度等		
MDC	コード	分類名	ICD名称	ICDコード	対応コード	フラグ	病態区分	コード	フラグ	年齢、出生時体重	手術分岐	対応コード	フラグ	点数表名称	区分番号等	対応コード	フラグ	処置等名称	区分番号等	対応コード	フラグ	処置等名称	区分番号等	対応コード	フラグ	疾患名	疾患コードまたはICDコード	対応コード	フラグ	重症度等
06	0295	慢性C型肝炎	慢性C型ウイルス性肝炎	B182							手術なし	99	99	手術なし						5	10	ダクラタスビル塩酸塩／アスナプレビル／ベクラブビル塩酸塩		1	2	胸水、胸膜の疾患(その他)	040190			
											手術あり	97	97	手術あり						5	10	グラゾプレビル水和物+エルバスビルあり		1	2	肝・肝内胆管の悪性腫瘍(続発性を含む。)	060050			
																				5	10	オムビタスビル水和物／パリタプレビル水和物／リトナビル		1	2	肝硬変(胆汁性肝硬変を含む。)	060300			
																				5	10	アスナプレビル+ダクラタスビル塩酸塩あり								
																				5	10	レジパスビル アセトン付加物／ソホスブビル								
																				5	10	ソホスブビル								
																				5	10	ソホスブビル／ベルパタスビル								
																				4	9	IFN-β(7日以上投与した場合に限る。)								
																				3	8	IFN-α+テラプレビルあり								
																				3	8	IFN-α+シメプレビルナトリウムあり								
																				3	8	IFN-α+バニプレビル								
																				1	5	IFN-α								
06	0300	肝硬変(胆汁性肝硬変を含む。)	門脈血栓症	I81							手術なし	99	99	手術なし		1	3	限局性腹腔膿瘍手術	K637$	3	6	吸着式血液浄化法	J041	1	1	胸水、胸膜の疾患(その他)	040190			
			バッド・キアリ<Budd－Chiari>症候群	I820							その他の手術あり	97	97		その他のKコード	1	3	経皮的腹腔膿瘍ドレナージ術	K637-2	3	5	血漿交換療法	J039	1	1	腹膜炎、腹腔内膿瘍(女性器臓器を除く。)	060370			
			出血を伴う食道静脈瘤	I850							食道・胃静脈瘤手術等	01	01	食道・胃静脈瘤手術	K532$	1	3	急性汎発性腹膜炎手術	K639	1	4	持続緩徐式血液濾過	J038-2	1	1	敗血症	180010			
			出血を伴わない食道静脈瘤	I859								01	01	食道静脈瘤手術(開腹)	K532-2	1	3	腹腔鏡下汎発性腹膜炎手術	K639-3	1	3	人工腎臓 その他の場合	J0384	1	2	腎臓または尿路の感染症	110310			
			胃静脈瘤	I864								01	01	腹腔鏡下食道静脈瘤手術(胃上部血行遮断術)	K532-3	1	3	胃瘻造設術(経皮的内視鏡下胃瘻造設術、腹腔鏡下胃瘻造設術を含む。)	K664	1	2	中心静脈注射	G005							
			他に分類される疾患における出血を伴わない食道静脈瘤	I982								01	01	門脈体循環静脈吻合術(門脈圧亢進症手術)	K621	1	3	胃瘻閉鎖術	K665$	1	1	人工呼吸	J045$							
			他に分類される疾患における出血を伴う食道静脈瘤	I983								01	01	胃横断術(静脈瘤手術)	K668	1	3	胃瘻抜去術	K665-2											
			肝線維症及び肝硬変を伴う中毒性肝疾患	K717								01	02	脾摘出術	K711	1	3	腸瘻、虫垂瘻造設術	K725											
			慢性肝不全	K721								01	02	腹腔鏡下脾摘出術	K711-2	1	3	腹腔鏡下腸瘻、虫垂瘻造設術	K725-2											
			肝不全，詳細不明	K729								01	03	胸水・腹水濾過濃縮再静注法	K635	1	3	人工肛門造設術	K726											
			肝線維症	K740												1	2	血管塞栓術(頭部、胸腔、腹腔内血管等)	K615$											
			肝硬化症	K741												1	1	食道・胃静脈瘤硬化療法(内視鏡によるもの)(一連として)	K533											
			肝硬化症を伴う肝線維症	K742												1	1	内視鏡的食道・胃静脈瘤結紮術	K533-2											
			原発性胆汁性肝硬変	K743												1	1	内視鏡的消化管止血術	K654											
			続発性胆汁性肝硬変	K744												1	1	バルーン閉塞下逆行性経静脈的塞栓術	K668-2											
			胆汁性肝硬変，詳細不明	K745																										
			その他及び詳細不明の肝硬変	K746																										
			肝静脈閉塞性疾患	K765																										
			門脈圧亢進(症)	K766																										
06	0310	肝膿瘍(細菌性・寄生虫性疾患を含む。)	アメーバ性肝膿瘍	A064							手術なし	99	99	手術なし		1	2	急性汎発性腹膜炎手術	K639	1	3	人工腎臓 その他の場合	J0384	1	3	播種性血管内凝固症候群	130100			
			肝膿瘍	K750							手術あり	97	01	肝切除術	K695$	1	2	腹腔鏡下汎発性腹膜炎手術	K639-3	1	2	中心静脈注射	G005							
			門脈の静脈炎	K751								97	01	腹腔鏡下肝切除術	K695-2$	1	2	胃瘻造設術(経皮的内視鏡下胃瘻造設術、腹腔鏡下胃瘻造設術を含む。)	K664	1	1	人工呼吸	J045$							
			非特異的反応性肝炎	K752								97	02	限局性腹腔膿瘍手術 横隔膜下膿瘍	K6371	1	2	胃瘻閉鎖術	K665$											
												97	02	経皮的腹腔膿瘍ドレナージ術	K637-2	1	2	胃瘻抜去術	K665-2											
												97	02	肝膿瘍切開術	K691$	1	2	腸瘻、虫垂瘻造設術	K725											
												97	02	経皮的肝膿瘍ドレナージ術	K691-2	1	2	腹腔鏡下腸瘻、虫垂瘻造設術	K725-2											
												97	02	肝嚢胞、肝膿瘍摘出術	K694	1	2	人工肛門造設術	K726											
												97	97		その他のKコード	1	1	肝内胆管外瘻造設術 開腹によるもの	K6971											
																1	1	肝内胆管外瘻造設術 経皮経肝によるもの	K6972											
06	0320	肝嚢胞	その他の明示された肝疾患	K768							手術なし	99	99	手術なし		1	2	限局性腹腔膿瘍手術	K637$	1	3	人工腎臓 その他の場合	J0384							
											手術あり	97	01	肝切除術	K695$	1	2	経皮的腹腔膿瘍ドレナージ術	K637-2	1	2	中心静脈注射	G005							

診断群分類			医療資源を最も投入した傷病名		病態等分類			年齢、出生時体重等			手術					手術・処置等1				手術・処置等2				定義副傷病				重症度等		
MDC	コード	分類名	ICD名称	ICDコード	対応コード	フラグ	病態区分	コード	フラグ	年齢、出生時体重	手術分岐	対応コード	フラグ	点数表名称	区分番号等	対応コード	フラグ	処置等名称	区分番号等	対応コード	フラグ	処置等名称	区分番号等	対応コード	フラグ	疾患名	疾患コードまたはICDコード	対応コード	フラグ	重症度等
												97	01	腹腔鏡下肝切除術	K695-2$	1	2	急性汎発性腹膜炎手術	K639	1	1	人工呼吸	J045$							
												97	02	肝嚢胞切開又は縫縮術	K692	1	2	腹腔鏡下汎発性腹膜炎手術	K639-3											
												97	02	腹腔鏡下肝嚢胞切開術	K692-2	1	2	胃瘻造設術（経皮的内視鏡下胃瘻造設術、腹腔鏡下胃瘻造設術を含む。）	K664											
												97	02	肝嚢胞、肝膿瘍摘出術	K694	1	2	胃瘻閉鎖術	K665$											
												97	97		その他のKｺｰﾄﾞ	1	2	胃瘻抜去術	K665-2											
																1	2	腸瘻、虫垂瘻造設術	K725											
																1	2	腹腔鏡下腸瘻、虫垂瘻造設術	K725-2											
																1	2	人工肛門造設術	K726											
																1	1	肝内胆管外瘻造設術　開腹によるもの	K6971											
																1	1	肝内胆管外瘻造設術　経皮経肝によるもの	K6972											
06	0330	胆嚢疾患（胆嚢結石など）	胆のう＜嚢＞炎を伴わない胆のう＜嚢＞結石	K802							手術なし	99	99	手術なし		1	2	限局性腹腔膿瘍手術	K637$	1	3	人工腎臓　その他の場合	J0384							
			その他の胆石症	K808							その他の手術あり	97	97		その他のKｺｰﾄﾞ	1	2	経皮的腹腔膿瘍ドレナージ術	K637-2	1	2	中心静脈注射	G005							
											腹腔鏡下胆嚢摘出術等	02	02	腹腔鏡下胆嚢摘出術	K672-2	1	2	急性汎発性腹膜炎手術	K639	1	1	人工呼吸	J045$							
												02	02	胆嚢切開結石摘出術	K670	1	2	腹腔鏡下汎発性腹膜炎手術	K639-3											
											胆嚢摘出術	01	01	胆嚢摘出術	K672	1	2	肝内胆管（肝管）胃（腸）吻合術	K696											
																1	1	胆管外瘻造設術　開腹によるもの	K6821											
																1	1	胆管外瘻造設術　経皮経肝によるもの	K6822											
																1	1	経皮的胆管ドレナージ術	K682-2											
																1	1	内視鏡的経鼻胆管ドレナージ術（ENBD）	K682-3											
																1	1	内視鏡的胆道ステント留置術	K688											
06	0335	胆嚢水腫、胆嚢炎等	消化器系のその他及び部位不明確の良性新生物＜腫瘍＞，肝外胆管	D135							手術なし	99	99	手術なし		1	2	限局性腹腔膿瘍手術	K637$	1	3	人工腎臓　その他の場合	J0384	1	1	肺炎等	040080			
			急性胆のう＜嚢＞炎を伴う胆のう＜嚢＞結石	K800							その他の手術あり	97	97		その他のKｺｰﾄﾞ	1	2	経皮的腹腔膿瘍ドレナージ術	K637-2	1	2	中心静脈注射	G005	1	1	誤嚥性肺炎	040081			
			その他の胆のう＜嚢＞炎を伴う胆のう＜嚢＞結石	K801							腹腔鏡下胆嚢摘出術等	02	02	腹腔鏡下胆嚢摘出術	K672-2	1	2	急性汎発性腹膜炎手術	K639	1	1	人工呼吸	J045$	1	1	胸水、胸膜の疾患（その他）	040190			
			胆のう＜嚢＞炎	K81$								02	02	胆嚢切開結石摘出術	K670	1	2	腹腔鏡下汎発性腹膜炎手術	K639-3					1	1	腎臓または尿路の感染症	110310			
			胆のう＜嚢＞の閉塞	K820							胆嚢摘出術	01	01	胆嚢摘出術	K672	1	2	内視鏡的経鼻胆管ドレナージ術（ENBD）	K682-3					1	3	肝膿瘍（細菌性・寄生虫性疾患を含む。）	060310			
			胆のう＜嚢＞水腫	K821												1	2	内視鏡的胆道ステント留置術	K688					1	3	敗血症	180010			
			胆のう＜嚢＞の穿孔	K822												1	2	肝内胆管（肝管）胃（腸）吻合術	K696											
			胆のう＜嚢＞瘻（孔）	K823												1	1	胆嚢外瘻造設術	K681											
			胆のう＜嚢＞のコレステロール沈着症	K824												1	1	胆管外瘻造設術　開腹によるもの	K6821											
			胆のう＜嚢＞のその他の明示された疾患	K828												1	1	胆管外瘻造設術　経皮経肝によるもの	K6822											
			胆のう＜嚢＞の疾患，詳細不明	K829												1	1	経皮的胆管ドレナージ術	K682-2											
			胆のう＜嚢＞胞	K835																										
			他に分類される疾患における胆のう＜嚢＞及び胆道の障害	K870																										
06	0340	胆管（肝内外）結石、胆管炎	胆管炎を伴う胆管結石	K803							手術なし	99	99	手術なし		1	4	限局性腹腔膿瘍手術	K637$	1	5	腹膜灌流　その他の腹膜灌流	J0422	1	1	誤嚥性肺炎	040081			
			胆のう＜嚢＞炎を伴う胆管結石	K804							その他の手術あり	97	97		その他のKｺｰﾄﾞ	1	4	経皮的腹腔膿瘍ドレナージ術	K637-2	1	3	人工腎臓　その他の場合	J0384	1	3	肺炎等	040080			
			胆管炎及び胆のう＜嚢＞炎を伴わない胆管結石	K805							限局性腹腔膿瘍手術等	03	05	限局性腹腔膿瘍手術	K637$	1	4	急性汎発性腹膜炎手術	K639	1	2	中心静脈注射	G005	1	3	胸水、胸膜の疾患（その他）	040190			
			胆管炎	K830								03	05	経皮的腹腔膿瘍ドレナージ術	K637-2	1	4	腹腔鏡下汎発性腹膜炎手術	K639-3	1	1	人工呼吸	J045$	1	3	腹膜炎、腹腔内膿瘍（女性器臓器を除く。）	060370			
			胆管閉塞	K831								03	05	急性汎発性腹膜炎手術	K639	1	3	内視鏡的経鼻胆管ドレナージ術（ENBD）	K682-3					1	3	播種性血管内凝固症候群	130100			
			胆管穿孔	K832								03	05	腹腔鏡下汎発性腹膜炎手術	K639-3	1	3	内視鏡的胆道拡張術	K686					1	3	敗血症	180010			
			胆管瘻（孔）	K833								03	05	体外衝撃波胆石破砕術（一連につき）	K678	1	3	内視鏡的胆道ステント留置術	K688											
			オディ＜Oddi＞括約筋れん＜攣＞縮	K834								03	05	胆嚢外瘻造設術	K681	1	1	体外衝撃波胆石破砕術（一連につき）	K678											
			胆道のその他の明示された疾患	K838								03	05	胆管外瘻造設術　開腹によるもの	K6821	1	1	胆嚢外瘻造設術	K681											
			胆道の疾患，詳細不明	K839								03	05	胆管外瘻造設術　経皮経肝によるもの	K6822	1	1	胆管外瘻造設術　開腹によるもの	K6821											
			胆のう＜嚢＞摘出＜除＞後症候群	K915								03	05	経皮的胆管ドレナージ術	K682-2	1	1	胆管外瘻造設術　経皮経肝によるもの	K6822											
												03	05	内視鏡的経鼻胆管ドレナージ術（ENBD）	K682-3	1	1	経皮的胆管ドレナージ術	K682-2											
												03	05	内視鏡的胆道結石除去術	K685$	1	1	内視鏡的胆道結石除去術	K685$											
												03	05	内視鏡的胆道拡張術	K686	1	1	内視鏡的乳頭切開術	K687$											
												03	05	内視鏡的乳頭切開術	K687$	1	1	経皮経肝胆管ステント挿入術	K689											
												03	05	内視鏡的胆道ステント留置術	K688	1	1	経皮経肝バルーン拡張術	K689-2											
												03	05	経皮経肝胆管ステント挿入術	K689															
												03	05	経皮経肝バルーン拡張術	K689-2															

診断群分類			医療資源を最も投入した傷病名		病態等分類			年齢、出生時体重等			手術					手術・処置等1				手術・処置等2				定義副傷病				重症度等		
MDC	コード	分類名	ICD名称	ICDコード	対応コード	フラグ	病態区分	コード	フラグ	年齢、出生時体重	手術分岐	対応コード	フラグ	点数表名称	区分番号等	対応コード	フラグ	処置等名称	区分番号等	対応コード	フラグ	処置等名称	区分番号等	対応コード	フラグ	疾患名	疾患コードまたはICDコード	対応コード	フラグ	重症度等
											腹腔鏡下胆嚢摘出術等	02	04	腹腔鏡下胆嚢摘出術	K672-2															
												02	04	胆管切開術	K669															
												02	04	胆管切開結石摘出術（チューブ挿入を含む。）胆嚢摘出を含むもの	K6711															
												02	04	腹腔鏡下胆管切開結石摘出術　胆嚢摘出を含むもの	K671-21															
												02	04	胆嚢摘出術	K672															
												02	04	胆管形成手術（胆管切除術を含む。）	K673															
											肝切除術　部分切除等	01	01	肝切除術　部分切除	K6951															
												01	01	肝切除術　亜区域切除	K6952															
												01	01	肝切除術　外側区域切除	K6953															
												01	01	肝切除術　1区域切除（外側区域切除を除く。）	K6954															
												01	01	肝切除術　2区域切除	K6955															
												01	01	肝切除術　3区域切除以上のもの	K6956															
												01	01	腹腔鏡下肝切除術	K695-2$															
												01	02	総胆管胃（腸）吻合術	K680															
												01	02	肝内胆管（肝管）胃（腸）吻合術	K696															
												01	03	肝内結石摘出術（開腹）	K693															
06	0350	急性膵炎	ムンプス膵炎	B263							手術なし	99	99	手術なし		1	4	限局性腹腔膿瘍手術	K637$	1	4	持続緩徐式血液濾過	J038-2	1	2	胸水、胸膜の疾患（その他）	040190	0	0	軽症
			急性膵炎	K85$							その他の手術あり	97	97		その他のKコード	1	4	経皮的腹腔膿瘍ドレナージ術	K637-2	1	3	人工腎臓　その他の場合	J0384	1	2	敗血症	180010	1	1	重症
			膵仮性のう＜嚢＞胞	K863							急性膵炎手術等	01	01	急性膵炎手術	K698$	1	4	急性汎発性腹膜炎手術	K639	1	2	中心静脈注射	G005	1	3	腹膜炎、腹腔内膿瘍（女性器臓器を除く。）	060370			
			他に分類される疾患における膵の障害	K871								01	03	胆管切開結石摘出術（チューブ挿入を含む。）胆嚢摘出を含むもの	K6711	1	4	腹腔鏡下汎発性腹膜炎手術	K639-3	1	1	人工呼吸	J045$	1	3	播種性血管内凝固症候群	130100			
												01	03	腹腔鏡下胆管切開結石摘出術　胆嚢摘出を含むもの	K671-21	1	4	胃瘻造設術（経皮的内視鏡下胃瘻造設術、腹腔鏡下胃瘻造設術を含む。）	K664											
												01	03	胆嚢摘出術	K672	1	4	胃瘻閉鎖術	K665$											
												01	03	腹腔鏡下胆嚢摘出術	K672-2	1	4	胃瘻抜去術	K665-2											
												01	03	内視鏡的乳頭切開術　胆道砕石術を伴うもの	K6872	1	4	超音波内視鏡下瘻孔形成術（腹腔内膿瘍に対するもの）	K682-4											
												01	04	膵嚢胞胃（腸）吻合術	K705	1	4	腸瘻、虫垂瘻造設術	K725											
												01	04	膵嚢胞外瘻造設術　内視鏡によるもの	K7071	1	4	腹腔鏡下腸瘻、虫垂瘻造設術	K725-2											
												01	04	膵嚢胞外瘻造設術　開腹によるもの	K7072	1	4	人工肛門造設術	K726											
																1	3	腹腔穿刺	J010											
																1	2	胆嚢外瘻造設術	K681											
																1	2	胆管外瘻造設術　開腹によるもの	K6821											
																1	2	胆管外瘻造設術　経皮経肝によるもの	K6822											
																1	2	経皮的胆管ドレナージ術	K682-2											
																1	2	内視鏡的経鼻胆管ドレナージ術（ENBD）	K682-3											
																1	2	内視鏡的胆道結石除去術　胆道砕石術を伴うもの	K6851											
																1	2	内視鏡的胆道ステント留置術	K688											
																1	2	経皮経肝胆管ステント挿入術	K689											
																1	2	経皮経肝バルーン拡張術	K689-2											
																1	1	体外衝撃波胆石破砕術（一連につき）	K678											
																1	1	膵結石手術　経十二指腸乳頭によるもの	K6992											
																1	1	膵管外瘻造設術	K708											
																1	1	膵管誘導手術	K708-2											
																1	1	内視鏡的膵管ステント留置術	K708-3											
																1	1	膵瘻閉鎖術	K709											
06	0360	慢性膵炎（膵嚢胞を含む。）	アルコール性慢性膵炎	K860							手術なし	99	99	手術なし		1	3	限局性腹腔膿瘍手術	K637$	1	3	人工腎臓　その他の場合	J0384							
			その他の慢性膵炎	K861							その他の手術あり	97	97		その他のKコード	1	3	経皮的腹腔膿瘍ドレナージ術	K637-2	1	2	中心静脈注射	G005							
			膵のう＜嚢＞胞	K862							膵体尾部腫瘍切除術　膵尾部切除術の場合等	01	01	膵体尾部腫瘍切除術　膵尾部切除術の場合	K7021$	1	3	急性汎発性腹膜炎手術	K639	1	1	人工呼吸	J045$							
			その他の明示された膵疾患	K868								01	01	膵腫瘍摘出術	K700-2	1	3	腹腔鏡下汎発性腹膜炎手術	K639-3											
			膵疾患，詳細不明	K869								01	01	腹腔鏡下膵腫瘍摘出術	K700-3	1	3	胃瘻造設術（経皮的内視鏡下胃瘻造設術、腹腔鏡下胃瘻造設術を含む。）	K664											
												01	01	膵頭部腫瘍切除術　膵頭十二指腸切除術の場合	K7031	1	3	胃瘻閉鎖術	K665$											
												01	01	膵頭部腫瘍切除術　リンパ節・神経叢郭清等を伴う腫瘍切除術の場合又は十二指腸温存膵頭切除術の場合	K7032	1	3	胃瘻抜去術	K665-2											
												01	02	膵結石手術　膵切開によるもの	K6991	1	3	腸瘻、虫垂瘻造設術	K725											
												01	02	膵結石手術　経十二指腸乳頭によるもの	K6992	1	3	腹腔鏡下腸瘻、虫垂瘻造設術	K725-2											
												01	02	膵管空腸吻合術	K706	1	3	人工肛門造設術	K726											
												01	02	内視鏡的膵管ステント留置術	K708-3	1	2	胆嚢外瘻造設術	K681											

診断群分類			医療資源を最も投入した傷病名		病態等分類			年齢、出生時体重等			手術					手術・処置等1				手術・処置等2				定義副傷病				重症度等		
MDC	コード	分類名	ICD名称	ICDコード	対応コード	フラグ	病態区分	コード	フラグ	年齢、出生時体重	手術分岐	対応コード	フラグ	点数表名称	区分番号等	対応コード	フラグ	処置等名称	区分番号等	対応コード	フラグ	処置等名称	区分番号等	対応コード	フラグ	疾患名	疾患コードまたはICDコード	対応コード	フラグ	重症度等
												01	03	総胆管胃(腸)吻合術	K680	1	2	胆管外瘻造設術 開腹によるもの	K6821											
												01	03	肝内胆管(肝管)胃(腸)吻合術	K696	1	2	胆管外瘻造設術 経皮経肝によるもの	K6822											
												01	04	膵嚢胞胃(腸)吻合術	K705	1	2	経皮的胆管ドレナージ術	K682-2											
												01	04	膵嚢胞外瘻造設術 内視鏡によるもの	K7071	1	2	内視鏡的経鼻胆管ドレナージ術(ENBD)	K682-3											
												01	04	膵嚢胞外瘻造設術 開腹によるもの	K7072	1	2	内視鏡的胆道拡張術	K686											
												01	05	腹腔鏡下膵体尾部腫瘍切除術	K702-2$	1	2	内視鏡的胆道ステント留置術	K688											
																1	2	経皮経肝胆管ステント挿入術	K689											
																1	2	経皮経肝バルーン拡張術	K689-2											
																1	1	体外衝撃波胆石破砕術(一連につき)	K678											
06	0370	腹膜炎、腹腔内膿瘍(女性器臓器を除く。)	腸, 腹膜及び腸間膜リンパ節の結核	A183							手術なし	99	99	手術なし		1	1	人工肛門造設術	K726	2	5	吸着式血液浄化法	J041	1	1	誤嚥性肺炎	040081			
			腸膿瘍	K630							手術あり	97	01	急性汎発性腹膜炎手術	K639	1	1	腹腔鏡下人工肛門造設術	K726-2	2	4	持続緩徐式血液濾過	J038-2	1	2	肺炎等	040080			
			腸穿孔(非外傷性)	K631								97	01	結核性腹膜炎手術	K639-2					1	3	人工腎臓 その他の場合	J0384							
			腸瘻(孔)	K632								97	01	腹腔鏡下汎発性腹膜炎手術	K639-3					1	2	中心静脈注射	G005							
			腹膜炎	K65$								97	02	限局性腹腔膿瘍手術	K637$					1	1	人工呼吸	J045$							
			他に分類される感染症における腹膜の障害	K67$								97	02	経皮的腹腔膿瘍ドレナージ術	K637-2															
			穿孔及び膿瘍を伴う小腸の憩室性疾患	K570								97	03	骨盤腹膜外膿瘍切開排膿術	K638															
			穿孔及び膿瘍を伴う大腸の憩室性疾患	K572								97	97		その他のKコード															
			穿孔及び膿瘍を伴う小腸及び大腸両者の憩室性疾患	K574																										
			腸の憩室性疾患, 部位不明, 穿孔及び膿瘍を伴うもの	K578																										
06	0380	ウイルス性腸炎	ウイルス性及びその他の明示された腸管感染症	A08$				00	0	6歳以上		99	99	手術なし						1	3	人工腎臓 慢性維持透析を行った場合1	J0381$							
			その他の胃腸炎及び大腸炎, 感染症及び詳細不明の原因によるもの	A09$				06	1	6歳未満		97	97	手術あり						1	3	人工腎臓 慢性維持透析を行った場合2	J0382$							
																				1	3	人工腎臓 慢性維持透析を行った場合3	J0383$							
																				1	2	中心静脈注射	G005							
																				1	1	人工呼吸	J045$							
06	0390	細菌性腸炎	コレラ	A00$				00	0	6歳以上		99	99	手術なし						1	3	人工腎臓 慢性維持透析を行った場合1	J0381$							
			腸チフス及びパラチフス	A01$				06	1	6歳未満		97	97	手術あり						1	3	人工腎臓 慢性維持透析を行った場合2	J0382$							
			サルモネラ腸炎	A020																1	3	人工腎臓 慢性維持透析を行った場合3	J0383$							
			局所的サルモネラ感染症	A022																1	2	中心静脈注射	G005							
			その他の明示されたサルモネラ感染症	A028																1	1	人工呼吸	J045$							
			サルモネラ感染症, 詳細不明	A029																										
			志賀菌による細菌性赤痢	A030																										
			フレクスナー菌による細菌性赤痢	A031																										
			ボイド菌による細菌性赤痢	A032																										
			ソンネ菌による細菌性赤痢	A033																										
			その他の細菌性赤痢	A038																										
			細菌性赤痢, 詳細不明	A039																										
			腸管病原性大腸菌感染症	A040																										
			腸管毒素原性大腸菌感染症	A041																										
			腸管組織侵襲性大腸菌感染症	A042																										
			腸管出血性大腸菌感染症	A043																										
			その他の大腸菌性腸管感染症	A044																										
			カンピロバクター腸炎	A045																										
			エルシニア エンテロコリチカによる腸炎	A046																										
			その他の明示された細菌性腸管感染症	A048																										
			細菌性腸管感染症, 詳細不明	A049																										
			ブドウ球菌性食中毒	A050																										
			ウェルシュ菌食中毒	A052																										
			腸炎ビブリオ食中毒	A053																										
			セレウス菌食中毒	A054																										
			その他の明示された細菌性食中毒	A058																										
			細菌性食中毒, 詳細不明	A059																										
06	0391	偽膜性腸炎	クロストリジウム・ディフィシルによる腸炎	A047				00	0	6歳以上		99	99	手術なし						1	3	人工腎臓 慢性維持透析を行った場合1	J0381$							
								06	1	6歳未満		97	97	手術あり						1	3	人工腎臓 慢性維持透析を行った場合2	J0382$							
																				1	3	人工腎臓 慢性維持透析を行った場合3	J0383$							
																				1	2	中心静脈注射	G005							
																				1	1	人工呼吸	J045$							

診断群分類			医療資源を最も投入した傷病名		病態等分類			年齢、出生時体重等			手術					手術・処置等1				手術・処置等2				定義副傷病				重症度等		
MDC	コード	分類名	ICD名称	ICDコード	対応コード	フラグ	病態区分	コード	フラグ	年齢、出生時体重	手術分岐	対応コード	フラグ	点数表名称	区分番号等	対応コード	フラグ	処置等名称	区分番号等	対応コード	フラグ	処置等名称	区分番号等	対応コード	フラグ	疾患名	疾患コードまたはICDコード	対応コード	フラグ	重症度等
06	0565	顎変形症	歯顎顔面(先天)異常[不正咬合を含む]	K07$								99	99	手術なし						1	2	中心静脈注射	G005							
												97	01	下顎骨部分切除術	K437					1	1	人工呼吸	J045$							
												97	01	下顎骨離断術	K438															
												97	01	上顎骨形成術 単純な場合	K4431															
												97	01	上顎骨形成術 複雑な場合及び2次的再建の場合	K4432															
												97	01	上顎骨形成術 骨移動を伴う場合	K4433															
												97	01	下顎骨形成術 おとがい形成の場合	K4441															
												97	01	下顎骨形成術 短縮又は伸長の場合	K4442															
												97	01	下顎骨形成術 再建の場合	K4443															
												97	01	下顎骨形成術 骨移動を伴う場合	K4444															
												97	01	下顎骨延長術	K444-2$															
												97	01	顎関節形成術	K445															
												97	01	顎関節円板整位術	K447$															
												97	02	顎関節授動術	K446$															
												97	03	粘膜移植術	K021$															
												97	03	粘膜弁手術	K021-2$															
												97	03	骨移植術(軟骨移植術を含む。)	K059$															
												97	97		その他のKコード															
06	0570	その他の消化管の障害	歯の発育及び萌出の障害	K00$							手術なし	99	99	手術なし						1	3	人工腎臓 その他の場合	J0384							
			埋伏歯	K01$							手術あり	97	01	皮弁作成術、移動術、切断術、遷延皮弁術	K015$					1	2	中心静脈注射	G005							
			う<齲>蝕	K02$								97	02	動脈(皮)弁術、筋(皮)弁術	K016					1	1	人工呼吸	J045$							
			歯の硬組織のその他の疾患	K03$								97	03	遊離皮弁術(顕微鏡下血管柄付きのもの) その他の場合	K0172															
			歯髄及び根尖部歯周組織の疾患	K04$								97	04	複合組織移植術	K019															
			歯肉炎及び歯周疾患	K05$								97	05	自家遊離複合組織移植術(顕微鏡下血管柄付きのもの)	K020															
			歯肉及び無歯顎堤のその他の障害	K06$								97	06	骨移植術(軟骨移植術を含む。)	K059$															
			歯及び歯の支持組織のその他の障害	K08$								97	07	骨長調整手術	K058$															
			口腔部のう<嚢>胞, 他に分類されないもの	K09$								97	08	顎関節形成術	K445															
			顎骨のその他の疾患	K10$								97	09	上顎骨形成術 単純な場合	K4431															
			舌の疾患	K14$								97	09	上顎骨形成術 複雑な場合及び2次的再建の場合	K4432															
			胃及び十二指腸の疾患, 詳細不明	K319								97	09	上顎骨形成術 骨移動を伴う場合	K4433															
			便秘	K590								97	10	下顎骨形成術 おとがい形成の場合	K4441															
			機能性下痢	K591								97	10	下顎骨形成術 短縮又は伸長の場合	K4442															
			神経性腸症, 他に分類されないもの	K592								97	10	下顎骨形成術 再建の場合	K4443															
			肛門けいれん<痙攣>	K594								97	10	下顎骨形成術 骨移動を伴う場合	K4444															
			その他の明示された腸の機能障害	K598								97	10	下顎骨延長術	K444-2$															
			腸の機能障害, 詳細不明	K599								97	11	抜歯手術(1歯につき)	K404$															
			肛門及び直腸の疾患, 詳細不明	K629								97	12	顎関節授動術	K446$															
			腹膜のその他の障害	K66$								97	13	顎関節円板整位術	K447$															
			炎症性肝疾患, 詳細不明	K759								97	14	胃局所切除術	K654-2															
			肝臓紫斑病	K764								97	14	腹腔鏡下胃局所切除術	K654-3$															
			肝疾患, 詳細不明	K769								97	14	胃切除術 単純切除術	K6551															
			消化器系のその他の処置後障害, 他に分類されないもの	K918								97	14	腹腔鏡下胃切除術 単純切除術	K655-21															
			消化器系の処置後障害, 詳細不明	K919								97	15	胃全摘術 単純全摘術	K6571															
												97	15	腹腔鏡下胃全摘術 単純全摘術	K657-21															
												97	97		その他のKコード															
07	0010	骨軟部の良性腫瘍(脊椎脊髄を除く。)	骨及び関節軟骨の良性新生物<腫瘍>, 肩甲骨及び上肢の長骨	D160							手術なし	99	99	手術なし		1	2	皮弁作成術、移動術、切断術、遷延皮弁術	K015$	1	1	人工呼吸	J045$	1	3	貧血(その他)	130090			
			骨及び関節軟骨の良性新生物<腫瘍>, 上肢の短骨	D161							その他の手術あり	97	05	皮膚、皮下、粘膜下血管腫摘出術(露出部)	K003$	1	2	動脈(皮)弁術、筋(皮)弁術	K016											
			骨及び関節軟骨の良性新生物<腫瘍>, 下肢の長骨	D162								97	05	皮膚、皮下、粘膜下血管腫摘出術(露出部以外)	K004$	1	2	遊離皮弁術(顕微鏡下血管柄付きのもの) その他の場合	K0172											
			骨及び関節軟骨の良性新生物<腫瘍>, 下肢の短骨	D163								97	05	皮膚、皮下腫瘍摘出術(露出部)	K005$	1	2	複合組織移植術	K019											
			骨及び関節軟骨の良性新生物<腫瘍>, 頭蓋骨及び顔面骨	D164								97	05	皮膚、皮下腫瘍摘出術(露出部以外)	K006$	1	2	自家遊離複合組織移植術(顕微鏡下血管柄付きのもの)	K020											
			骨及び関節軟骨の良性新生物<腫瘍>, 下顎骨	D165								97	05	皮膚腫瘍冷凍凝固摘出術(一連につき)	K006-4$	1	2	粘膜移植術	K021$											
			骨及び関節軟骨の良性新生物<腫瘍>, 肋骨, 胸骨及び鎖骨	D167								97	05	眼瞼結膜腫瘍手術	K215-2	1	2	組織拡張器による再建手術(一連につき) その他の場合	K0222											
			骨及び関節軟骨の良性新生物<腫瘍>, 骨盤骨, 仙骨及び尾骨	D168								97	97		その他のKコード	1	2	骨長調整手術	K058$											
			骨及び関節軟骨の良性新生物<腫瘍>, 骨及び関節軟骨, 部位不明	D169							四肢・躯幹軟部腫瘍摘出術等	01	01	四肢・躯幹軟部腫瘍摘出術	K030$	1	2	骨移植術(軟骨移植術を含む。)	K059$											
			良性脂肪腫性新生物<腫瘍>(脂肪腫を含む), 良性脂肪腫性新生物<腫瘍>, 部位不明	D179								01	01	骨全摘術	K051$	1	2	血管塞栓術(頭部、胸腔、腹腔内血管等)	K615$											
			結合組織及びその他の軟部組織のその他の良性新生物<腫瘍>, 上肢の結合組織及びその他の軟部組織, 肩を含む	D211								01	01	中手骨又は中足骨摘除術(2本以上)	K051-2	1	1	分層植皮術	K013$											

診断群分類			医療資源を最も投入した傷病名		病態等分類			年齢、出生時体重等			手術					手術・処置等1				手術・処置等2				定義副傷病				重症度等		
MDC	コード	分類名	ICD名称	ICDコード	対応コード	フラグ	病態区分	コード	フラグ	年齢、出生時体重	手術分岐	対応コード	フラグ	点数表名称	区分番号等	対応コード	フラグ	処置等名称	区分番号等	対応コード	フラグ	処置等名称	区分番号等	対応コード	フラグ	疾患名	疾患コードまたはICDコード	対応コード	フラグ	重症度等
			結合組織及びその他の軟部組織のその他の良性新生物<腫瘍>，下肢の結合組織及びその他の軟部組織，股関節部を含む	D212								01	01	骨腫瘍切除術	K052$	1	1	全層植皮術	K013-2$											
			結合組織及びその他の軟部組織のその他の良性新生物<腫瘍>，腹部の結合組織及びその他の軟部組織	D214								01	01	関節切除術	K072$															
			結合組織及びその他の軟部組織のその他の良性新生物<腫瘍>，骨盤の結合組織及びその他の軟部組織	D215								01	01	人工関節置換術	K082$															
			結合組織及びその他の軟部組織のその他の良性新生物<腫瘍>，体幹の結合組織及びその他の軟部組織，部位不明	D216								01	01	人工関節再置換術	K082-3$															
			結合組織及びその他の軟部組織のその他の良性新生物<腫瘍>，結合組織及びその他の軟部組織，部位不明	D219								01	02	骨穿孔術	K042															
			その他及び部位不明の性状不詳又は不明の新生物<腫瘍>，結合組織及びその他の軟部組織	D481								01	02	骨切り術	K054$															
			線維性骨異形成(症)(単骨性)	M850$								01	02	関節滑膜切除術　肩、股、膝	K0661															
			硬化性骨炎	M853$								01	02	関節鏡下関節滑膜切除術　肩、股、膝	K066-21															
			単発性骨のう<嚢>胞<腫>	M854$								01	03	骨掻爬術	K043$															
			動脈瘤様骨のう<嚢>胞<腫>	M855$								01	03	骨部分切除術	K049$															
			その他の骨のう<嚢>胞<腫>	M856$								01	04	骨内異物(挿入物を含む。)除去術	K048$															
												01	04	関節内異物(挿入物を含む。)除去術	K065$															
												01	04	関節鏡下関節内異物(挿入物を含む。)除去術	K065-2$															
07	0020	神経の良性腫瘍	その他の部位及び部位不明の良性新生物<腫瘍>，末梢神経及び自律神経系	D361								99	99	手術なし		1	2	皮弁作成術、移動術、切断術、遷延皮弁術	K015$	1	1	人工呼吸	J045$							
			神経線維腫症(非悪性)	Q850								97	01	四肢・躯幹軟部腫瘍摘出術	K030$	1	2	動脈(皮)弁術、筋(皮)弁術	K016											
												97	01	神経腫切除術	K193$	1	2	遊離皮弁術(顕微鏡下血管柄付きのもの)その他の場合	K0172											
												97	01	レックリングハウゼン病偽神経腫切除術(露出部)	K193-2$	1	2	複合組織移植術	K019											
												97	01	レックリングハウゼン病偽神経腫切除術(露出部以外)	K193-3$	1	2	自家遊離複合組織移植術(顕微鏡下血管柄付きのもの)	K020											
												97	01	神経移植術	K198	1	2	粘膜移植術	K021$											
												97	02	皮膚、皮下腫瘍摘出術(露出部)	K005$	1	2	組織拡張器による再建手術(一連につき)その他の場合	K0222											
												97	02	皮膚、皮下腫瘍摘出術(露出部以外)	K006$	1	1	分層植皮術	K013$											
												97	02	皮膚腫瘍冷凍凝固摘出術(一連につき)	K006-4$	1	1	全層植皮術	K013-2$											
												97	97		その他のKコード															
07	0030	脊椎・脊髄腫瘍	その他及び部位不明の骨及び関節軟骨の悪性新生物<腫瘍>，脊柱	C412							手術なし	99	99	手術なし		1	1	脳脊髄腔造影剤使用撮影加算	E002注3加算	1	8	化学療法								
			その他及び部位不明の骨及び関節軟骨の悪性新生物<腫瘍>，骨盤骨，仙骨及び尾骨	C414							その他の手術あり	97	03	脊椎、骨盤骨(軟骨)組織採取術(試験切除によるもの)	K126$					1	2	中心静脈注射	G005							
			髄膜の悪性新生物<腫瘍>，脊髄膜	C701								97	03	脊椎、骨盤腫瘍切除術	K135					1	1	人工呼吸	J045$							
			脊髄，脳神経及びその他の中枢神経系の部位の悪性新生物<腫瘍>，脊髄	C720								97	03	脊髄腫瘍摘出術　髄外のもの	K1911															
			脊髄，脳神経及びその他の中枢神経系の部位の悪性新生物<腫瘍>，馬尾	C721								97	04	脊椎、骨盤内異物(挿入物)除去術	K128															
			脊髄，脳神経及びその他の中枢神経系の部位の悪性新生物<腫瘍>，その他及び部位不明の脳神経	C725								97	97		その他のKコード															
			脊髄，脳神経及びその他の中枢神経系の部位の悪性新生物<腫瘍>，脳及び中枢神経系のその他の部位の境界部病巣	C728							脊髄腫瘍摘出術　髄内のもの等	01	01	脊髄腫瘍摘出術　髄内のもの	K1912															
			脊髄，脳神経及びその他の中枢神経系の部位の悪性新生物<腫瘍>，中枢神経系，部位不明	C729								01	01	脊髄血管腫摘出術	K192															
			その他及び部位不明確の悪性新生物<腫瘍>，骨盤	C763								01	02	脊椎、骨盤悪性腫瘍手術	K136															
			骨及び関節軟骨の良性新生物<腫瘍>，脊柱	D166								01	02	脊椎固定術、椎弓切除術、椎弓形成術(多椎間又は多椎弓の場合を含む。)　前方椎体固定	K1421															
			髄膜の良性新生物<腫瘍>，脊髄膜	D321								01	02	脊椎固定術、椎弓切除術、椎弓形成術(多椎間又は多椎弓の場合を含む。)　後方又は後側方固定	K1422															
			脳及び中枢神経系のその他の部位の良性新生物<腫瘍>，脊髄	D334								01	02	脊椎固定術、椎弓切除術、椎弓形成術(多椎間又は多椎弓の場合を含む。)　後方椎体固定	K1423															
			髄膜の性状不詳又は不明の新生物<腫瘍>，脊髄膜	D421								01	02	脊椎固定術、椎弓切除術、椎弓形成術(多椎間又は多椎弓の場合を含む。)　前方後方同時固定	K1424															

診断群分類			医療資源を最も投入した傷病名		病態等分類			年齢、出生時体重等			手術					手術・処置等1				手術・処置等2				定義副傷病				重症度等		
MDC	コード	分類名	ICD名称	ICDコード	対応コード	フラグ	病態区分	コード	フラグ	年齢、出生時体重	手術分岐	対応コード	フラグ	点数表名称	区分番号等	対応コード	フラグ	処置等名称	区分番号等	対応コード	フラグ	処置等名称	区分番号等	対応コード	フラグ	疾患名	疾患コードまたはICDコード	対応コード	フラグ	重症度等
			脳及び中枢神経系の性状不詳又は不明の新生物<腫瘍>，脊髄	D434								01	02	歯突起骨折骨接合術	K142-6															
			新生物<腫瘍>性疾患における神経根及び神経そう<叢>の圧迫	G550								01	02	腰椎分離部修復術	K142-7															
			他に分類される疾患における圧潰脊椎	M495$																										
07	0040	骨の悪性腫瘍（脊椎を除く。）	(四)肢の骨及び関節軟骨の悪性新生物<腫瘍>，肩甲骨及び上肢の長骨	C400							手術なし	99	99	手術なし		1	3	血管塞栓術(頭部、胸腔、腹腔内血管等)	K615$	5	9	メトトレキサート大量療法		1	2	腎臓または尿路の感染症	110310			
			(四)肢の骨及び関節軟骨の悪性新生物<腫瘍>，上肢の短骨	C401							その他の手術あり	97	04	経皮的椎体形成術	K142-4	1	2	皮弁作成術、移動術、切断術、遷延皮弁術	K015$	4	8	化学療法ありかつ放射線療法なし		1	3	白血球疾患(その他)	130070			
			(四)肢の骨及び関節軟骨の悪性新生物<腫瘍>，下肢の長骨	C402								97	97		その他のKコード	1	2	動脈(皮)弁術、筋(皮)弁術	K016	3	7	塩化ストロンチウム								
			(四)肢の骨及び関節軟骨の悪性新生物<腫瘍>，下肢の短骨	C403							骨悪性腫瘍手術等	03	03	骨悪性腫瘍手術	K053$	1	2	遊離皮弁術(顕微鏡下血管柄付きのもの)その他の場合	K0172	2	6	放射線療法								
			(四)肢の骨及び関節軟骨の悪性新生物<腫瘍>，(四)肢の骨及び関節軟骨の境界部病巣	C408								03	03	骨内異物(挿入物を含む。)除去術	K048$	1	2	複合組織移植術	K019	1	2	中心静脈注射	G005							
			(四)肢の骨及び関節軟骨の悪性新生物<腫瘍>，(四)肢の骨及び関節軟骨，部位不明	C409							四肢切断術 上腕、前腕、手、大腿、下腿、足等	02	02	四肢切断術 上腕、前腕、手、大腿、下腿、足	K0841	1	2	自家遊離複合組織移植術(顕微鏡下血管柄付きのもの)	K020	1	1	人工呼吸	J045$							
			その他及び部位不明の骨及び関節軟骨の悪性新生物<腫瘍>，肋骨，胸骨及び鎖骨	C413								02	02	四肢切断術 指(手、足)	K0842	1	2	粘膜移植術	K021$											
			その他及び部位不明の骨及び関節軟骨の悪性新生物<腫瘍>，骨及び関節軟骨の境界部病巣	C418								02	02	骨部分切除術	K049$	1	2	組織拡張器による再建手術(一連につき)その他の場合	K0222											
			その他及び部位不明の骨及び関節軟骨の悪性新生物<腫瘍>，骨及び関節軟骨，部位不明	C419								02	02	四肢関節離断術	K085$	1	2	腱縫合術+靭帯断裂縫合術	K037+K074$											
			骨及び骨髄の続発性悪性新生物<腫瘍>	C795								02	02	骨盤切断術	K137	1	2	腱縫合術+関節鏡下靭帯断裂縫合術	K037+K074-2$											
																1	2	腱移植術(人工腱形成術を含む。)+靭帯断裂形成手術	K039$+K079$											
																1	2	腱移植術(人工腱形成術を含む。)+関節鏡下靭帯断裂形成手術	K039$+K079-2$											
																1	2	骨長調整手術	K058$											
																1	2	骨移植術(軟骨移植術を含む。)	K059$											
																1	2	神経縫合術	K182$											
																1	2	神経移植術	K198											
																1	2	四肢の血管吻合術	K610-4											
																1	2	動脈形成術、吻合術 その他の動脈	K6105											
																1	2	血管移植術、バイパス移植術 下腿、足部動脈	K6145											
																1	2	血管移植術、バイパス移植術 膝窩動脈	K6146											
																1	2	血管移植術、バイパス移植術 その他の動脈	K6147											
																1	1	分層植皮術	K013$											
																1	1	全層植皮術	K013-2$											
07	0041	軟部の悪性腫瘍（脊髄を除く。）	末梢神経及び自律神経系の悪性新生物<腫瘍>，上肢の末梢神経，肩を含む	C471							手術なし	99	99	手術なし		1	3	血管塞栓術(頭部、胸腔、腹腔内血管等)	K615$	5	10	トラベクテジン		1	3	糖尿病足病変	100100			
			末梢神経及び自律神経系の悪性新生物<腫瘍>，下肢の末梢神経，股関節部を含む	C472							その他の手術あり	97	97		その他のKコード	1	2	皮弁作成術、移動術、切断術、遷延皮弁術	K015$	4	9	エリブリンメシル酸塩		1	3	白血球疾患(その他)	130070			
			末梢神経及び自律神経系の悪性新生物<腫瘍>，胸郭<郭>の末梢神経	C473							四肢・躯幹軟部悪性腫瘍手術	01	01	四肢・躯幹軟部悪性腫瘍手術	K031$	1	2	動脈(皮)弁術、筋(皮)弁術	K016	3	8	化学療法ありかつ放射線療法なし		1	3	貧血(その他)	130090			
			末梢神経及び自律神経系の悪性新生物<腫瘍>，腹部の末梢神経	C474												1	2	遊離皮弁術(顕微鏡下血管柄付きのもの)その他の場合	K0172	2	6	放射線療法								
			末梢神経及び自律神経系の悪性新生物<腫瘍>，骨盤の末梢神経	C475												1	2	複合組織移植術	K019	1	2	中心静脈注射	G005							
			末梢神経及び自律神経系の悪性新生物<腫瘍>，体幹の末梢神経，部位不明	C476												1	2	自家遊離複合組織移植術(顕微鏡下血管柄付きのもの)	K020	1	1	人工呼吸	J045$							
			末梢神経及び自律神経系の悪性新生物<腫瘍>，末梢神経及び自律神経系の境界部病巣	C478												1	2	粘膜移植術	K021$											
			末梢神経及び自律神経系の悪性新生物<腫瘍>，末梢神経及び自律神経系，部位不明	C479												1	2	組織拡張器による再建手術(一連につき)その他の場合	K0222											
			その他の結合組織及び軟部組織の悪性新生物<腫瘍>，上肢の結合組織及び軟部組織，肩を含む	C491												1	2	腱縫合術+靭帯断裂縫合術	K037+K074$											

診断群分類			医療資源を最も投入した傷病名		病態等分類			年齢、出生時体重等			手術					手術・処置等1				手術・処置等2				定義副傷病				重症度等		
MDC	コード	分類名	ICD名称	ICDコード	対応コード	フラグ	病態区分	コード	フラグ	年齢、出生時体重	手術分岐	対応コード	フラグ	点数表名称	区分番号等	対応コード	フラグ	処置等名称	区分番号等	対応コード	フラグ	処置等名称	区分番号等	対応コード	フラグ	疾患名	疾患コードまたはICDコード	対応コード	フラグ	重症度等
			その他の結合組織及び軟部組織の悪性新生物＜腫瘍＞，下肢の結合組織及び軟部組織，股関節部を含む	C492												1	2	腱縫合術+関節鏡下靭帯断裂縫合術	K037+K074-2$											
			その他の結合組織及び軟部組織の悪性新生物＜腫瘍＞，胸部＜郭＞の結合組織及び軟部組織	C493												1	2	腱移植術（人工腱形成術を含む。）+靭帯断裂形成手術	K039$+K079$											
			その他の結合組織及び軟部組織の悪性新生物＜腫瘍＞，腹部の結合組織及び軟部組織	C494												1	2	腱移植術（人工腱形成術を含む。）+関節鏡下靭帯断裂形成手術	K039$+K079-2$											
			その他の結合組織及び軟部組織の悪性新生物＜腫瘍＞，骨盤の結合組織及び軟部組織	C495												1	2	骨長調整手術	K058$											
			その他の結合組織及び軟部組織の悪性新生物＜腫瘍＞，体幹の結合組織及び軟部組織，部位不明	C496												1	2	骨移植術（軟骨移植術を含む。）	K059$											
			その他の結合組織及び軟部組織の悪性新生物＜腫瘍＞，結合組織及び軟部組織の境界部病巣	C498												1	2	神経縫合術	K182$											
			その他の結合組織及び軟部組織の悪性新生物＜腫瘍＞，結合組織及び軟部組織，部位不明	C499												1	2	神経移植術	K198											
			その他及び部位不明確の悪性新生物＜腫瘍＞，上肢	C764												1	2	四肢の血管吻合術	K610-4											
			その他及び部位不明確の悪性新生物＜腫瘍＞，下肢	C765												1	2	動脈形成術、吻合術　その他の動脈	K6105											
			リンパ節の続発性及び部位不明の悪性新生物＜腫瘍＞，腋窩及び上肢リンパ節	C773												1	2	血管移植術、バイパス移植術　下腿、足部動脈	K6145											
			リンパ節の続発性及び部位不明の悪性新生物＜腫瘍＞，そけい＜鼠径＞及び下肢リンパ節	C774												1	2	血管移植術、バイパス移植術　膝窩動脈	K6146											
			多病巣性及び多臓器型（播種性）ランゲルハンス＜Langerhans＞細胞組織球症［レットレル・ジーベ＜Letterer－Siwe＞病］	C960												1	2	血管移植術、バイパス移植術　その他の動脈	K6147											
			悪性肥満細胞腫	C962												1	1	分層植皮術	K013$											
			樹状細胞（補助細胞）肉腫	C964												1	1	全層植皮術	K013-2$											
			リンパ組織，造血組織及び関連組織のその他の明示された悪性新生物＜腫瘍＞	C967																									
			組織球性肉腫	C968																									
			リンパ組織，造血組織及び関連組織の悪性新生物＜腫瘍＞，詳細不明	C969																									
			その他及び部位不明の上皮内癌，その他の明示された部位の上皮内癌	D097																									
07	0050	肩関節炎、肩の障害（その他）	ブドウ球菌性（多発性）関節炎　肩甲帯	M0001							手術なし	99	99	手術なし		1	2	骨移植術（軟骨移植術を含む。）	K059$	1	1	人工呼吸	J045$							
			肺炎球菌性（多発性）関節炎　肩甲帯	M0011							手術あり	97	01	関節滑膜切除術　肩、股、膝	K0661															
			その他の連鎖球菌性（多発性）関節炎　肩甲帯	M0021								97	01	関節鏡下関節滑膜切除術　肩、股、膝	K066-21															
			その他の明示された病原体による（多発性）関節炎　肩甲帯	M0081								97	01	滑液膜摘出術　肩、股、膝	K066-31															
			化膿性関節炎，詳細不明　肩甲帯	M0091								97	01	関節鏡下滑液膜摘出術　肩、股、膝	K066-41															
			髄膜炎菌性関節炎　肩甲帯	M0101								97	01	関節形成手術　肩、股、膝	K0801															
			結核性関節炎　肩甲帯	M0111								97	01	関節鏡下肩関節唇形成術	K080-5$															
			ライム＜Lyme＞病における関節炎　肩甲帯	M0121								97	01	人工骨頭挿入術　肩、股	K0811															
			他に分類されるその他の細菌性疾患における関節炎　肩甲帯	M0131								97	01	人工関節置換術　肩、股、膝	K0821															
			風疹性関節炎　肩甲帯	M0141								97	01	人工関節再置換術　肩、股、膝	K082-31															
			他に分類されるその他のウイルス性疾患における関節炎　肩甲帯	M0151								97	02	関節切除術　肩、股、膝	K0721															
			真菌症における関節炎　肩甲帯	M0161								97	02	観血的関節授動術　肩、股、膝	K0761															
			真菌症における関節炎　上腕	M0162								97	02	関節鏡下関節授動術　肩、股、膝	K076-21															
			他に分類されるその他の感染症及び寄生虫症における関節炎　肩甲帯	M0181								97	02	観血的関節制動術　肩、股、膝	K0771															
			腸バイパスに続発する関節障害　肩甲帯	M0201								97	03	骨部分切除術	K049$															
			腸バイパスに続発する関節障害　上腕	M0202								97	03	非観血的関節授動術　肩、股、膝	K0751															
			赤痢後関節障害　肩甲帯	M0211								97	04	肩腱板断裂手術	K080-3$															
			赤痢後関節障害　上腕	M0212								97	04	関節鏡下肩腱板断裂手術	K080-4$															
			予防接種後関節障害　肩甲帯	M0221								97	97		その他のKコード															
			予防接種後関節障害　上腕	M0222																										
			髄膜炎菌感染後関節炎　肩甲帯	M0301																										
			梅毒における感染後関節障害　肩甲帯	M0311																										
			梅毒における感染後関節障害　上腕	M0312																										
			他に分類される疾患におけるその他の感染後関節障害　肩甲帯	M0321																										

診断群分類			医療資源を最も投入した傷病名		病態等分類			年齢、出生時体重等			手術					手術・処置等1				手術・処置等2				定義副傷病				重症度等		
MDC	コード	分類名	ICD名称	ICDコード	対応コード	フラグ	病態区分	コード	フラグ	年齢、出生時体重	手術分岐	対応コード	フラグ	点数表名称	区分番号等	対応コード	フラグ	処置等名称	区分番号等	対応コード	フラグ	処置等名称	区分番号等	対応コード	フラグ	疾患名	疾患コードまたはICDコード	対応コード	フラグ	重症度等
			他に分類されるその他の疾患における反応性関節障害 肩甲帯	M0361																										
			破壊性関節炎 肩甲帯	M0711																										
			破壊性関節炎 上腕	M0712																										
			リウマチ熱後慢性関節障害[ジャクー＜Jaccoud＞病] 肩甲帯	M1201																										
			カシン・ベック＜Kaschin－Beck＞病 肩甲帯	M1211																										
			間欠性関節水腫 肩甲帯	M1241																										
			外傷性関節障害 肩甲帯	M1251																										
			その他の明示された関節障害，他に分類されないもの 肩甲帯	M1281																										
			多発性関節炎，詳細不明 肩甲帯	M1301																										
			多発性関節炎，詳細不明 上腕	M1302																										
			単(発性)関節炎，他に分類されないもの 肩甲帯	M1311																										
			単(発性)関節炎，他に分類されないもの 上腕	M1312																										
			その他の明示された関節炎 肩甲帯	M1381																										
			その他の明示された関節炎 上腕	M1382																										
			関節炎，詳細不明 肩甲帯	M1391																										
			関節炎，詳細不明 上腕	M1392																										
			その他の関節の原発性関節症 肩甲帯	M1901																										
			その他の関節の外傷後関節症 肩甲帯	M1911																										
			その他の続発性関節症 肩甲帯	M1921																										
			その他の明示された関節症 肩甲帯	M1981																										
			関節症，詳細不明 肩甲帯	M1991																										
			出血性関節症 肩甲帯	M2501																										
			関節の瘻(孔) 肩甲帯	M2511																										
			関節の瘻(孔) 上腕	M2512																										
			関節の瘻(孔) 前腕	M2513																										
			関節滲出液貯留 肩甲帯	M2541																										
			骨棘 肩甲帯	M2571																										
			その他の明示された関節障害 肩甲帯	M2581																										
			回旋腱板症候群	M751																										
			その他の肩の傷害＜損傷＞	M758																										
			肩の傷害＜損傷＞，詳細不明	M759																										
07	0060	手肘の関節炎	ブドウ球菌性(多発性)関節炎 上腕	M0002				00	0	6歳以上	99	99	手術なし			1	2	骨移植術(軟骨移植術を含む。)	K059$	1	1	人工呼吸	J045$							
			ブドウ球菌性(多発性)関節炎 前腕	M0003				06	1	6歳未満	97	01	関節切開術 胸鎖、肘、手、足	K0602																
			ブドウ球菌性(多発性)関節炎 手	M0004							97	01	化膿性又は結核性関節炎掻爬術 胸鎖、肘、手、足	K060-32																
			肺炎球菌性(多発性)関節炎 上腕	M0012							97	01	観血的関節固定術 胸鎖、肘、手、足	K0782																
			肺炎球菌性(多発性)関節炎 前腕	M0013							97	01	関節形成手術 胸鎖、肘、手、足	K0802																
			肺炎球菌性(多発性)関節炎 手	M0014							97	02	骨掻爬術	K043$																
			その他の連鎖球菌性(多発性)関節炎 上腕	M0022							97	02	関節滑膜切除術 胸鎖、肘、手、足	K0662																
			その他の連鎖球菌性(多発性)関節炎 前腕	M0023							97	02	関節滑膜切除術 肩鎖、指(手、足)	K0663																
			その他の連鎖球菌性(多発性)関節炎 手	M0024							97	02	関節鏡下関節滑膜切除術 胸鎖、肘、手、足	K066-22																
			その他の明示された病原体による(多発性)関節炎 上腕	M0082							97	02	関節鏡下関節滑膜切除術 肩鎖、指(手、足)	K066-23																
			その他の明示された病原体による(多発性)関節炎 前腕	M0083							97	02	滑液膜摘出術 胸鎖、肘、手、足	K066-32																
			その他の明示された病原体による(多発性)関節炎 手	M0084							97	02	滑液膜摘出術 肩鎖、指(手、足)	K066-33																
			化膿性関節炎，詳細不明 上腕	M0092							97	02	関節鏡下滑液膜摘出術 胸鎖、肘、手、足	K066-42																
			化膿性関節炎，詳細不明 前腕	M0093							97	02	関節鏡下滑液膜摘出術 肩鎖、指(手、足)	K066-43																
			化膿性関節炎，詳細不明 手	M0094							97	02	掌指関節滑膜切除術	K066-7																
			髄膜炎菌性関節炎 上腕	M0102							97	02	関節鏡下掌指関節滑膜切除術	K066-8																
			髄膜炎菌性関節炎 前腕	M0103							97	97		その他のKコード																
			髄膜炎菌性関節炎 手	M0104																										
			結核性関節炎 上腕	M0112																										
			結核性関節炎 前腕	M0113																										
			結核性関節炎 手	M0114																										
			ライム＜Lyme＞病における関節炎 上腕	M0122																										
			ライム＜Lyme＞病における関節炎 前腕	M0123																										
			ライム＜Lyme＞病における関節炎 手	M0124																										
			他に分類されるその他の細菌性疾患における関節炎 上腕	M0132																										
			他に分類されるその他の細菌性疾患における関節炎 前腕	M0133																										
			他に分類されるその他の細菌性疾患における関節炎 手	M0134																										
			風疹性関節炎 上腕	M0142																										

診断群分類			医療資源を最も投入した傷病名		病態等分類			年齢、出生時体重等			手術					手術・処置等1				手術・処置等2				定義副傷病				重症度等		
MDC	コード	分類名	ICD名称	ICDコード	対応コード	フラグ	病態区分	コード	フラグ	年齢、出生時体重	手術分岐	対応コード	フラグ	点数表名称	区分番号等	対応コード	フラグ	処置等名称	区分番号等	対応コード	フラグ	処置等名称	区分番号等	対応コード	フラグ	疾患名	疾患コードまたはICDコード	対応コード	フラグ	重症度等
			風疹性関節炎　前腕	M0143																										
			風疹性関節炎　手	M0144																										
			他に分類されるその他のウイルス性疾患における関節炎　上腕	M0152																										
			他に分類されるその他のウイルス性疾患における関節炎　前腕	M0153																										
			他に分類されるその他のウイルス性疾患における関節炎　手	M0154																										
			真菌症における関節炎　前腕	M0163																										
			真菌症における関節炎　手	M0164																										
			他に分類されるその他の感染症及び寄生虫症における関節炎　上腕	M0182																										
			他に分類されるその他の感染症及び寄生虫症における関節炎　前腕	M0183																										
			他に分類されるその他の感染症及び寄生虫症における関節炎　手	M0184																										
			腸バイパスに続発する関節障害　前腕	M0203																										
			腸バイパスに続発する関節障害　手	M0204																										
			赤痢後関節障害　前腕	M0213																										
			赤痢後関節障害　手	M0214																										
			予防接種後関節障害　前腕	M0223																										
			予防接種後関節障害　手	M0224																										
			髄膜炎菌感染後関節炎　上腕	M0302																										
			髄膜炎菌感染後関節炎　前腕	M0303																										
			髄膜炎菌感染後関節炎　手	M0304																										
			梅毒における感染後関節障害　前腕	M0313																										
			梅毒における感染後関節障害　手	M0314																										
			他に分類される疾患におけるその他の感染後関節障害　上腕	M0322																										
			他に分類される疾患におけるその他の感染後関節障害　前腕	M0323																										
			他に分類される疾患におけるその他の感染後関節障害　手	M0324																										
			他に分類されるその他の疾患における反応性関節障害　上腕	M0362																										
			他に分類されるその他の疾患における反応性関節障害　前腕	M0363																										
			他に分類されるその他の疾患における反応性関節障害　手	M0364																										
			破壊性関節炎　前腕	M0713																										
			破壊性関節炎　手	M0714																										
			多発性関節炎，詳細不明　前腕	M1303																										
			多発性関節炎，詳細不明　手	M1304																										
			単（発性）関節炎，他に分類されないもの　前腕	M1313																										
			単（発性）関節炎，他に分類されないもの　手	M1314																										
			その他の明示された関節炎　前腕	M1383																										
			その他の明示された関節炎　手	M1384																										
			関節炎，詳細不明　前腕	M1393																										
			関節炎，詳細不明　手	M1394																										
			関節の瘻（孔）　手	M2514																										
			関節の瘻（孔）　骨盤部及び大腿	M2515																										
07	0070	骨髄炎（上肢）	急性血行性骨髄炎　肩甲帯	M8601							手術なし	99	99	手術なし		1	2	皮弁作成術、移動術、切断術、遷延皮弁術	K015$	1	1	人工呼吸	J045$							
			急性血行性骨髄炎　上腕	M8602							手術あり	97	01	骨部分切除術	K049$	1	2	動脈（皮）弁術、筋（皮）弁術	K016											
			急性血行性骨髄炎　前腕	M8603								97	01	腐骨摘出術　肩甲骨、上腕、大腿	K0501	1	2	遊離皮弁術（顕微鏡下血管柄付きのもの）その他の場合	K0172											
			急性血行性骨髄炎　手	M8604								97	01	腐骨摘出術　前腕、下腿	K0502	1	2	複合組織移植術	K019											
			その他の急性骨髄炎　肩甲帯	M8611								97	01	腐骨摘出術　鎖骨、膝蓋骨、手、足その他	K0503	1	2	自家遊離複合組織移植術（顕微鏡下血管柄付きのもの）	K020											
			その他の急性骨髄炎　上腕	M8612								97	01	四肢切断術　指（手、足）	K0842	1	2	組織拡張器による再建手術（一連につき）その他の場合	K0222											
			その他の急性骨髄炎　前腕	M8613								97	02	骨接爬術	K043$	1	2	骨長調整手術	K058$											
			その他の急性骨髄炎　手	M8614								97	02	骨内異物（挿入物を含む。）除去術　頭蓋、顔面（複数切開を要するもの）	K0481	1	2	骨移植術（軟骨移植術を含む。）	K059$											
			亜急性骨髄炎　肩甲帯	M8621								97	02	骨内異物（挿入物を含む。）除去術　その他の頭蓋、顔面、肩甲骨、上腕、大腿	K0482	1	2	動脈形成術、吻合術　その他の動脈	K6105											
			亜急性骨髄炎　上腕	M8622								97	02	骨内異物（挿入物を含む。）除去術　鎖骨、膝蓋骨、手、足、指（手、足）その他	K0484	1	1	分層植皮術	K013$											
			亜急性骨髄炎　前腕	M8623								97	03	偽関節手術	K056$	1	1	全層植皮術	K013~2$											
			亜急性骨髄炎　手	M8624								97	03	変形治癒骨折矯正手術　前腕、下腿	K0572															
			慢性多発性骨髄炎　肩甲帯	M8631								97	03	変形治癒骨折矯正手術　鎖骨、膝蓋骨、手、足、指（手、足）その他	K0573															
			慢性多発性骨髄炎　上腕	M8632								97	97		その他のKコード															
			慢性多発性骨髄炎　前腕	M8633																										
			慢性多発性骨髄炎　手	M8634																										
			瘻孔を伴う慢性骨髄炎　肩甲帯	M8641																										
			瘻孔を伴う慢性骨髄炎　上腕	M8642																										

診断群分類			医療資源を最も投入した傷病名		病態等分類			年齢、出生時体重等			手術					手術・処置等1				手術・処置等2				定義副傷病				重症度等		
MDC	コード	分類名	ICD名称	ICDコード	対応コード	フラグ	病態区分	コード	フラグ	年齢、出生時体重	手術分岐	対応コード	フラグ	点数表名称	区分番号等	対応コード	フラグ	処置等名称	区分番号等	対応コード	フラグ	処置等名称	区分番号等	対応コード	フラグ	疾患名	疾患コードまたはICDコード	対応コード	フラグ	重症度等
			瘻孔を伴う慢性骨髄炎　前腕	M8643																										
			瘻孔を伴う慢性骨髄炎　手	M8644																										
			その他の慢性血行性骨髄炎　肩甲帯	M8651																										
			その他の慢性血行性骨髄炎　上腕	M8652																										
			その他の慢性血行性骨髄炎　前腕	M8653																										
			その他の慢性血行性骨髄炎　手	M8654																										
			その他の慢性骨髄炎　肩甲帯	M8661																										
			その他の慢性骨髄炎　上腕	M8662																										
			その他の慢性骨髄炎　前腕	M8663																										
			その他の慢性骨髄炎　手	M8664																										
			その他の骨髄炎　肩甲帯	M8681																										
			その他の骨髄炎　上腕	M8682																										
			その他の骨髄炎　前腕	M8683																										
			その他の骨髄炎　手	M8684																										
			骨髄炎，詳細不明　肩甲帯	M8691																										
			骨髄炎，詳細不明　上腕	M8692																										
			骨髄炎，詳細不明　前腕	M8693																										
			骨髄炎，詳細不明　手	M8694																										
07	0071	骨髄炎（上肢以外）	急性血行性骨髄炎　骨盤部及び大腿	M8605							手術なし	99	99	手術なし		1	2	皮弁作成術、移動術、切断術、遷延皮弁術	K015$	1	1	人工呼吸	J045$	1	3	貧血（その他）	130090			
			急性血行性骨髄炎　下腿	M8606							手術あり	97	01	骨部分切除術	K049$	1	2	動脈（皮）弁術、筋（皮）弁術	K016											
			急性血行性骨髄炎　足関節部及び足	M8607								97	01	腐骨摘出術　肩甲骨、上腕、大腿	K0501	1	2	遊離皮弁術（顕微鏡下血管柄付きのもの）その他の場合	K0172											
			急性血行性骨髄炎　その他	M8608								97	01	腐骨摘出術　前腕、下腿	K0502	1	2	複合組織移植術	K019											
			急性血行性骨髄炎　部位不明	M8609								97	01	腐骨摘出術　鎖骨、膝蓋骨、手、足その他	K0503	1	2	自家遊離複合組織移植術（顕微鏡下血管柄付きのもの）	K020											
			その他の急性骨髄炎　多部位	M8610								97	01	四肢切断術　指（手、足）	K0842	1	2	組織拡張器による再建手術（一連につき）その他の場合	K0222											
			その他の急性骨髄炎　骨盤部及び大腿	M8615								97	02	骨掻爬術	K043$	1	2	骨長調整手術	K058$											
			その他の急性骨髄炎　下腿	M8616								97	02	骨内異物（挿入物を含む。）除去術　頭蓋、顔面（複数切開を要するもの）	K0481	1	2	骨移植術（軟骨移植術を含む。）	K059$											
			その他の急性骨髄炎　足関節部及び足	M8617								97	02	骨内異物（挿入物を含む。）除去術　その他の頭蓋、顔面、肩甲骨、上腕、大腿	K0482	1	2	動脈形成術、吻合術　その他の動脈	K6105											
			その他の急性骨髄炎　その他	M8618								97	02	骨内異物（挿入物を含む。）除去術　鎖骨、膝蓋骨、手、足、指（手、足）その他	K0484	1	1	分層植皮術	K013$											
			その他の急性骨髄炎　部位不明	M8619								97	03	偽関節手術	K056$	1	1	全層植皮術	K013-2$											
			亜急性骨髄炎　多部位	M8620								97	03	変形治癒骨折矯正手術　前腕、下腿	K0572															
			亜急性骨髄炎　骨盤部及び大腿	M8625								97	03	変形治癒骨折矯正手術　鎖骨、膝蓋骨、手、足、指（手、足）その他	K0573															
			亜急性骨髄炎　下腿	M8626								97	97		その他のKコード															
			亜急性骨髄炎　足関節部及び足	M8627																										
			亜急性骨髄炎　その他	M8628																										
			亜急性骨髄炎　部位不明	M8629																										
			慢性多発性骨髄炎　多部位	M8630																										
			慢性多発性骨髄炎　骨盤部及び大腿	M8635																										
			慢性多発性骨髄炎　下腿	M8636																										
			慢性多発性骨髄炎　足関節部及び足	M8637																										
			慢性多発性骨髄炎　その他	M8638																										
			慢性多発性骨髄炎　部位不明	M8639																										
			瘻孔を伴う慢性骨髄炎　多部位	M8640																										
			瘻孔を伴う慢性骨髄炎　骨盤部及び大腿	M8645																										
			瘻孔を伴う慢性骨髄炎　下腿	M8646																										
			瘻孔を伴う慢性骨髄炎　足関節部及び足	M8647																										
			瘻孔を伴う慢性骨髄炎　その他	M8648																										
			瘻孔を伴う慢性骨髄炎　部位不明	M8649																										
			その他の慢性血行性骨髄炎　多部位	M8650																										
			その他の慢性血行性骨髄炎　骨盤部及び大腿	M8655																										
			その他の慢性血行性骨髄炎　下腿	M8656																										
			その他の慢性血行性骨髄炎　足関節部及び足	M8657																										
			その他の慢性血行性骨髄炎　その他	M8658																										
			その他の慢性血行性骨髄炎　部位不明	M8659																										
			その他の慢性骨髄炎　多部位	M8660																										
			その他の慢性骨髄炎　骨盤部及び大腿	M8665																										
			その他の慢性骨髄炎　下腿	M8666																										
			その他の慢性骨髄炎　足関節部及び足	M8667																										
			その他の慢性骨髄炎　その他	M8668																										
			その他の慢性骨髄炎　部位不明	M8669																										
			その他の骨髄炎　多部位	M8680																										
			その他の骨髄炎　骨盤部及び大腿	M8685																										
			その他の骨髄炎　下腿	M8686																										
			その他の骨髄炎　足関節部及び足	M8687																										
			その他の骨髄炎　その他	M8688																										

診断群分類			医療資源を最も投入した傷病名		病態等分類			年齢、出生時体重等			手術					手術・処置等1				手術・処置等2				定義副傷病				重症度等		
MDC	コード	分類名	ICD名称	ICDコード	対応コード	フラグ	病態区分	コード	フラグ	年齢、出生時体重	手術分岐	対応コード	フラグ	点数表名称	区分番号等	対応コード	フラグ	処置等名称	区分番号等	対応コード	フラグ	処置等名称	区分番号等	対応コード	フラグ	疾患名	疾患コードまたはICDコード	対応コード	フラグ	重症度等
			その他の骨髄炎　部位不明	M8689																										
			骨髄炎，詳細不明　多部位	M8690																										
			骨髄炎，詳細不明　骨盤部及び大腿	M8695																										
			骨髄炎，詳細不明　下腿	M8696																										
			骨髄炎，詳細不明　足関節部及び足	M8697																										
			骨髄炎，詳細不明　その他	M8698																										
			骨髄炎，詳細不明　部位不明	M8699																										
07	0080	滑膜炎、腱鞘炎、軟骨などの炎症（上肢）	靭帯の障害　肩甲帯	M2421							手術なし	99	99	手術なし		1	2	腱延長術	K038	1	1	人工呼吸	J045$	1	3	膿皮症	080010			
			腱鞘の膿瘍　肩甲帯	M6501							手術あり	97	01	骨部分切除術	K049$	1	2	腱移植術（人工腱形成術を含む。）	K039$											
			腱鞘の膿瘍　上腕	M6502								97	01	骨全摘術　鎖骨、膝蓋骨、手、足その他	K0513	1	2	腱移行術　その他のもの	K0402											
			腱鞘の膿瘍　前腕	M6503								97	01	中手骨又は中足骨摘除術（2本以上）	K051-2	1	2	骨移植術（軟骨移植術を含む。）	K059$											
			腱鞘の膿瘍　手	M6504								97	02	腱鞘切開術（関節鏡下によるものを含む。）	K028															
			その他の感染性（腱）滑膜炎＜腱鞘炎＞　肩甲帯	M6511								97	02	腱切離・切除術（関節鏡下によるものを含む。）	K034															
			その他の感染性（腱）滑膜炎＜腱鞘炎＞　上腕	M6512								97	02	腱剥離術（関節鏡下によるものを含む。）	K035															
			その他の感染性（腱）滑膜炎＜腱鞘炎＞　前腕	M6513								97	02	腱滑膜切除術	K035-2															
			その他の感染性（腱）滑膜炎＜腱鞘炎＞　手	M6514								97	02	骨穿孔術	K042															
			石灰（性）腱炎　肩甲帯	M6521								97	02	関節切開術　肩、股、膝	K0601															
			石灰（性）腱炎　上腕	M6522								97	02	関節切開術　肩、股、膝+関節形成手術　肩、股、膝	K0601+K0801															
			石灰（性）腱炎　前腕	M6523								97	02	関節滑膜切除術	K066$															
			石灰（性）腱炎　手	M6524								97	02	関節鏡下関節滑膜切除術	K066-2$															
			ばね＜弾発＞指　肩甲帯	M6531								97	02	滑液膜摘出術	K066-3$															
			ばね＜弾発＞指　上腕	M6532								97	02	関節鏡下滑液膜摘出術	K066-4$															
			ばね＜弾発＞指　前腕	M6533								97	02	掌指関節滑膜切除術	K066-7															
			ばね＜弾発＞指　手	M6534								97	02	関節鏡下掌指関節滑膜切除術	K066-8															
			橈骨茎状突起腱鞘炎［ド・ケルヴァン＜de Quervain＞病］　肩甲帯	M6541								97	02	観血的関節授動術	K076$															
			橈骨茎状突起腱鞘炎［ド・ケルヴァン＜de Quervain＞病］　上腕	M6542								97	02	関節鏡下関節授動術	K076-2$															
			橈骨茎状突起腱鞘炎［ド・ケルヴァン＜de Quervain＞病］　前腕	M6543								97	02	靭帯断裂形成手術	K079$															
			橈骨茎状突起腱鞘炎［ド・ケルヴァン＜de Quervain＞病］　手	M6544								97	02	関節鏡下靭帯断裂形成手術	K079-2$															
			その他の滑膜炎及び腱鞘炎　肩甲帯	M6581								97	02	関節形成手術	K080$															
			その他の滑膜炎及び腱鞘炎　上腕	M6582								97	02	関節形成手術　肩、股、膝+観血的関節授動術	K0801+K076$															
			その他の滑膜炎及び腱鞘炎　前腕	M6583								97	02	関節形成手術　肩、股、膝+関節鏡下関節授動術	K0801+K076-2$															
			その他の滑膜炎及び腱鞘炎　手	M6584								97	02	関節鏡下肩関節唇形成術	K080-5$															
			滑膜炎及び腱鞘炎，詳細不明　肩甲帯	M6591								97	02	関節鏡下肩関節唇形成術+観血的関節授動術	K080-5$+K076$															
			滑膜炎及び腱鞘炎，詳細不明　上腕	M6592								97	02	関節鏡下肩関節唇形成術+関節鏡下関節授動術	K080-5$+K076-2$															
			滑膜炎及び腱鞘炎，詳細不明　前腕	M6593								97	02	神経剥離術	K188$															
			滑膜炎及び腱鞘炎，詳細不明　手	M6594								97	03	皮膚切開術	K001$															
			手及び手首の慢性絨毛性滑膜炎　肩甲帯	M7001								97	03	デブリードマン	K002$															
			手及び手首の慢性絨毛性滑膜炎　上腕	M7002								97	03	筋膜切離術、筋膜切開術	K023															
			手及び手首の慢性絨毛性滑膜炎　前腕	M7003								97	97		その他のKコード															
			手及び手首の慢性絨毛性滑膜炎　手	M7004																										
			手の滑液包炎　肩甲帯	M7011																										
			手の滑液包炎　上腕	M7012																										
			手の滑液包炎　前腕	M7013																										
			手の滑液包炎　手	M7014																										
			肘頭滑液包炎　肩甲帯	M7021																										
			肘頭滑液包炎　上腕	M7022																										
			肘頭滑液包炎　前腕	M7023																										
			肘頭滑液包炎　手	M7024																										
			肘のその他の滑液包炎　肩甲帯	M7031																										
			肘のその他の滑液包炎　上腕	M7032																										
			肘のその他の滑液包炎　前腕	M7033																										
			肘のその他の滑液包炎　手	M7034																										
			転子滑液包炎　肩甲帯	M7061																										
			転子滑液包炎　上腕	M7062																										
			転子滑液包炎　前腕	M7063																										
			転子滑液包炎　手	M7064																										
			股関節部のその他の滑液包炎　肩甲帯	M7071																										
			股関節部のその他の滑液包炎　上腕	M7072																										
			股関節部のその他の滑液包炎　前腕	M7073																										
			股関節部のその他の滑液包炎　手	M7074																										
			使用，使い過ぎ及び圧迫に関連するその他の軟部組織障害　肩甲帯	M7081																										

診断群分類			医療資源を最も投入した傷病名		病態等分類			年齢、出生時体重等			手術					手術・処置等1				手術・処置等2				定義副傷病				重症度等		
MDC	コード	分類名	ICD名称	ICDコード	対応コード	フラグ	病態区分	コード	フラグ	年齢、出生時体重	手術分岐	対応コード	フラグ	点数表名称	区分番号等	対応コード	フラグ	処置等名称	区分番号等	対応コード	フラグ	処置等名称	区分番号等	対応コード	フラグ	疾患名	疾患コードまたはICDコード	対応コード	フラグ	重症度等
			使用，使い過ぎ及び圧迫に関連するその他の軟部組織障害　上腕	M7082																										
			使用，使い過ぎ及び圧迫に関連するその他の軟部組織障害　前腕	M7083																										
			使用，使い過ぎ及び圧迫に関連するその他の軟部組織障害　手	M7084																										
			使用，使い過ぎ及び圧迫に関連する詳細不明の軟部組織障害　肩甲帯	M7091																										
			使用，使い過ぎ及び圧迫に関連する詳細不明の軟部組織障害　上腕	M7092																										
			使用，使い過ぎ及び圧迫に関連する詳細不明の軟部組織障害　前腕	M7093																										
			使用，使い過ぎ及び圧迫に関連する詳細不明の軟部組織障害　手	M7094																										
			滑液包の膿瘍　肩甲帯	M7101																										
			滑液包の膿瘍　上腕	M7102																										
			滑液包の膿瘍　前腕	M7103																										
			滑液包の膿瘍　手	M7104																										
			その他の感染性滑液包炎　肩甲帯	M7111																										
			その他の感染性滑液包炎　上腕	M7112																										
			その他の感染性滑液包炎　前腕	M7113																										
			その他の感染性滑液包炎　手	M7114																										
			膝窩部滑膜のう<嚢>腫[ベーカー<Baker>のう<嚢>腫]　肩甲帯	M7121																										
			膝窩部滑膜のう<嚢>腫[ベーカー<Baker>のう<嚢>腫]　上腕	M7122																										
			膝窩部滑膜のう<嚢>腫[ベーカー<Baker>のう<嚢>腫]　前腕	M7123																										
			膝窩部滑膜のう<嚢>腫[ベーカー<Baker>のう<嚢>腫]　手	M7124																										
			その他の滑液のう<嚢>腫　肩甲帯	M7131																										
			その他の滑液のう<嚢>腫　上腕	M7132																										
			その他の滑液のう<嚢>腫　前腕	M7133																										
			その他の滑液のう<嚢>腫　手	M7134																										
			滑液包石灰沈着(症)　肩甲帯	M7141																										
			滑液包石灰沈着(症)　上腕	M7142																										
			滑液包石灰沈着(症)　前腕	M7143																										
			滑液包石灰沈着(症)　手	M7144																										
			その他の滑液包炎，他に分類されないもの　肩甲帯	M7151																										
			その他の滑液包炎，他に分類されないもの　上腕	M7152																										
			その他の滑液包炎，他に分類されないもの　前腕	M7153																										
			その他の滑液包炎，他に分類されないもの　手	M7154																										
			その他の明示された滑液包障害　肩甲帯	M7181																										
			その他の明示された滑液包障害　上腕	M7182																										
			その他の明示された滑液包障害　前腕	M7183																										
			その他の明示された滑液包障害　手	M7184																										
			滑液包障害，詳細不明　肩甲帯	M7191																										
			滑液包障害，詳細不明　上腕	M7192																										
			滑液包障害，詳細不明　前腕	M7193																										
			滑液包障害，詳細不明　手	M7194																										
			淋菌性滑液包炎　肩甲帯	M7301																										
			淋菌性滑液包炎　上腕	M7302																										
			淋菌性滑液包炎　前腕	M7303																										
			淋菌性滑液包炎　手	M7304																										
			梅毒性滑液包炎　肩甲帯	M7311																										
			梅毒性滑液包炎　上腕	M7312																										
			梅毒性滑液包炎　前腕	M7313																										
			梅毒性滑液包炎　手	M7314																										
			他に分類される疾患におけるその他の軟部組織障害　肩甲帯	M7381																										
			他に分類される疾患におけるその他の軟部組織障害　上腕	M7382																										
			他に分類される疾患におけるその他の軟部組織障害　前腕	M7383																										
			他に分類される疾患におけるその他の軟部組織障害　手	M7384																										
			肩の石灰(性)腱炎	M753																										
			肩のインピンジメント症候群	M754																										
			肩の滑液包炎	M755																										
			殿筋腱炎　肩甲帯	M7601																										
			殿筋腱炎　上腕	M7602																										
			殿筋腱炎　前腕	M7603																										
			殿筋腱炎　手	M7604																										
			腰筋腱炎　肩甲帯	M7611																										
			腰筋腱炎　上腕	M7612																										

診断群分類			医療資源を最も投入した傷病名		病態等分類			年齢、出生時体重等			手術					手術・処置等1				手術・処置等2				定義副傷病				重症度等		
MDC	コード	分類名	ICD名称	ICDコード	対応コード	フラグ	病態区分	コード	フラグ	年齢、出生時体重	手術分岐	対応コード	フラグ	点数表名称	区分番号等	対応コード	フラグ	処置等名称	区分番号等	対応コード	フラグ	処置等名称	区分番号等	対応コード	フラグ	疾患名	疾患コードまたはICDコード	対応コード	フラグ	重症度等
			腰筋腱炎　前腕	M7613																										
			腰筋腱炎　手	M7614																										
			腸骨稜棘　肩甲帯	M7621																										
			腸骨稜棘　上腕	M7622																										
			腸骨稜棘　前腕	M7623																										
			腸骨稜棘　手	M7624																										
			内側側副滑液包炎[ペレグリニ・スチーダ＜Pellegrini－Stieda＞病]　肩甲帯	M7641																										
			内側側副滑液包炎[ペレグリニ・スチーダ＜Pellegrini－Stieda＞病]　上腕	M7642																										
			内側側副滑液包炎[ペレグリニ・スチーダ＜Pellegrini－Stieda＞病]　前腕	M7643																										
			内側側副滑液包炎[ペレグリニ・スチーダ＜Pellegrini－Stieda＞病]　手	M7644																										
			膝蓋骨腱炎　肩甲帯	M7651																										
			膝蓋骨腱炎　上腕	M7652																										
			膝蓋骨腱炎　前腕	M7653																										
			膝蓋骨腱炎　手	M7654																										
			アキレス腱炎　肩甲帯	M7661																										
			アキレス腱炎　上腕	M7662																										
			アキレス腱炎　前腕	M7663																										
			アキレス腱炎　手	M7664																										
			腓骨腱炎　肩甲帯	M7671																										
			腓骨腱炎　上腕	M7672																										
			腓骨腱炎　前腕	M7673																										
			腓骨腱炎　手	M7674																										
			下肢のその他の腱(靭帯)付着部症，足を除く　肩甲帯	M7681																										
			下肢のその他の腱(靭帯)付着部症，足を除く　上腕	M7682																										
			下肢のその他の腱(靭帯)付着部症，足を除く　前腕	M7683																										
			下肢のその他の腱(靭帯)付着部症，足を除く　手	M7684																										
			下肢の腱(靭帯)付着部症，詳細不明　肩甲帯	M7691																										
			下肢の腱(靭帯)付着部症，詳細不明　上腕	M7692																										
			下肢の腱(靭帯)付着部症，詳細不明　前腕	M7693																										
			下肢の腱(靭帯)付着部症，詳細不明　手	M7694																										
			内側上顆炎　肩甲帯	M7701																										
			内側上顆炎　上腕	M7702																										
			内側上顆炎　前腕	M7703																										
			内側上顆炎　手	M7704																										
			外側上顆炎　肩甲帯	M7711																										
			外側上顆炎　上腕	M7712																										
			外側上顆炎　前腕	M7713																										
			外側上顆炎　手	M7714																										
			手首の関節周囲炎　肩甲帯	M7721																										
			手首の関節周囲炎　上腕	M7722																										
			手首の関節周囲炎　前腕	M7723																										
			手首の関節周囲炎　手	M7724																										
			踵骨棘　肩甲帯	M7731																										
			踵骨棘　上腕	M7732																										
			踵骨棘　前腕	M7733																										
			踵骨棘　手	M7734																										
			足のその他の腱(靭帯)付着部症　肩甲帯	M7751																										
			足のその他の腱(靭帯)付着部症　上腕	M7752																										
			足のその他の腱(靭帯)付着部症　前腕	M7753																										
			足のその他の腱(靭帯)付着部症　手	M7754																										
			その他の腱(靭帯)付着部症，他に分類されないもの　肩甲帯	M7781																										
			その他の腱(靭帯)付着部症，他に分類されないもの　上腕	M7782																										
			その他の腱(靭帯)付着部症，他に分類されないもの　前腕	M7783																										
			その他の腱(靭帯)付着部症，他に分類されないもの　手	M7784																										
			腱(靭帯)付着部症，詳細不明　肩甲帯	M7791																										
			腱(靭帯)付着部症，詳細不明　上腕	M7792																										
			腱(靭帯)付着部症，詳細不明　前腕	M7793																										
			腱(靭帯)付着部症，詳細不明　手	M7794																										

診断群分類			医療資源を最も投入した傷病名		病態等分類			年齢、出生時体重等			手術					手術・処置等1				手術・処置等2				定義副傷病				重症度等		
MDC	コード	分類名	ICD名称	ICDコード	対応コード	フラグ	病態区分	コード	フラグ	年齢、出生時体重	手術分岐	対応コード	フラグ	点数表名称	区分番号等	対応コード	フラグ	処置等名称	区分番号等	対応コード	フラグ	処置等名称	区分番号等	対応コード	フラグ	疾患名	疾患コードまたはICDコード	対応コード	フラグ	重症度等
			(膝蓋下)脂肪体の肥大<肥厚> 肩甲帯	M7941																										
			(膝蓋下)脂肪体の肥大<肥厚> 上腕	M7942																										
			(膝蓋下)脂肪体の肥大<肥厚> 前腕	M7943																										
			(膝蓋下)脂肪体の肥大<肥厚> 手	M7944																										
			肋軟骨骨結合症候群[ティーツェ<Tietze>病] 肩甲帯	M9401																										
			肋軟骨骨結合症候群[ティーツェ<Tietze>病] 上腕	M9402																										
			肋軟骨骨結合症候群[ティーツェ<Tietze>病] 前腕	M9403																										
			肋軟骨骨結合症候群[ティーツェ<Tietze>病] 手	M9404																										
			再発性多発軟骨炎 肩甲帯	M9411																										
			再発性多発軟骨炎 上腕	M9412																										
			再発性多発軟骨炎 前腕	M9413																										
			再発性多発軟骨炎 手	M9414																										
			軟骨のその他の明示された障害 肩甲帯	M9481																										
			軟骨のその他の明示された障害 上腕	M9482																										
			軟骨のその他の明示された障害 前腕	M9483																										
			軟骨のその他の明示された障害 手	M9484																										
			軟骨の障害, 詳細不明 肩甲帯	M9491																										
			軟骨の障害, 詳細不明 上腕	M9492																										
			軟骨の障害, 詳細不明 前腕	M9493																										
			軟骨の障害, 詳細不明 手	M9494																										
07	0085	滑膜炎、腱鞘炎、軟骨などの炎症(上肢以外)	真菌症における関節炎 足関節部及び足	M0167							手術なし	99	99	手術なし		1	2	腱延長術	K038	1	1	人工呼吸	J045$							
			腸バイパスに続発する関節障害 足関節部及び足	M0207							手術あり	97	01	骨部分切除術	K049$	1	2	腱移植術(人工腱形成術を含む。)	K039$											
			赤痢後関節障害 足関節部及び足	M0217								97	01	骨全摘術 鎖骨、膝蓋骨、手、足その他	K0513	1	2	腱移行術 その他のもの	K0402											
			予防接種後関節障害 足関節部及び足	M0227								97	01	中手骨又は中足骨摘除術(2本以上)	K051-2	1	2	腓骨筋腱腱鞘形成術	K040-3											
			梅毒における感染後関節障害 足関節部及び足	M0317								97	02	腱鞘切開術(関節鏡下によるものを含む。)	K028	1	2	骨移植術(軟骨移植術を含む。)	K059$											
			リウマチ熱後慢性関節障害[ジャクー<Jaccoud>病] 足関節部及び足	M1207								97	02	腱切離・切除術(関節鏡下によるものを含む。)	K034															
			カシン・ベック<Kaschin－Beck>病 足関節部及び足	M1217								97	02	腱剥離術(関節鏡下によるものを含む。)	K035															
			間欠性関節水腫 下腿	M1246								97	02	腱滑膜切除術	K035-2															
			間欠性関節水腫 足関節部及び足	M1247								97	02	骨穿孔術	K042															
			外傷性関節障害 下腿	M1256								97	02	関節切開術 肩、股、膝	K0601															
			外傷性関節障害 足関節部及び足	M1257								97	02	関節切開術 肩、股、膝+関節形成手術 肩、股、膝	K0601+K0801															
			その他の明示された関節障害, 他に分類されないもの 下腿	M1286								97	02	関節滑膜切除術	K066$															
			その他の明示された関節障害, 他に分類されないもの 足関節部及び足	M1287								97	02	関節鏡下関節滑膜切除術	K066-2$															
			多発性関節炎, 詳細不明 足関節部及び足	M1307								97	02	滑液膜摘出術	K066-3$															
			単(発性)関節炎, 他に分類されないもの 足関節部及び足	M1317								97	02	関節鏡下滑液膜摘出術	K066-4$															
			その他の明示された関節炎 足関節部及び足	M1387								97	02	膝蓋骨滑液嚢切除術	K066-5															
			関節炎, 詳細不明 足関節部及び足	M1397								97	02	関節鏡下膝蓋骨滑液嚢切除術	K066-6															
			その他の関節の原発性関節症 足関節部及び足	M1907								97	02	観血的関節授動術	K076$															
			その他の関節の外傷後関節症 足関節部及び足	M1917								97	02	関節鏡下関節授動術	K076-2$															
			その他の続発性関節症 足関節部及び足	M1927								97	02	靭帯断裂形成手術	K079$															
			その他の明示された関節症 足関節部及び足	M1987								97	02	関節鏡下靭帯断裂形成手術	K079-2$															
			関節症, 詳細不明 足関節部及び足	M1997								97	02	関節形成手術	K080$															
			靭帯の障害 多部位	M2420								97	02	関節形成手術 肩、股、膝+観血的関節授動術	K0801+K076$															
			靭帯の障害 骨盤部及び大腿	M2425								97	02	関節形成手術 肩、股、膝+関節鏡下関節授動術	K0801+K076-2$															
			靭帯の障害 その他	M2428								97	02	神経剥離術	K188$															
			靭帯の障害 部位不明	M2429								97	03	皮膚切開術	K001$															
			出血性関節症 足関節部及び足	M2507								97	03	デブリードマン	K002$															
			関節滲出液貯留 足関節部及び足	M2547								97	03	筋膜切離術、筋膜切開術	K023															
			骨棘 足関節部及び足	M2577								97	97		その他のKコード															
			その他の明示された関節障害 足関節部及び足	M2587																										

診断群分類			医療資源を最も投入した傷病名		病態等分類			年齢、出生時体重等			手術					手術・処置等1				手術・処置等2				定義副傷病				重症度等		
MDC	コード	分類名	ICD名称	ICDコード	対応コード	フラグ	病態区分	コード	フラグ	年齢、出生時体重	手術分岐	対応コード	フラグ	点数表名称	区分番号等	対応コード	フラグ	処置等名称	区分番号等	対応コード	フラグ	処置等名称	区分番号等	対応コード	フラグ	疾患名	疾患コードまたはICDコード	対応コード	フラグ	重症度等
			関節障害，詳細不明　足関節部及び足	M2597																										
			腱鞘の膿瘍　多部位	M6500																										
			腱鞘の膿瘍　骨盤部及び大腿	M6505																										
			腱鞘の膿瘍　下腿	M6506																										
			腱鞘の膿瘍　足関節部及び足	M6507																										
			腱鞘の膿瘍　その他	M6508																										
			腱鞘の膿瘍　部位不明	M6509																										
			その他の感染性（腱）滑膜炎＜腱鞘炎＞　多部位	M6510																										
			その他の感染性（腱）滑膜炎＜腱鞘炎＞　骨盤部及び大腿	M6515																										
			その他の感染性（腱）滑膜炎＜腱鞘炎＞　下腿	M6516																										
			その他の感染性（腱）滑膜炎＜腱鞘炎＞　足関節部及び足	M6517																										
			その他の感染性（腱）滑膜炎＜腱鞘炎＞　その他	M6518																										
			その他の感染性（腱）滑膜炎＜腱鞘炎＞　部位不明	M6519																										
			石灰（性）腱炎　多部位	M6520																										
			石灰（性）腱炎　骨盤部及び大腿	M6525																										
			石灰（性）腱炎　下腿	M6526																										
			石灰（性）腱炎　足関節部及び足	M6527																										
			石灰（性）腱炎　その他	M6528																										
			石灰（性）腱炎　部位不明	M6529																										
			ばね＜弾発＞指　多部位	M6530																										
			ばね＜弾発＞指　骨盤部及び大腿	M6535																										
			ばね＜弾発＞指　下腿	M6536																										
			ばね＜弾発＞指　足関節部及び足	M6537																										
			ばね＜弾発＞指　その他	M6538																										
			ばね＜弾発＞指　部位不明	M6539																										
			橈骨茎状突起腱鞘炎［ド・ケルヴァン＜de Quervain＞病］　多部位	M6540																										
			橈骨茎状突起腱鞘炎［ド・ケルヴァン＜de Quervain＞病］　骨盤部及び大腿	M6545																										
			橈骨茎状突起腱鞘炎［ド・ケルヴァン＜de Quervain＞病］　下腿	M6546																										
			橈骨茎状突起腱鞘炎［ド・ケルヴァン＜de Quervain＞病］　足関節部及び足	M6547																										
			橈骨茎状突起腱鞘炎［ド・ケルヴァン＜de Quervain＞病］　その他	M6548																										
			橈骨茎状突起腱鞘炎［ド・ケルヴァン＜de Quervain＞病］　部位不明	M6549																										
			その他の滑膜炎及び腱鞘炎　多部位	M6580																										
			その他の滑膜炎及び腱鞘炎　骨盤部及び大腿	M6585																										
			その他の滑膜炎及び腱鞘炎　下腿	M6586																										
			その他の滑膜炎及び腱鞘炎　足関節部及び足	M6587																										
			その他の滑膜炎及び腱鞘炎　その他	M6588																										
			その他の滑膜炎及び腱鞘炎　部位不明	M6589																										
			滑膜炎及び腱鞘炎，詳細不明　多部位	M6590																										
			滑膜炎及び腱鞘炎，詳細不明　骨盤部及び大腿	M6595																										
			滑膜炎及び腱鞘炎，詳細不明　下腿	M6596																										
			滑膜炎及び腱鞘炎，詳細不明　足関節部及び足	M6597																										
			滑膜炎及び腱鞘炎，詳細不明　その他	M6598																										
			滑膜炎及び腱鞘炎，詳細不明　部位不明	M6599																										
			他に分類される疾患における滑膜及び腱の障害	M68$																										
			手及び手首の慢性絨毛性滑膜炎　多部位	M7000																										
			手及び手首の慢性絨毛性滑膜炎　骨盤部及び大腿	M7005																										
			手及び手首の慢性絨毛性滑膜炎　下腿	M7006																										
			手及び手首の慢性絨毛性滑膜炎　足関節部及び足	M7007																										
			手及び手首の慢性絨毛性滑膜炎　その他	M7008																										
			手及び手首の慢性絨毛性滑膜炎　部位不明	M7009																										
			手の滑液包炎　多部位	M7010																										
			手の滑液包炎　骨盤部及び大腿	M7015																										

診断群分類			医療資源を最も投入した傷病名		病態等分類			年齢、出生時体重等			手術					手術・処置等1				手術・処置等2				定義副傷病				重症度等		
MDC	コード	分類名	ICD名称	ICDコード	対応コード	フラグ	病態区分	コード	フラグ	年齢、出生時体重	手術分岐	対応コード	フラグ	点数表名称	区分番号等	対応コード	フラグ	処置等名称	区分番号等	対応コード	フラグ	処置等名称	区分番号等	対応コード	フラグ	疾患名	疾患コードまたはICDコード	対応コード	フラグ	重症度等
			手の滑液包炎　下腿	M7016																										
			手の滑液包炎　足関節部及び足	M7017																										
			手の滑液包炎　その他	M7018																										
			手の滑液包炎　部位不明	M7019																										
			肘頭滑液包炎　多部位	M7020																										
			肘頭滑液包炎　骨盤部及び大腿	M7025																										
			肘頭滑液包炎　下腿	M7026																										
			肘頭滑液包炎　足関節部及び足	M7027																										
			肘頭滑液包炎　その他	M7028																										
			肘頭滑液包炎　部位不明	M7029																										
			肘のその他の滑液包炎　多部位	M7030																										
			肘のその他の滑液包炎　骨盤部及び大腿	M7035																										
			肘のその他の滑液包炎　下腿	M7036																										
			肘のその他の滑液包炎　足関節部及び足	M7037																										
			肘のその他の滑液包炎　その他	M7038																										
			肘のその他の滑液包炎　部位不明	M7039																										
			転子滑液包炎　多部位	M7060																										
			転子滑液包炎　骨盤部及び大腿	M7065																										
			転子滑液包炎　下腿	M7066																										
			転子滑液包炎　足関節部及び足	M7067																										
			転子滑液包炎　その他	M7068																										
			転子滑液包炎　部位不明	M7069																										
			股関節部のその他の滑液包炎　多部位	M7070																										
			股関節部のその他の滑液包炎　骨盤部及び大腿	M7075																										
			股関節部のその他の滑液包炎　下腿	M7076																										
			股関節部のその他の滑液包炎　足関節部及び足	M7077																										
			股関節部のその他の滑液包炎　その他	M7078																										
			股関節部のその他の滑液包炎　部位不明	M7079																										
			使用，使い過ぎ及び圧迫に関連するその他の軟部組織障害　多部位	M7080																										
			使用，使い過ぎ及び圧迫に関連するその他の軟部組織障害　下腿	M7086																										
			使用，使い過ぎ及び圧迫に関連するその他の軟部組織障害　足関節部及び足	M7087																										
			使用，使い過ぎ及び圧迫に関連するその他の軟部組織障害　その他	M7088																										
			使用，使い過ぎ及び圧迫に関連するその他の軟部組織障害　部位不明	M7089																										
			使用，使い過ぎ及び圧迫に関連する詳細不明の軟部組織障害　多部位	M7090																										
			使用，使い過ぎ及び圧迫に関連する詳細不明の軟部組織障害　骨盤部及び大腿	M7095																										
			使用，使い過ぎ及び圧迫に関連する詳細不明の軟部組織障害　下腿	M7096																										
			使用，使い過ぎ及び圧迫に関連する詳細不明の軟部組織障害　足関節部及び足	M7097																										
			使用，使い過ぎ及び圧迫に関連する詳細不明の軟部組織障害　その他	M7098																										
			使用，使い過ぎ及び圧迫に関連する詳細不明の軟部組織障害　部位不明	M7099																										
			滑液包の膿瘍　多部位	M7100																										
			滑液包の膿瘍　骨盤部及び大腿	M7105																										
			滑液包の膿瘍　下腿	M7106																										
			滑液包の膿瘍　足関節部及び足	M7107																										
			滑液包の膿瘍　その他	M7108																										
			滑液包の膿瘍　部位不明	M7109																										
			その他の感染性滑液包炎　多部位	M7110																										
			その他の感染性滑液包炎　骨盤部及び大腿	M7115																										
			その他の感染性滑液包炎　下腿	M7116																										
			その他の感染性滑液包炎　足関節部及び足	M7117																										
			その他の感染性滑液包炎　その他	M7118																										
			その他の感染性滑液包炎　部位不明	M7119																										
			膝窩部滑膜のう<嚢>腫[ベーカー<Baker>のう<嚢>腫]　多部位	M7120																										
			膝窩部滑膜のう<嚢>腫[ベーカー<Baker>のう<嚢>腫]　骨盤部及び大腿	M7125																										
			膝窩部滑膜のう<嚢>腫[ベーカー<Baker>のう<嚢>腫]　下腿	M7126																										

診断群分類			医療資源を最も投入した傷病名		病態等分類			年齢、出生時体重等			手術					手術・処置等1				手術・処置等2				定義副傷病				重症度等		
MDC	コード	分類名	ICD名称	ICDコード	対応コード	フラグ	病態区分	コード	フラグ	年齢、出生時体重	手術分岐	対応コード	フラグ	点数表名称	区分番号等	対応コード	フラグ	処置等名称	区分番号等	対応コード	フラグ	処置等名称	区分番号等	対応コード	フラグ	疾患名	疾患コードまたはICDコード	対応コード	フラグ	重症度等
			膝窩部滑膜のう<嚢>腫[ベーカー<Baker>のう<嚢>腫] 足関節部及び足	M7127																										
			膝窩部滑膜のう<嚢>腫[ベーカー<Baker>のう<嚢>腫] その他	M7128																										
			膝窩部滑膜のう<嚢>腫[ベーカー<Baker>のう<嚢>腫] 部位不明	M7129																										
			その他の滑液のう<嚢>腫 多部位	M7130																										
			その他の滑液のう<嚢>腫 骨盤部及び大腿	M7135																										
			その他の滑液のう<嚢>腫 下腿	M7136																										
			その他の滑液のう<嚢>腫 足関節部及び足	M7137																										
			その他の滑液のう<嚢>腫 その他	M7138																										
			その他の滑液のう<嚢>腫 部位不明	M7139																										
			滑液包石灰沈着(症) 多部位	M7140																										
			滑液包石灰沈着(症) 骨盤部及び大腿	M7145																										
			滑液包石灰沈着(症) 下腿	M7146																										
			滑液包石灰沈着(症) 足関節部及び足	M7147																										
			滑液包石灰沈着(症) その他	M7148																										
			滑液包石灰沈着(症) 部位不明	M7149																										
			その他の滑液包炎，他に分類されないもの 多部位	M7150																										
			その他の滑液包炎，他に分類されないもの 骨盤部及び大腿	M7155																										
			その他の滑液包炎，他に分類されないもの 下腿	M7156																										
			その他の滑液包炎，他に分類されないもの 足関節部及び足	M7157																										
			その他の滑液包炎，他に分類されないもの その他	M7158																										
			その他の滑液包炎，他に分類されないもの 部位不明	M7159																										
			その他の明示された滑液包障害 多部位	M7180																										
			その他の明示された滑液包障害 骨盤部及び大腿	M7185																										
			その他の明示された滑液包障害 下腿	M7186																										
			その他の明示された滑液包障害 足関節部及び足	M7187																										
			その他の明示された滑液包障害 その他	M7188																										
			その他の明示された滑液包障害 部位不明	M7189																										
			滑液包障害，詳細不明 多部位	M7190																										
			滑液包障害，詳細不明 骨盤部及び大腿	M7195																										
			滑液包障害，詳細不明 下腿	M7196																										
			滑液包障害，詳細不明 足関節部及び足	M7197																										
			滑液包障害，詳細不明 その他	M7198																										
			滑液包障害，詳細不明 部位不明	M7199																										
			淋菌性滑液包炎 多部位	M7300																										
			淋菌性滑液包炎 骨盤部及び大腿	M7305																										
			淋菌性滑液包炎 下腿	M7306																										
			淋菌性滑液包炎 足関節部及び足	M7307																										
			淋菌性滑液包炎 その他	M7308																										
			淋菌性滑液包炎 部位不明	M7309																										
			梅毒性滑液包炎 多部位	M7310																										
			梅毒性滑液包炎 骨盤部及び大腿	M7315																										
			梅毒性滑液包炎 下腿	M7316																										
			梅毒性滑液包炎 足関節部及び足	M7317																										
			梅毒性滑液包炎 その他	M7318																										
			梅毒性滑液包炎 部位不明	M7319																										
			他に分類される疾患におけるその他の軟部組織障害 多部位	M7380																										
			他に分類される疾患におけるその他の軟部組織障害 骨盤部及び大腿	M7385																										
			他に分類される疾患におけるその他の軟部組織障害 下腿	M7386																										
			他に分類される疾患におけるその他の軟部組織障害 足関節部及び足	M7387																										
			他に分類される疾患におけるその他の軟部組織障害 その他	M7388																										
			他に分類される疾患におけるその他の軟部組織障害 部位不明	M7389																										
			腱筋腱炎 多部位	M7600																										

診断群分類			医療資源を最も投入した傷病名		病態等分類			年齢、出生時体重等			手術					手術・処置等1				手術・処置等2				定義副傷病				重症度等		
MDC	コード	分類名	ICD名称	ICDコード	対応コード	フラグ	病態区分	コード	フラグ	年齢、出生時体重	手術分岐	対応コード	フラグ	点数表名称	区分番号等	対応コード	フラグ	処置等名称	区分番号等	対応コード	フラグ	処置等名称	区分番号等	対応コード	フラグ	疾患名	疾患コードまたはICDコード	対応コード	フラグ	重症度等
			殿筋腱炎　骨盤部及び大腿	M7605																										
			殿筋腱炎　下腿	M7606																										
			殿筋腱炎　足関節部及び足	M7607																										
			殿筋腱炎　その他	M7608																										
			殿筋腱炎　部位不明	M7609																										
			腰筋腱炎　多部位	M7610																										
			腰筋腱炎　骨盤部及び大腿	M7615																										
			腰筋腱炎　下腿	M7616																										
			腰筋腱炎　足関節部及び足	M7617																										
			腰筋腱炎　その他	M7618																										
			腰筋腱炎　部位不明	M7619																										
			腸骨稜棘　多部位	M7620																										
			腸骨稜棘　骨盤部及び大腿	M7625																										
			腸骨稜棘　下腿	M7626																										
			腸骨稜棘　足関節部及び足	M7627																										
			腸骨稜棘　その他	M7628																										
			腸骨稜棘　部位不明	M7629																										
			内側側副滑液包炎[ペレグリニ・スチーダ＜Pellegrini－Stieda＞病]多部位	M7640																										
			内側側副滑液包炎[ペレグリニ・スチーダ＜Pellegrini－Stieda＞病]骨盤部及び大腿	M7645																										
			内側側副滑液包炎[ペレグリニ・スチーダ＜Pellegrini－Stieda＞病]下腿	M7646																										
			内側側副滑液包炎[ペレグリニ・スチーダ＜Pellegrini－Stieda＞病]足関節部及び足	M7647																										
			内側側副滑液包炎[ペレグリニ・スチーダ＜Pellegrini－Stieda＞病]その他	M7648																										
			内側側副滑液包炎[ペレグリニ・スチーダ＜Pellegrini－Stieda＞病]部位不明	M7649																										
			膝蓋骨腱炎　多部位	M7650																										
			膝蓋骨腱炎　骨盤部及び大腿	M7655																										
			膝蓋骨腱炎　下腿	M7656																										
			膝蓋骨腱炎　足関節部及び足	M7657																										
			膝蓋骨腱炎　その他	M7658																										
			膝蓋骨腱炎　部位不明	M7659																										
			アキレス腱炎　多部位	M7660																										
			アキレス腱炎　骨盤部及び大腿	M7665																										
			アキレス腱炎　下腿	M7666																										
			アキレス腱炎　足関節部及び足	M7667																										
			アキレス腱炎　その他	M7668																										
			アキレス腱炎　部位不明	M7669																										
			腓骨腱炎　多部位	M7670																										
			腓骨腱炎　骨盤部及び大腿	M7675																										
			腓骨腱炎　下腿	M7676																										
			腓骨腱炎　足関節部及び足	M7677																										
			腓骨腱炎　その他	M7678																										
			腓骨腱炎　部位不明	M7679																										
			下肢のその他の腱(靭帯)付着部症，足を除く　多部位	M7680																										
			下肢のその他の腱(靭帯)付着部症，足を除く　骨盤部及び大腿	M7685																										
			下肢のその他の腱(靭帯)付着部症，足を除く　下腿	M7686																										
			下肢のその他の腱(靭帯)付着部症，足を除く　足関節部及び足	M7687																										
			下肢のその他の腱(靭帯)付着部症，足を除く　その他	M7688																										
			下肢のその他の腱(靭帯)付着部症，足を除く　部位不明	M7689																										
			下肢の腱(靭帯)付着部症，詳細不明　多部位	M7690																										
			下肢の腱(靭帯)付着部症，詳細不明　骨盤部及び大腿	M7695																										
			下肢の腱(靭帯)付着部症，詳細不明　下腿	M7696																										
			下肢の腱(靭帯)付着部症，詳細不明　足関節部及び足	M7697																										
			下肢の腱(靭帯)付着部症，詳細不明　その他	M7698																										
			下肢の腱(靭帯)付着部症，詳細不明　部位不明	M7699																										
			内側上顆炎　多部位	M7700																										
			内側上顆炎　骨盤部及び大腿	M7705																										
			内側上顆炎　下腿	M7706																										
			内側上顆炎　足関節部及び足	M7707																										
			内側上顆炎　その他	M7708																										

診断群分類			医療資源を最も投入した傷病名		病態等分類			年齢、出生時体重等			手術					手術・処置等1				手術・処置等2				定義副傷病				重症度等		
MDC	コード	分類名	ICD名称	ICDコード	対応コード	フラグ	病態区分	コード	フラグ	年齢、出生時体重	手術分岐	対応コード	フラグ	点数表名称	区分番号等	対応コード	フラグ	処置等名称	区分番号等	対応コード	フラグ	処置等名称	区分番号等	対応コード	フラグ	疾患名	疾患コードまたはICDコード	対応コード	フラグ	重症度等
			内側上顆炎　部位不明	M7709																										
			外側上顆炎　多部位	M7710																										
			外側上顆炎　骨盤部及び大腿	M7715																										
			外側上顆炎　下腿	M7716																										
			外側上顆炎　足関節部及び足	M7717																										
			外側上顆炎　その他	M7718																										
			外側上顆炎　部位不明	M7719																										
			手首の関節周囲炎　多部位	M7720																										
			手首の関節周囲炎　骨盤部及び大腿	M7725																										
			手首の関節周囲炎　下腿	M7726																										
			手首の関節周囲炎　足関節部及び足	M7727																										
			手首の関節周囲炎　その他	M7728																										
			手首の関節周囲炎　部位不明	M7729																										
			踵骨棘　多部位	M7730																										
			踵骨棘　骨盤部及び大腿	M7735																										
			踵骨棘　下腿	M7736																										
			踵骨棘　足関節部及び足	M7737																										
			踵骨棘　その他	M7738																										
			踵骨棘　部位不明	M7739																										
			足のその他の腱（靭帯）付着部症　多部位	M7750																										
			足のその他の腱（靭帯）付着部症　骨盤部及び大腿	M7755																										
			足のその他の腱（靭帯）付着部症　下腿	M7756																										
			足のその他の腱（靭帯）付着部症　足関節部及び足	M7757																										
			足のその他の腱（靭帯）付着部症　その他	M7758																										
			足のその他の腱（靭帯）付着部症　部位不明	M7759																										
			その他の腱（靭帯）付着部症，他に分類されないもの　多部位	M7780																										
			その他の腱（靭帯）付着部症，他に分類されないもの　骨盤部及び大腿	M7785																										
			その他の腱（靭帯）付着部症，他に分類されないもの　下腿	M7786																										
			その他の腱（靭帯）付着部症，他に分類されないもの　足関節部及び足	M7787																										
			その他の腱（靭帯）付着部症，他に分類されないもの　その他	M7788																										
			その他の腱（靭帯）付着部症，他に分類されないもの　部位不明	M7789																										
			腱（靭帯）付着部症，詳細不明　多部位	M7790																										
			腱（靭帯）付着部症，詳細不明　骨盤部及び大腿	M7795																										
			腱（靭帯）付着部症，詳細不明　下腿	M7796																										
			腱（靭帯）付着部症，詳細不明　足関節部及び足	M7797																										
			腱（靭帯）付着部症，詳細不明　その他	M7798																										
			腱（靭帯）付着部症，詳細不明　部位不明	M7799																										
			（膝蓋下）脂肪体の肥大＜肥厚＞　多部位	M7940																										
			（膝蓋下）脂肪体の肥大＜肥厚＞　骨盤部及び大腿	M7945																										
			（膝蓋下）脂肪体の肥大＜肥厚＞　下腿	M7946																										
			（膝蓋下）脂肪体の肥大＜肥厚＞　足関節部及び足	M7947																										
			（膝蓋下）脂肪体の肥大＜肥厚＞　その他	M7948																										
			（膝蓋下）脂肪体の肥大＜肥厚＞　部位不明	M7949																										
			肋軟骨骨結合症候群［ティーツェ＜Tietze＞病］　多部位	M9400																										
			肋軟骨骨結合症候群［ティーツェ＜Tietze＞病］　骨盤部及び大腿	M9405																										
			肋軟骨骨結合症候群［ティーツェ＜Tietze＞病］　下腿	M9406																										
			肋軟骨骨結合症候群［ティーツェ＜Tietze＞病］　足関節部及び足	M9407																										
			肋軟骨骨結合症候群［ティーツェ＜Tietze＞病］　その他	M9408																										
			肋軟骨骨結合症候群［ティーツェ＜Tietze＞病］　部位不明	M9409																										
			再発性多発軟骨炎　多部位	M9410																										
			再発性多発軟骨炎　骨盤部及び大腿	M9415																										
			再発性多発軟骨炎　下腿	M9416																										
			再発性多発軟骨炎　足関節部及び足	M9417																										

診断群分類			医療資源を最も投入した傷病名		病態等分類			年齢、出生時体重等			手術					手術・処置等1				手術・処置等2				定義副傷病				重症度等		
MDC	コード	分類名	ICD名称	ICDコード	対応コード	フラグ	病態区分	コード	フラグ	年齢、出生時体重	手術分岐	対応コード	フラグ	点数表名称	区分番号等	対応コード	フラグ	処置等名称	区分番号等	対応コード	フラグ	処置等名称	区分番号等	対応コード	フラグ	疾患名	疾患コードまたはICDコード	対応コード	フラグ	重症度等
			再発性多発軟骨炎　その他	M9418																										
			再発性多発軟骨炎　部位不明	M9419																										
			軟骨のその他の明示された障害　多部位	M9480																										
			軟骨のその他の明示された障害　骨盤部及び大腿	M9485																										
			軟骨のその他の明示された障害　下腿	M9486																										
			軟骨のその他の明示された障害　足関節部及び足	M9487																										
			軟骨のその他の明示された障害　その他	M9488																										
			軟骨のその他の明示された障害　部位不明	M9489																										
			軟骨の障害，詳細不明　多部位	M9490																										
			軟骨の障害，詳細不明　骨盤部及び大腿	M9495																										
			軟骨の障害，詳細不明　下腿	M9496																										
			軟骨の障害，詳細不明　足関節部及び足	M9497																										
			軟骨の障害，詳細不明　その他	M9498																										
			軟骨の障害，詳細不明　部位不明	M9499																										
07	0090	筋炎(感染性を含む。)	感染性筋炎	M600$							手術なし	99	99	手術なし						1	1	人工呼吸	J045$							
			間質性筋炎	M601$							手術あり	97	01	四肢・躯幹軟部腫瘍摘出術	K030$															
			軟部組織の異物肉芽腫，他に分類されないもの	M602$								97	02	腱移行術	K040$															
			その他の筋炎	M608$								97	02	腓骨筋腱腱鞘形成術	K040-3															
			筋炎，詳細不明	M609$								97	02	観血的関節授動術	K076$															
			外傷性骨化性筋炎	M610$								97	02	関節鏡下関節授動術	K076-2$															
			進行性骨化性筋炎	M611$								97	03	皮膚切開術	K001$															
			筋の麻痺性石灰化及び骨化	M612$								97	03	皮膚、皮下腫瘍摘出術(露出部)	K005$															
			熱傷に伴う筋の石灰化及び骨化	M613$								97	03	筋膜切離術、筋膜切開術	K023															
			筋のその他の石灰化	M614$								97	03	筋炎手術	K027$															
			筋のその他の骨化	M615$								97	03	筋肉内異物摘出術	K029															
			筋の石灰化及び骨化，詳細不明	M619$								97	97		その他のKコード															
			他に分類される細菌性疾患における筋炎	M630																										
			他に分類される原虫及び寄生虫感染症における筋炎	M631																										
			他に分類されるその他の感染症における筋炎	M632																										
			他に分類される疾患におけるその他の筋障害	M638																										
			二頭筋腱炎	M752																										
			筋(肉)痛	M791$																										
			神経痛及び神経炎，詳細不明	M792$																										
			皮下脂肪組織炎，詳細不明	M793$																										
			軟部組織内の残留異物	M795$																										
			(四)肢痛　上腕	M7962																										
			(四)肢痛　前腕	M7963																										
			(四)肢痛　手	M7964																										
			(四)肢痛　下腿	M7966																										
			(四)肢痛　足関節部及び足	M7967																										
07	010x	化膿性関節炎(下肢)	**070101　化膿性・結核性股関節炎**					00	0	6歳以上	手術なし	99	99	手術なし		1	2	骨移植術(軟骨移植術を含む。)	K059$	1	1	人工呼吸	J045$							
			ブドウ球菌性(多発性)関節炎　骨盤部及び大腿	M0005				06	1	6歳未満	その他の手術あり	97	02	骨掻爬術	K043$															
			肺炎球菌性(多発性)関節炎　骨盤部及び大腿	M0015								97	02	骨部分切除術	K049$															
			その他の連鎖球菌性(多発性)関節炎　骨盤部及び大腿	M0025								97	02	腐骨摘出術　前腕、下腿	K0502															
			その他の明示された病原体による(多発性)関節炎　骨盤部及び大腿	M0085								97	02	腐骨摘出術　鎖骨、膝蓋骨、手、足その他	K0503															
			化膿性関節炎，詳細不明　骨盤部及び大腿	M0095								97	02	偽関節手術	K056$															
			髄膜炎菌性関節炎　骨盤部及び大腿	M0105								97	02	変形治癒骨折矯正手術　前腕、下腿	K0572															
			結核性関節炎　骨盤部及び大腿	M0115								97	02	変形治癒骨折矯正手術　鎖骨、膝蓋骨、手、足、指(手、足)その他	K0573															
			ライム＜Lyme＞病における関節炎　骨盤部及び大腿	M0125								97	02	関節切開術　肩、股、膝	K0601															
			他に分類されるその他の細菌性疾患における関節炎　骨盤部及び大腿	M0135								97	02	化膿性又は結核性関節炎掻爬術　肩、股、膝	K060-31															
			風疹性関節炎　骨盤部及び大腿	M0145								97	02	関節滑膜切除術　肩、股、膝	K0661															
			他に分類されるその他のウイルス性疾患における関節炎　骨盤部及び大腿	M0155								97	02	滑液膜摘出術　肩、股、膝	K066-31															
			他に分類されるその他の感染症及び寄生虫症における関節炎　骨盤部及び大腿	M0185								97	02	膝蓋骨滑液嚢切除術	K066-5															

診断群分類			医療資源を最も投入した傷病名		病態等分類			年齢、出生時体重等			手術					手術・処置等1				手術・処置等2				定義副傷病				重症度等		
MDC	コード	分類名	ICD名称	ICDコード	対応コード	フラグ	病態区分	コード	フラグ	年齢、出生時体重	手術分岐	対応コード	フラグ	点数表名称	区分番号等	対応コード	フラグ	処置等名称	区分番号等	対応コード	フラグ	処置等名称	区分番号等	対応コード	フラグ	疾患名	疾患コードまたはICDコード	対応コード	フラグ	重症度等
			髄膜炎菌感染後関節炎　骨盤部及び大腿	M0305								97	02	掌指関節滑膜切除術	K066-7															
			他に分類される疾患におけるその他の感染後関節障害　骨盤部及び大腿	M0325								97	02	半月板切除術	K068															
			他に分類されるその他の疾患における反応性関節障害　骨盤部及び大腿	M0365								97	02	関節切除術　肩、股、膝	K0721															
			関節の瘻（孔）　下腿	M2516								97	02	観血的関節固定術　肩、股、膝	K0781															
			070102　化膿性膝関節炎									97	02	人工骨頭挿入術　肩、股	K0811															
			ブドウ球菌性（多発性）関節炎　下腿	M0006								97	02	人工関節置換術　肩、股、膝	K0821															
			肺炎球菌性（多発性）関節炎　下腿	M0016								97	02	人工関節抜去術　肩、股、膝	K082-21															
			その他の連鎖球菌性（多発性）関節炎　下腿	M0026								97	02	人工関節再置換術　肩、股、膝	K082-31															
			その他の明示された病原体による（多発性）関節炎　下腿	M0086								97	02	四肢関節離断術　肩、股、膝	K0851															
			化膿性関節炎，詳細不明　下腿	M0096								97	97		その他のKコード															
			髄膜炎菌性関節炎　下腿	M0106							関節鏡下関節滑膜切除術　肩、股、膝等	01	01	関節鏡下関節滑膜切除術　肩、股、膝	K066-21															
			結核性関節炎　下腿	M0116								01	01	関節鏡下滑液膜摘出術　肩、股、膝	K066-41															
			ライム＜Lyme＞病における関節炎　下腿	M0126								01	01	関節鏡下膝蓋骨滑液嚢切除術	K066-6															
			他に分類されるその他の細菌性疾患における関節炎　下腿	M0136								01	01	関節鏡下掌指関節滑膜切除術	K066-8															
			風疹性関節炎　下腿	M0146								01	01	関節鏡下半月板切除術	K068-2															
			他に分類されるその他のウイルス性疾患における関節炎　下腿	M0156																										
			真菌症における関節炎　下腿	M0166																										
			他に分類されるその他の感染症及び寄生虫症における関節炎　下腿	M0186																										
			腸バイパスに続発する関節障害　下腿	M0206																										
			赤痢後関節障害　下腿	M0216																										
			予防接種後関節障害　下腿	M0226																										
			髄膜炎菌感染後関節炎　下腿	M0306																										
			梅毒における感染後関節障害　下腿	M0316																										
			他に分類される疾患におけるその他の感染後関節障害　下腿	M0326																										
			他に分類されるその他の疾患における反応性関節障害　下腿	M0366																										
			多発性関節炎，詳細不明　下腿	M1306																										
			単（発性）関節炎，他に分類されないもの　下腿	M1316																										
			その他の明示された関節炎　下腿	M1386																										
			関節炎，詳細不明　下腿	M1396																										
			070103　下肢（股関節以外）関節炎																											
			ブドウ球菌性（多発性）関節炎　足関節部及び足	M0007																										
			肺炎球菌性（多発性）関節炎　足関節部及び足	M0017																										
			その他の連鎖球菌性（多発性）関節炎　足関節部及び足	M0027																										
			その他の明示された病原体による（多発性）関節炎　足関節部及び足	M0087																										
			化膿性関節炎，詳細不明　足関節部及び足	M0097																										
			髄膜炎菌性関節炎　足関節部及び足	M0107																										
			結核性関節炎　足関節部及び足	M0117																										
			ライム＜Lyme＞病における関節炎　足関節部及び足	M0127																										
			他に分類されるその他の細菌性疾患における関節炎　足関節部及び足	M0137																										
			風疹性関節炎　足関節部及び足	M0147																										
			他に分類されるその他のウイルス性疾患における関節炎　足関節部及び足	M0157																										
			他に分類されるその他の感染症及び寄生虫症における関節炎　足関節部及び足	M0187																										
			髄膜炎菌感染後関節炎　足関節部及び足	M0307																										
			他に分類される疾患におけるその他の感染後関節障害　足関節部及び足	M0327																										
			他に分類されるその他の疾患における反応性関節障害　足関節部及び足	M0367																										
			破壊性関節炎　足関節部及び足	M0717																										
			関節の瘻（孔）　足関節部及び足	M2517																										
07	0150	上肢神経障害（胸郭出口症候群を含む。）	神経根及び神経そう＜叢＞の障害	G54$							手術なし	99	99	手術なし		1	2	動脈塞栓除去術	K608$	1	1	人工呼吸	J045$							
			出産損傷によるエルブ＜Erb＞麻痺	P140							手術あり	97	01	神経腫切除術	K193$	1	2	動脈血栓内膜摘出術	K609$											

診断群分類			医療資源を最も投入した傷病名		病態等分類			年齢、出生時体重等			手術					手術・処置等1				手術・処置等2				定義副傷病				重症度等		
MDC	コード	分類名	ICD名称	ICDコード	対応コード	フラグ	病態区分	コード	フラグ	年齢、出生時体重	手術分岐	対応コード	フラグ	点数表名称	区分番号等	対応コード	フラグ	処置等名称	区分番号等	対応コード	フラグ	処置等名称	区分番号等	対応コード	フラグ	疾患名	疾患コードまたはICDコード	対応コード	フラグ	重症度等
			出産損傷によるクルンプケ＜Klumpke＞麻痺	P141								97	01	交感神経節切除術	K196$	1	2	血管移植術、バイパス移植術 胸腔内動脈	K6142											
			その他の上腕神経そう＜叢＞の出産損傷	P143								97	01	肋骨切除術 第1肋骨	K4821	1	2	血管移植術、バイパス移植術 その他の動脈	K6147											
												97	02	腱延長術	K038	1	1	自家遊離複合組織移植術（顕微鏡下血管柄付きのもの）	K020											
												97	02	腱移行術	K040$	1	1	神経移植術	K198											
												97	02	観血的関節固定術	K078$															
												97	02	神経縫合術	K182$															
												97	02	神経交差縫合術	K182-2$															
												97	02	神経剥離術	K188$															
												97	97		その他のKコード															
07	0160	上肢末梢神経麻痺	上肢の単ニューロパチ＜シ＞ー	G56$							手術なし	99	99	手術なし		1	2	自家遊離複合組織移植術（顕微鏡下血管柄付きのもの）	K020	1	1	人工呼吸	J045$							
			末梢神経系のその他の部位の出産損傷	P148							その他の手術あり	97	02	腱移行術	K040$	1	2	神経移植術	K198											
			末梢神経系の出産損傷，詳細不明	P149								97	02	観血的関節固定術	K078$															
												97	02	四肢関節離断術 肘、手、足	K0852															
												97	02	四肢関節離断術 指（手、足）	K0853															
												97	02	母指対立再建術	K108															
												97	02	神経縫合術	K182$															
												97	02	神経移行術	K197															
												97	97		その他のKコード															
											手根管開放手術等	01	01	手根管開放手術	K093															
												01	01	関節鏡下手根管開放手術	K093-2															
												01	01	神経剥離術	K188$															
07	0170	下肢神経疾患	下肢の単ニューロパチ＜シ＞ー	G57$							手術なし	99	99	手術なし						1	1	人工呼吸	J045$							
											手術あり	97	01	自家遊離複合組織移植術（顕微鏡下血管柄付きのもの）	K020															
												97	01	腱移行術	K040$															
												97	01	腓骨筋腱腱鞘形成術	K040-3															
												97	01	神経剥離術	K188$															
												97	01	神経腫切除術	K193$															
												97	01	神経移植術	K198															
												97	97		その他のKコード															
07	0180	脊椎変形	姿勢性（脊柱）後弯（症）	M400$							手術なし	99	99	手術なし		1	2	自家遊離複合組織移植術（顕微鏡下血管柄付きのもの）	K020	1	1	人工呼吸	J045$	1	2	脊椎骨粗鬆症	070370			
			その他の続発性（脊柱）後弯（症）	M401$							手術あり	97	01	脊椎骨切り術	K139	1	2	骨移植術（軟骨移植術を含む。）	K059$											
			その他及び詳細不明の（脊柱）後弯（症）	M402$								97	01	脊椎固定術、椎弓切除術、椎弓形成術（多椎間又は多椎弓の場合を含む。） 前方椎体固定	K1421															
			平背症候群	M403$								97	01	脊椎固定術、椎弓切除術、椎弓形成術（多椎間又は多椎弓の場合を含む。） 後方又は後側方固定	K1422															
			その他の（脊柱）前弯（症）	M404$								97	01	脊椎固定術、椎弓切除術、椎弓形成術（多椎間又は多椎弓の場合を含む。） 後方椎体固定	K1423															
			（脊柱）前弯（症），詳細不明	M405$								97	01	脊椎固定術、椎弓切除術、椎弓形成術（多椎間又は多椎弓の場合を含む。） 前方後方同時固定	K1424															
			乳児特発性（脊柱）側弯（症）	M410$								97	01	脊椎側彎症手術	K142-2$															
			若年性特発性（脊柱）側弯（症）	M411$								97	01	歯突起骨折骨接合術	K142-6															
			その他の特発性（脊柱）側弯（症）	M412$								97	01	腰椎分離部修復術	K142-7															
			胸郭原性（脊柱）側弯（症）	M413$								97	01	体外式脊椎固定術	K144															
			神経筋性（脊柱）側弯（症）	M414$								97	02	脊椎、骨盤内異物（挿入物）除去術	K128															
			その他の続発性（脊柱）側弯（症）	M415$								97	97		その他のKコード															
			その他の型の（脊柱）側弯（症）	M418$																										
			（脊柱）側弯（症），詳細不明	M419$																										
			その他の明示された変形性脊柱障害	M438$																										
			変形性脊柱障害，詳細不明	M439$																										
			放射線照射後（脊柱）後弯（症）	M962																										
			椎弓切除後（脊柱）後弯（症）	M963																										
			術後（脊柱）前弯（症）	M964																										
			放射線照射後（脊柱）側弯（症）	M965																										
			脊柱の先天（性）変形	Q675																										
			クリッペル・フェール＜Klippel－Feil＞症候群	Q761																										
			先天性脊椎すべり症	Q762																										
			先天性骨奇形による先天性（脊柱）側弯（症）	Q763																										
			脊柱のその他の先天奇形，（脊柱）側弯（症）に関連しないもの	Q764																										
07	0190	上肢・手の変形（偽関節を除く。）	指の変形	M200							手術なし	99	99	手術なし		1	2	自家遊離複合組織移植術（顕微鏡下血管柄付きのもの）	K020	1	1	人工呼吸	J045$							
			外反変形，他に分類されないもの 肩甲帯	M2101							その他の手術あり	97	04	腱剥離術（関節鏡下によるものを含む。）	K035	1	2	骨長調整手術	K058$											
			外反変形，他に分類されないもの 上腕	M2102								97	04	腱移行術	K040$	1	2	骨移植術（軟骨移植術を含む。）	K059$											

診断群分類			医療資源を最も投入した傷病名		病態等分類			年齢、出生時体重等			手術					手術・処置等1				手術・処置等2				定義副傷病				重症度等		
MDC	コード	分類名	ICD名称	ICDコード	対応コード	フラグ	病態区分	コード	フラグ	年齢、出生時体重	手術分岐	対応コード	フラグ	点数表名称	区分番号等	対応コード	フラグ	処置等名称	区分番号等	対応コード	フラグ	処置等名称	区分番号等	対応コード	フラグ	疾患名	疾患コードまたはICDコード	対応コード	フラグ	重症度等
			外反変形，他に分類されないもの 前腕	M2103								97	04	骨折観血的手術 肩甲骨、上腕、大腿	K0461	1	2	神経移植術	K198											
			外反変形，他に分類されないもの 手	M2104								97	04	骨折観血的手術 前腕、下腿、手舟状骨	K0462															
			内反変形，他に分類されないもの 肩甲帯	M2111								97	04	観血的整復固定術（インプラント周囲骨折に対するもの）	K046-2$															
			内反変形，他に分類されないもの 上腕	M2112								97	04	骨切り術	K054$															
			内反変形，他に分類されないもの 前腕	M2113								97	04	変形治癒骨折矯正手術	K057$															
			内反変形，他に分類されないもの 手	M2114								97	04	観血的関節授動術 胸鎖、肘、手、足	K0762															
			屈曲変形 肩甲帯	M2121								97	04	観血的関節授動術 肩鎖、指（手、足）	K0763															
			屈曲変形 上腕	M2122								97	04	関節鏡下関節授動術 胸鎖、肘、手、足	K076-22															
			屈曲変形 前腕	M2123								97	04	関節鏡下関節授動術 肩鎖、指（手、足）	K076-23															
			屈曲変形 手	M2124								97	04	観血的関節固定術 胸鎖、肘、手、足	K0782															
			下垂手又は下垂足（後天性） 上腕	M2132								97	04	観血的関節固定術 肩鎖、指（手、足）	K0783															
			下垂手又は下垂足（後天性） 前腕	M2133								97	04	巨指症手術	K102$															
			下垂手又は下垂足（後天性） 手	M2134								97	04	裂手、裂足手術	K105															
			後天性わし＜鷲＞手，内反手，鉤爪足及び内反足 上腕	M2152								97	04	母指化手術	K106															
			後天性わし＜鷲＞手，内反手，鉤爪足及び内反足 前腕	M2153								97	04	指移植手術	K107															
			後天性わし＜鷲＞手，内反手，鉤爪足及び内反足 手	M2154								97	04	神経縫合術	K182$															
			（四）肢不等長（後天性） 肩甲帯	M2171								97	04	神経剥離術	K188$															
			（四）肢不等長（後天性） 上腕	M2172								97	05	非観血的関節授動術 胸鎖、肘、手、足	K0752															
			（四）肢不等長（後天性） 前腕	M2173								97	05	非観血的関節授動術 肩鎖、指（手、足）	K0753															
			（四）肢不等長（後天性） 手	M2174								97	06	偽関節手術	K056$															
			（四）肢のその他の明示された後天性変形 肩甲帯	M2181								97	07	難治性骨折電磁波電気治療法（一連につき）	K047															
			（四）肢のその他の明示された後天性変形 上腕	M2182								97	07	難治性骨折超音波治療法（一連につき）	K047-2															
			（四）肢のその他の明示された後天性変形 前腕	M2183								97	08	分層植皮術	K013$															
			（四）肢のその他の明示された後天性変形 手	M2184								97	08	全層植皮術	K013-2$															
			（四）肢の後天性変形，詳細不明 肩甲帯	M2191								97	97		その他のKコード															
			（四）肢の後天性変形，詳細不明 上腕	M2192							腱鞘切開術（関節鏡下によるものを含む。）等	02	02	腱鞘切開術（関節鏡下によるものを含む。）	K028															
			（四）肢の後天性変形，詳細不明 前腕	M2193								02	02	腱切離・切除術（関節鏡下によるものを含む。）	K034															
			（四）肢の後天性変形，詳細不明 手	M2194								02	03	骨折経皮的鋼線刺入固定術 鎖骨、膝蓋骨、手、足、指（手、足）その他	K0453															
												02	03	骨折観血的手術 鎖骨、膝蓋骨、手（舟状骨を除く。）、足、指（手、足）その他	K0463															
												02	03	骨内異物（挿入物を含む。）除去術	K048$															
											皮弁作成術、移動術、切断術、遷延皮弁術等	01	01	皮弁作成術、移動術、切断術、遷延皮弁術	K015$															
												01	01	動脈（皮）弁術、筋（皮）弁術	K016															
												01	01	遊離皮弁術（顕微鏡下血管柄付きのもの） その他の場合	K0172															
												01	01	複合組織移植術	K019															
												01	01	自家遊離複合組織移植術（顕微鏡下血管柄付きのもの）	K020															
												01	01	組織拡張器による再建手術（一連につき） その他の場合	K0222															
07	0200	手関節症（変形性を含む。）	リウマチ熱後慢性関節障害[ジャクー＜Jaccoud＞病] 上腕	M1202								99	99	手術なし		1	2	動脈（皮）弁術、筋（皮）弁術	K016	1	1	人工呼吸	J045$							
			リウマチ熱後慢性関節障害[ジャクー＜Jaccoud＞病] 前腕	M1203								97	01	人工関節置換術 胸鎖、肘、手、足	K0822	1	2	自家遊離複合組織移植術（顕微鏡下血管柄付きのもの）	K020											
			リウマチ熱後慢性関節障害[ジャクー＜Jaccoud＞病] 手	M1204								97	01	人工関節置換術 肩鎖、指（手、足）	K0823	1	2	骨長調整手術 骨短縮術	K0582											
			リウマチ熱後慢性関節障害[ジャクー＜Jaccoud＞病] 骨盤部及び大腿	M1205								97	02	関節滑膜切除術 胸鎖、肘、手、足	K0662	1	2	骨移植術（軟骨移植術を含む。）	K059$											
			カシン・ベック＜Kaschin－Beck＞病 上腕	M1212								97	02	関節滑膜切除術 肩鎖、指（手、足）	K0663															
			カシン・ベック＜Kaschin－Beck＞病 前腕	M1213								97	02	関節鏡下関節滑膜切除術 胸鎖、肘、手、足	K066-22															
			カシン・ベック＜Kaschin－Beck＞病 手	M1214								97	02	関節鏡下関節滑膜切除術 肩鎖、指（手、足）	K066-23															
			カシン・ベック＜Kaschin－Beck＞病 骨盤部及び大腿	M1215								97	02	滑液膜摘出術 胸鎖、肘、手、足	K066-32															
			間欠性関節水腫 上腕	M1242								97	02	滑液膜摘出術 肩鎖、指（手、足）	K066-33															
			間欠性関節水腫 前腕	M1243								97	02	関節鏡下滑液膜摘出術 胸鎖、肘、手、足	K066-42															
			間欠性関節水腫 手	M1244								97	02	関節鏡下滑液膜摘出術 肩鎖、指（手、足）	K066-43															
			外傷性関節障害 上腕	M1252								97	02	掌指関節滑膜切除術	K066-7															
			外傷性関節障害 前腕	M1253								97	02	関節鏡下掌指関節滑膜切除術	K066-8															
			外傷性関節障害 手	M1254								97	02	関節鼠摘出手術 胸鎖、肘、手、足	K0672															
			その他の明示された関節障害，他に分類されないもの 上腕	M1282								97	02	関節鼠摘出手術 肩鎖、指（手、足）	K0673															
			その他の明示された関節障害，他に分類されないもの 前腕	M1283								97	02	関節鏡下関節鼠摘出手術 胸鎖、肘、手、足	K067-22															

診断群分類			医療資源を最も投入した傷病名		病態等分類			年齢、出生時体重等			手術					手術・処置等1				手術・処置等2				定義副傷病				重症度等		
MDC	コード	分類名	ICD名称	ICDコード	対応コード	フラグ	病態区分	コード	フラグ	年齢、出生時体重	手術分岐	対応コード	フラグ	点数表名称	区分番号等	対応コード	フラグ	処置等名称	区分番号等	対応コード	フラグ	処置等名称	区分番号等	対応コード	フラグ	疾患名	疾患コードまたはICDコード	対応コード	フラグ	重症度等
			その他の明示された関節障害，他に分類されないもの　手	M1284								97	02	関節鏡下関節鼠摘出手術　肩鎖、指(手、足)	K067-23															
			ヘバーデン＜Heberden＞結節(関節障害を伴うもの)	M151								97	02	観血的関節授動術　胸鎖、肘、手、足	K0762															
			ブシャール＜Bouchard＞結節(関節障害を伴うもの)	M152								97	02	観血的関節授動術　肩鎖、指(手、足)	K0763															
			第1手根中手関節の関節症	M18$								97	02	関節鏡下関節授動術　胸鎖、肘、手、足	K076-22															
			その他の関節の原発性関節症　上腕	M1902								97	02	関節鏡下関節授動術　肩鎖、指(手、足)	K076-23															
			その他の関節の原発性関節症　前腕	M1903								97	02	観血的関節制動術	K077$															
			その他の関節の原発性関節症　手	M1904								97	02	観血的関節固定術	K078$															
			その他の関節の原発性関節症　骨盤部及び大腿	M1905								97	02	靭帯断裂形成手術	K079$															
			その他の関節の外傷後関節症　上腕	M1912								97	02	関節鏡下靭帯断裂形成手術	K079-2$															
			その他の関節の外傷後関節症　前腕	M1913								97	02	関節形成手術　胸鎖、肘、手、足	K0802															
			その他の関節の外傷後関節症　手	M1914								97	02	関節形成手術　肩鎖、指(手、足)	K0803															
			その他の関節の外傷後関節症　骨盤部及び大腿	M1915								97	03	非観血的関節授動術　胸鎖、肘、手、足	K0752															
			その他の続発性関節症　上腕	M1922								97	03	非観血的関節授動術　肩鎖、指(手、足)	K0753															
			その他の続発性関節症　前腕	M1923								97	97		その他のKコード															
			その他の続発性関節症　手	M1924																										
			その他の続発性関節症　骨盤部及び大腿	M1925																										
			その他の明示された関節症　上腕	M1982																										
			その他の明示された関節症　前腕	M1983																										
			その他の明示された関節症　手	M1984																										
			その他の明示された関節症　骨盤部及び大腿	M1985																										
			関節症，詳細不明　上腕	M1992																										
			関節症，詳細不明　前腕	M1993																										
			関節症，詳細不明　手	M1994																										
			関節症，詳細不明　骨盤部及び大腿	M1995																										
			出血性関節症　上腕	M2502																										
			出血性関節症　前腕	M2503																										
			出血性関節症　手	M2504																										
			関節滲出液貯留　上腕	M2542																										
			関節滲出液貯留　前腕	M2543																										
			関節滲出液貯留　手	M2544																										
			関節痛　前腕	M2553																										
			関節硬直，他に分類されないもの　前腕	M2563																										
			骨棘　上腕	M2572																										
			骨棘　前腕	M2573																										
			骨棘　手	M2574																										
			その他の明示された関節障害　上腕	M2582																										
			その他の明示された関節障害　前腕	M2583																										
			その他の明示された関節障害　手	M2584																										
			関節障害，詳細不明　上腕	M2592																										
			関節障害，詳細不明　前腕	M2593																										
			関節障害，詳細不明　手	M2594																										
07	0210	下肢の変形	外反母趾(後天性)	M201							手術なし	99	99	手術なし		1	2	皮弁作成術、移動術、切断術、遷延皮弁術	K015$	1	1	人工呼吸	J045$					0	0	片側
			強剛母趾	M202							その他の手術あり	97	97		その他のKコード	1	2	動脈(皮)弁術、筋(皮)弁術	K016									1	1	両側
			母趾のその他の変形(後天性)	M203							骨内異物(挿入物を含む。)除去術　その他の頭蓋、顔面、肩甲骨、上腕、大腿等	02	05	骨内異物(挿入物を含む。)除去術　その他の頭蓋、顔面、肩甲骨、上腕、大腿	K0482	1	2	遊離皮弁術(顕微鏡下血管柄付きのもの)　その他の場合	K0172											
			その他のつち＜槌＞(状)趾＜足ゆび＞(後天性)	M204								02	05	骨内異物(挿入物を含む。)除去術　前腕、下腿	K0483	1	2	複合組織移植術	K019											
			趾＜足ゆび＞のその他の変形(後天性)	M205								02	05	骨内異物(挿入物を含む。)除去術　鎖骨、膝蓋骨、手、足、指(手、足)その他	K0484	1	2	自家遊離複合組織移植術(顕微鏡下血管柄付きのもの)	K020											
			趾＜足ゆび＞の後天性変形，詳細不明	M206							骨切り術　前腕、下腿等	01	01	骨切り術　前腕、下腿	K0542	1	2	組織拡張器による再建手術(一連につき)　その他の場合	K0222											
			外反変形，他に分類されないもの　骨盤部及び大腿	M2105								01	01	骨切り術　鎖骨、膝蓋骨、手、足、指(手、足)その他	K0543	1	2	骨長調整手術	K058$											
			外反変形，他に分類されないもの　下腿	M2106								01	01	関節形成手術　胸鎖、肘、手、足	K0802	1	2	骨移植術(軟骨移植術を含む。)	K059$											
			外反変形，他に分類されないもの　足関節部及び足	M2107								01	01	内反足手術	K080-2	1	1	分層植皮術	K013$											
			内反変形，他に分類されないもの　骨盤部及び大腿	M2115								01	01	足三関節固定(ランプリヌディ)手術	K094	1	1	全層植皮術	K013-2$											
			内反変形，他に分類されないもの　下腿	M2116								01	01	裂手、裂足手術	K105															
			内反変形，他に分類されないもの　足関節部及び足	M2117								01	01	第四足指短縮症手術	K110															
			屈曲変形　骨盤部及び大腿	M2125								01	01	第一足指外反症矯正手術	K110-2															
			屈曲変形　下腿	M2126								01	02	腱移行術	K040$															
			屈曲変形　足関節部及び足	M2127								01	02	腓骨筋腱腱鞘形成術	K040-3															
			下垂手又は下垂足(後天性)　下腿	M2136								01	02	関節脱臼観血的整復術	K063$															
			下垂手又は下垂足(後天性)　足関節部及び足	M2137								01	02	神経剥離術	K188$															

診断群分類			医療資源を最も投入した傷病名		病態等分類			年齢、出生時体重等			手術					手術・処置等1				手術・処置等2				定義副傷病				重症度等		
MDC	コード	分類名	ICD名称	ICDコード	対応コード	フラグ	病態区分	コード	フラグ	年齢、出生時体重	手術分岐	対応コード	フラグ	点数表名称	区分番号等	対応コード	フラグ	処置等名称	区分番号等	対応コード	フラグ	処置等名称	区分番号等	対応コード	フラグ	疾患名	疾患コードまたはICDコード	対応コード	フラグ	重症度等
			扁平足(後天性)	M214$								01	03	変形治癒骨折矯正手術	K057$															
			後天性わしく鷲>手, 内反手, 鉤爪足及び内反足 下腿	M2156								01	03	関節脱臼非観血的整復術	K061$															
			後天性わしく鷲>手, 内反手, 鉤爪足及び内反足 足関節部及び足	M2157								01	04	偽関節手術 前腕、下腿、手舟状骨	K0562															
			足首及び足のその他の後天性変形	M216$								01	04	偽関節手術 鎖骨、膝蓋骨、手(舟状骨を除く。)、足、指(手、足)その他	K0563															
			(四)肢不等長(後天性) 下腿	M2176																										
			(四)肢不等長(後天性) 足関節部及び足	M2177																										
			(四)肢のその他の明示された後天性変形 下腿	M2186																										
			(四)肢のその他の明示された後天性変形 足関節部及び足	M2187																										
			(四)肢の後天性変形, 詳細不明 下腿	M2196																										
			(四)肢の後天性変形, 詳細不明 足関節部及び足	M2197																										
			出血性関節症 下腿	M2506																										
			短アキレス腱(後天性)	M670																										
07	0230	膝関節症(変形性を含む。)	神経障害性関節障害	M146							手術なし	99	99	手術なし		1	2	自家遊離複合組織移植術(顕微鏡下血管柄付きのもの)	K020	1	1	人工呼吸	J045$					0	0	片側
			膝関節症[膝の関節症]	M17$							その他の手術あり	97	97		その他のKコード	1	2	骨移植術(軟骨移植術を含む。)	K059$									1	1	両側
			関節滲出液貯留 下腿	M2546							関節滑膜切除術 肩、股、膝等	03	04	関節滑膜切除術 肩、股、膝	K0661																
			骨棘 下腿	M2576								03	04	関節鏡下関節滑膜切除術 肩、股、膝	K066-21															
			その他の明示された関節障害 下腿	M2586								03	04	滑液膜摘出術 肩、股、膝	K066-31															
			関節障害, 詳細不明 下腿	M2596								03	04	関節鏡下滑液膜摘出術 肩、股、膝	K066-41															
												03	04	膝蓋骨滑液嚢切除術	K066-5															
												03	04	関節鏡下膝蓋骨滑液嚢切除術	K066-6															
												03	04	半月板切除術	K068															
												03	04	関節鏡下半月板切除術	K068-2															
												03	04	観血的関節授動術 肩、股、膝	K0761															
												03	04	関節鏡下関節授動術 肩、股、膝	K076-21															
												03	04	観血的関節制動術 肩、股、膝	K0771															
											骨穿孔術等	02	03	骨穿孔術	K042															
												02	03	骨切り術 前腕、下腿	K0542															
												02	03	関節形成手術 肩、股、膝	K0801															
											人工関節再置換術等	01	01	人工関節再置換術	K082-3$															
												01	02	人工関節置換術	K082$															
07	0240	動揺関節症	靭帯の障害 上腕	M2422							手術なし	99	99	手術なし		1	2	骨移植術(軟骨移植術を含む。)	K059$	1	1	人工呼吸	J045$							
			靭帯の障害 前腕	M2423							手術あり	97	01	股関節筋群解離術	K026															
			靭帯の障害 手	M2424								97	01	腱切離・切除術(関節鏡下によるものを含む。)	K034															
			靭帯の障害 下腿	M2426								97	01	関節脱臼観血的整復術	K063$															
			靭帯の障害 足関節部及び足	M2427								97	01	観血的関節授動術	K076$															
			関節の病的脱臼及び亜脱臼, 他に分類されないもの 上腕	M2432								97	01	関節鏡下関節授動術	K076-2$															
			関節の病的脱臼及び亜脱臼, 他に分類されないもの 前腕	M2433								97	01	観血的関節制動術	K077$															
			関節の病的脱臼及び亜脱臼, 他に分類されないもの 手	M2434								97	01	観血的関節固定術 胸鎖、肘、手、足	K0782															
			関節の病的脱臼及び亜脱臼, 他に分類されないもの 下腿	M2436								97	01	靭帯断裂形成手術	K079$															
			関節の病的脱臼及び亜脱臼, 他に分類されないもの 足関節部及び足	M2437								97	01	関節鏡下靭帯断裂形成手術	K079-2$															
			関節の反復性脱臼及び亜脱臼 上腕	M2442								97	01	関節形成手術 肩鎖、指(手、足)	K0803															
			関節の反復性脱臼及び亜脱臼 前腕	M2443								97	01	足三関節固定(ランプリヌディ)手術	K094															
			関節の反復性脱臼及び亜脱臼 手	M2444								97	02	関節脱臼非観血的整復術	K061$															
			関節の反復性脱臼及び亜脱臼 下腿	M2446								97	97		その他のKコード															
			関節の反復性脱臼及び亜脱臼 足関節部及び足	M2447																										
			動揺関節 多部位	M2520																										
			動揺関節 肩甲帯	M2521																										
			動揺関節 上腕	M2522																										
			動揺関節 前腕	M2523																										
			動揺関節 手	M2524																										
			動揺関節 骨盤部及び大腿	M2525																										
			動揺関節 下腿	M2526																										
			動揺関節 足関節部及び足	M2527																										
			動揺関節 その他	M2528																										
			動揺関節 部位不明	M2529																										
			関節のその他の不安定症 多部位	M2530																										
			関節のその他の不安定症 肩甲帯	M2531																										
			関節のその他の不安定症 上腕	M2532																										
			関節のその他の不安定症 前腕	M2533																										
			関節のその他の不安定症 手	M2534																										
			関節のその他の不安定症 骨盤部及び大腿	M2535																										
			関節のその他の不安定症 下腿	M2536																										

診断群分類			医療資源を最も投入した傷病名		病態等分類			年齢、出生時体重等			手術					手術・処置等1				手術・処置等2				定義副傷病				重症度等		
MDC	コード	分類名	ICD名称	ICDコード	対応コード	フラグ	病態区分	コード	フラグ	年齢、出生時体重	手術分岐	対応コード	フラグ	点数表名称	区分番号等	対応コード	フラグ	処置等名称	区分番号等	対応コード	フラグ	処置等名称	区分番号等	対応コード	フラグ	疾患名	疾患コードまたはICDコード	対応コード	フラグ	重症度等
			関節のその他の不安定症　足関節部及び足	M2537																										
			関節のその他の不安定症　その他	M2538																										
			関節のその他の不安定症　部位不明	M2539																										
			使用，使い過ぎ及び圧迫に関連するその他の軟部組織障害　骨盤部及び大腿	M7085																										
			膝腱靭帯症候群	M763$																										
07	0250	関節内障、関節内遊離体	関節内遊離体	M240$							手術なし	99	99	手術なし		1	2	骨移植術(軟骨移植術を含む。)	K059$	1	1	人工呼吸	J045$							
			その他の関節軟骨障害	M241$							手術あり	97	01	人工関節置換術	K082$															
			その他の明示された関節内障，他に分類されないもの　上腕	M2482								97	02	関節内異物(挿入物を含む。)除去術　肩、股、膝	K0651															
			その他の明示された関節内障，他に分類されないもの　前腕	M2483								97	02	関節鏡下関節内異物(挿入物を含む。)除去術　肩、股、膝	K065-21															
			その他の明示された関節内障，他に分類されないもの　手	M2484								97	02	関節滑膜切除術　肩、股、膝	K0661															
			その他の明示された関節内障，他に分類されないもの　骨盤部及び大腿	M2485								97	02	関節鏡下関節滑膜切除術　肩、股、膝	K066-21															
			その他の明示された関節内障，他に分類されないもの　下腿	M2486								97	02	滑液膜摘出術　肩、股、膝	K066-31															
			その他の明示された関節内障，他に分類されないもの　足関節部及び足	M2487								97	02	関節鏡下滑液膜摘出術　肩、股、膝	K066-41															
			関節内障，詳細不明　多部位	M2490								97	02	膝蓋骨滑液嚢切除術	K066-5															
			関節内障，詳細不明　上腕	M2492								97	02	関節鏡下膝蓋骨滑液嚢切除術	K066-6															
			関節内障，詳細不明　前腕	M2493								97	02	掌指関節滑膜切除術	K066-7															
			関節内障，詳細不明　手	M2494								97	02	関節鏡下掌指関節滑膜切除術	K066-8															
			関節内障，詳細不明　骨盤部及び大腿	M2495								97	02	関節鼠摘出手術	K067$															
			関節内障，詳細不明　下腿	M2496								97	02	関節鏡下関節鼠摘出手術	K067-2$															
			関節内障，詳細不明　足関節部及び足	M2497								97	02	関節切除術	K072$															
			関節内障，詳細不明　その他	M2498								97	02	靭帯断裂縫合術	K074$															
			関節内障，詳細不明　部位不明	M2499								97	02	関節鏡下靭帯断裂縫合術	K074-2$															
												97	02	観血的関節授動術　胸鎖、肘、手、足	K0762															
												97	02	関節鏡下関節授動術　胸鎖、肘、手、足	K076-22															
												97	02	観血的関節固定術	K078$															
												97	02	靭帯断裂形成手術	K079$															
												97	02	関節鏡下靭帯断裂形成手術	K079-2$															
												97	02	関節形成手術	K080$															
												97	97		その他のKコード															
07	0270	膝蓋骨の障害	膝蓋骨の障害	M22$							手術なし	99	99	手術なし		1	2	骨移植術(軟骨移植術を含む。)	K059$	1	1	人工呼吸	J045$				0	0	片側	
											手術あり	97	01	骨穿孔術	K042												1	1	両側	
												97	01	骨部分切除術　鎖骨、膝蓋骨、手、足、指(手、足)その他	K0493															
												97	01	骨切り術　前腕、下腿	K0542															
												97	01	関節鼠摘出手術	K067$															
												97	01	関節鏡下関節鼠摘出手術	K067-2$															
												97	01	関節内骨折観血的手術　肩、股、膝、肘	K0731															
												97	01	関節鏡下関節内骨折観血的手術　肩、股、膝、肘	K073-21															
												97	01	関節形成手術　肩、股、膝	K0801															
												97	02	筋膜切離術、筋膜切開術	K023															
												97	02	腱移行術　その他のもの	K0402															
												97	02	腓骨筋腱腱鞘形成術	K040-3															
												97	02	靭帯断裂形成手術	K079$															
												97	02	関節鏡下靭帯断裂形成手術	K079-2$															
												97	97		その他のKコード															
07	0280	骨端症、骨軟骨障害・骨壊死、発育期の膝関節障害	若年性脊椎骨軟骨症＜骨端症＞	M420$							手術なし	99	99	手術なし		1	2	皮弁作成術、移動術、切断術、遷延皮弁術	K015$	1	1	人工呼吸	J045$							
			成人脊椎骨軟骨症＜骨端症＞	M421$							その他の手術あり	97	02	骨穿孔術	K042	1	2	動脈(皮)弁術、筋(皮)弁術	K016											
			脊椎骨軟骨症＜骨端症＞，詳細不明	M429$								97	02	骨折観血的手術	K046$	1	2	遊離皮弁術(顕微鏡下血管柄付きのもの)その他の場合	K0172											
			中足骨痛症	M774$								97	02	観血的整復固定術(インプラント周囲骨折に対するもの)	K046-2$	1	2	複合組織移植術	K019											
			骨の特発性無菌＜腐＞性え＜壊＞死多部位	M8700								97	02	骨部分切除術	K049$	1	2	自家遊離複合組織移植術(顕微鏡下血管柄付きのもの)	K020											
			骨の特発性無菌＜腐＞性え＜壊＞死肩甲帯	M8701								97	02	骨全摘術	K051$	1	2	組織拡張器による再建手術(一連につき)その他の場合	K0222											
			骨の特発性無菌＜腐＞性え＜壊＞死上腕	M8702								97	02	中手骨又は中足骨摘除術(2本以上)	K051-2	1	2	骨長調整手術	K058$											
			骨の特発性無菌＜腐＞性え＜壊＞死前腕	M8703								97	02	骨切り術　肩甲骨、上腕、大腿	K0541	1	2	骨移植術(軟骨移植術を含む。)	K059$											
			骨の特発性無菌＜腐＞性え＜壊＞死手	M8704								97	02	骨切り術　鎖骨、膝蓋骨、手、足、指(手、足)その他	K0543	1	1	分層植皮術	K013$											
			骨の特発性無菌＜腐＞性え＜壊＞死下腿	M8706								97	02	関節鼠摘出手術	K067$	1	1	全層植皮術	K013-2$											

診断群分類			医療資源を最も投入した傷病名		病態等分類			年齢、出生時体重等			手術					手術・処置等1				手術・処置等2				定義副傷病				重症度等		
MDC	コード	分類名	ICD名称	ICDコード	対応コード	フラグ	病態区分	コード	フラグ	年齢、出生時体重	手術分岐	対応コード	フラグ	点数表名称	区分番号等	対応コード	フラグ	処置等名称	区分番号等	対応コード	フラグ	処置等名称	区分番号等	対応コード	フラグ	疾患名	疾患コードまたはICDコード	対応コード	フラグ	重症度等
			骨の特発性無菌＜腐＞性え＜壊＞死 足関節部及び足	M8707								97	02	関節鏡下関節鼠摘出手術	K067-2$															
			骨の特発性無菌＜腐＞性え＜壊＞死 その他	M8708								97	02	観血的関節固定術	K078$															
			骨の特発性無菌＜腐＞性え＜壊＞死 部位不明	M8709								97	02	関節形成手術　肩、股、膝	K0801															
			薬物による骨え＜壊＞死　多部位	M8710								97	02	関節鏡下肩関節嚢形成術	K080-5$															
			薬物による骨え＜壊＞死　肩甲帯	M8711								97	03	腱移植術（人工腱形成術を含む。）	K039$															
			薬物による骨え＜壊＞死　上腕	M8712								97	03	骨掻爬術	K043$															
			薬物による骨え＜壊＞死　前腕	M8713								97	04	偽関節手術　鎖骨、膝蓋骨、手（舟状骨を除く。）、足、指（手、足）その他	K0563															
			薬物による骨え＜壊＞死　手	M8714								97	04	変形治癒骨折矯正手術	K057$															
			薬物による骨え＜壊＞死　下腿	M8716								97	97		その他のKコード															
			薬物による骨え＜壊＞死　足関節部及び足	M8717							骨切り術　前腕、下腿等	01	01	骨切り術　前腕、下腿	K0542															
			薬物による骨え＜壊＞死　その他	M8718								01	01	人工関節置換術　肩、股、膝	K0821															
			薬物による骨え＜壊＞死　部位不明	M8719																										
			既往の外傷による骨え＜壊＞死　多部位	M8720																										
			既往の外傷による骨え＜壊＞死　肩甲帯	M8721																										
			既往の外傷による骨え＜壊＞死　上腕	M8722																										
			既往の外傷による骨え＜壊＞死　前腕	M8723																										
			既往の外傷による骨え＜壊＞死　手	M8724																										
			既往の外傷による骨え＜壊＞死　下腿	M8726																										
			既往の外傷による骨え＜壊＞死　足関節部及び足	M8727																										
			既往の外傷による骨え＜壊＞死　その他	M8728																										
			既往の外傷による骨え＜壊＞死　部位不明	M8729																										
			その他の続発性骨え＜壊＞死　多部位	M8730																										
			その他の続発性骨え＜壊＞死　肩甲帯	M8731																										
			その他の続発性骨え＜壊＞死　上腕	M8732																										
			その他の続発性骨え＜壊＞死　前腕	M8733																										
			その他の続発性骨え＜壊＞死　手	M8734																										
			その他の続発性骨え＜壊＞死　下腿	M8736																										
			その他の続発性骨え＜壊＞死　足関節部及び足	M8737																										
			その他の続発性骨え＜壊＞死　その他	M8738																										
			その他の続発性骨え＜壊＞死　部位不明	M8739																										
			その他の骨え＜壊＞死　多部位	M8780																										
			その他の骨え＜壊＞死　肩甲帯	M8781																										
			その他の骨え＜壊＞死　上腕	M8782																										
			その他の骨え＜壊＞死　前腕	M8783																										
			その他の骨え＜壊＞死　手	M8784																										
			その他の骨え＜壊＞死　下腿	M8786																										
			その他の骨え＜壊＞死　足関節部及び足	M8787																										
			その他の骨え＜壊＞死　その他	M8788																										
			その他の骨え＜壊＞死　部位不明	M8789																										
			骨え＜壊＞死，詳細不明　多部位	M8790																										
			骨え＜壊＞死，詳細不明　肩甲帯	M8791																										
			骨え＜壊＞死，詳細不明　上腕	M8792																										
			骨え＜壊＞死，詳細不明　前腕	M8793																										
			骨え＜壊＞死，詳細不明　手	M8794																										
			骨え＜壊＞死，詳細不明　下腿	M8796																										
			骨え＜壊＞死，詳細不明　足関節部及び足	M8797																										
			骨え＜壊＞死，詳細不明　その他	M8798																										
			骨え＜壊＞死，詳細不明　部位不明	M8799																										
			頭蓋のパジェット＜ページェット＞＜Paget＞病	M880$																										
			その他の骨のパジェット＜ページェット＞＜Paget＞病　多部位	M8880																										
			その他の骨のパジェット＜ページェット＞＜Paget＞病　肩甲帯	M8881																										
			その他の骨のパジェット＜ページェット＞＜Paget＞病　上腕	M8882																										
			その他の骨のパジェット＜ページェット＞＜Paget＞病　前腕	M8883																										
			その他の骨のパジェット＜ページェット＞＜Paget＞病　手	M8884																										

診断群分類			医療資源を最も投入した傷病名		病態等分類			年齢、出生時体重等			手術					手術・処置等1				手術・処置等2				定義副傷病				重症度等		
MDC	コード	分類名	ICD名称	ICDコード	対応コード	フラグ	病態区分	コード	フラグ	年齢、出生時体重	手術分岐	対応コード	フラグ	点数表名称	区分番号等	対応コード	フラグ	処置等名称	区分番号等	対応コード	フラグ	処置等名称	区分番号等	対応コード	フラグ	疾患名	疾患コードまたはICDコード	対応コード	フラグ	重症度等
			その他の骨のパジェット＜ページェット＞＜Paget＞病　骨盤部及び大腿	M8885																										
			その他の骨のパジェット＜ページェット＞＜Paget＞病　下腿	M8886																										
			その他の骨のパジェット＜ページェット＞＜Paget＞病　足関節部及び足	M8887																										
			その他の骨のパジェット＜ページェット＞＜Paget＞病　その他	M8888																										
			その他の骨のパジェット＜ページェット＞＜Paget＞病　部位不明	M8889																										
			骨のパジェット＜ページェット＞＜Paget＞病，詳細不明	M889$																										
			急性灰白髄炎＜ポリオ＞後骨障害	M896$																										
			潜函病＜減圧病＞における骨え＜壊＞死	M903$																										
			異常ヘモグロビン＜血色素＞症による骨え＜壊＞死	M904$																										
			他に分類されるその他の疾患における骨え＜壊＞死	M905$																										
			骨盤の若年性骨軟骨症＜骨端症＞	M910$																										
			扁平股	M912$																										
			股関節及び骨盤のその他の若年性骨軟骨症＜骨端症＞	M918$																										
			股関節及び骨盤の若年性骨軟骨症＜骨端症＞，詳細不明	M919$																										
			上腕骨の若年性骨軟骨症＜骨端症＞	M920																										
			橈骨及び尺骨の若年性骨軟骨症＜骨端症＞	M921																										
			手の若年性骨軟骨症＜骨端症＞	M922																										
			上肢のその他の若年性骨軟骨症＜骨端症＞	M923																										
			膝蓋骨の若年性骨軟骨症＜骨端症＞	M924																										
			脛骨及び腓骨の若年性骨軟骨症＜骨端症＞	M925																										
			足根骨の若年性骨軟骨症＜骨端症＞	M926																										
			中足骨の若年性骨軟骨症＜骨端症＞	M927																										
			その他の明示された若年性骨軟骨症＜骨端症＞	M928																										
			若年性骨軟骨症＜骨端症＞，詳細不明	M929																										
			成人のキーンベック＜Kienbock＞病	M931																										
			骨軟骨障害，詳細不明	M939																										
			軟骨軟化症	M942$																										
			軟骨溶解(症)	M943$																										
07	0290	上肢関節拘縮・強直	関節拘縮　肩甲帯	M2451								99	99	手術なし		1	2	皮弁作成術、移動術、切断術、遷延皮弁術	K015$	1	1	人工呼吸	J045$							
			関節拘縮　上腕	M2452								97	01	観血的関節授動術　肩、股、膝	K0761	1	2	動脈(皮)弁術、筋(皮)弁術	K016											
			関節拘縮　前腕	M2453								97	01	関節鏡下関節授動術　肩、股、膝	K076-21	1	2	遊離皮弁術(顕微鏡下血管柄付きのもの)その他の場合	K0172											
			関節拘縮　手	M2454								97	02	人工関節置換術　胸鎖、肘、手、足	K0822	1	2	複合組織移植術	K019											
			関節強直　肩甲帯	M2461								97	03	瘢痕拘縮形成手術　その他	K0102	1	2	自家遊離複合組織移植術(顕微鏡下血管柄付きのもの)	K020											
			関節強直　上腕	M2462								97	03	腱切離・切除術(関節鏡下によるものを含む。)	K034	1	2	組織拡張器による再建手術(一連につき)その他の場合	K0222											
			関節強直　前腕	M2463								97	03	腱剥離術(関節鏡下によるものを含む。)	K035	1	2	腱移植術(人工腱形成術を含む。)	K039$											
			関節強直　手	M2464								97	03	変形治癒骨折矯正手術　鎖骨、膝蓋骨、手、足、指(手、足)その他	K0573	1	2	骨長調整手術	K058$											
			その他の明示された関節内障，他に分類されないもの　肩甲帯	M2481								97	03	観血的関節授動術　胸鎖、肘、手、足	K0762	1	2	骨移植術(軟骨移植術を含む。)	K059$											
			関節内障，詳細不明　肩甲帯	M2491								97	03	関節鏡下関節授動術　胸鎖、肘、手、足	K076-22	1	1	瘢痕拘縮形成手術	K010$											
			関節硬直，他に分類されないもの　肩甲帯	M2561								97	03	関節形成手術　胸鎖、肘、手、足	K0802	1	1	分層植皮術	K013$											
			関節硬直，他に分類されないもの　上腕	M2562								97	03	指瘢痕拘縮手術	K099	1	1	全層植皮術	K013-2$											
			関節硬直，他に分類されないもの　手	M2564								97	04	非観血的関節授動術　胸鎖、肘、手、足	K0752															
			関節障害，詳細不明　肩甲帯	M2591								97	97		その他のKコード															
			筋拘縮　肩甲帯	M6241																										
			筋拘縮　手	M6244																										
			癒着性肩関節包炎	M750																										
07	0310	下肢関節拘縮・強直	関節拘縮　骨盤部及び大腿	M2455							手術なし	99	99	手術なし		1	2	皮弁作成術、移動術、切断術、遷延皮弁術	K015$	1	1	人工呼吸	J045$							
			関節拘縮　下腿	M2456							手術あり	97	01	人工関節置換術　肩、股、膝	K0821	1	2	動脈(皮)弁術、筋(皮)弁術	K016											
			関節拘縮　足関節部及び足	M2457								97	02	股関節筋群解離術	K026	1	2	遊離皮弁術(顕微鏡下血管柄付きのもの)その他の場合	K0172											
			関節強直　骨盤部及び大腿	M2465								97	02	骨切り術　肩甲骨、上腕、大腿	K0541	1	2	複合組織移植術	K019											

診断群分類			医療資源を最も投入した傷病名		病態等分類			年齢、出生時体重等			手術					手術・処置等1				手術・処置等2				定義副傷病				重症度等		
MDC	コード	分類名	ICD名称	ICDコード	対応コード	フラグ	病態区分	コード	フラグ	年齢、出生時体重	手術分岐	対応コード	フラグ	点数表名称	区分番号等	対応コード	フラグ	処置等名称	区分番号等	対応コード	フラグ	処置等名称	区分番号等	対応コード	フラグ	疾患名	疾患コードまたはICDコード	対応コード	フラグ	重症度等
			関節強直　下腿	M2466								97	02	観血的関節授動術　肩、股、膝	K0761	1	2	自家遊離複合組織移植術(顕微鏡下血管柄付きのもの)	K020											
			関節強直　足関節部及び足	M2467								97	02	関節鏡下関節授動術　肩、股、膝	K076-21	1	2	組織拡張器による再建手術(一連につき)その他の場合	K0222											
			股臼底突出(症)	M247$								97	02	観血的関節固定術　肩、股、膝	K0781	1	2	腱移植術(人工腱形成術を含む。)	K039$											
			関節硬直，他に分類されないもの　骨盤部及び大腿	M2565								97	97		その他のKコード	1	2	骨長調整手術	K058$											
			関節硬直，他に分類されないもの　下腿	M2566												1	2	骨移植術(軟骨移植術を含む。)	K059$											
			関節硬直，他に分類されないもの　足関節部及び足	M2567												1	1	瘢痕拘縮形成手術	K010$											
			筋拘縮　骨盤部及び大腿	M6245												1	1	分層植皮術	K013$											
			筋拘縮　下腿	M6246												1	1	全層植皮術	K013-2$											
07	0330	脊椎感染(感染を含む。)	真菌症における関節炎　その他	M0168							手術なし	99	99	手術なし		1	2	皮弁作成術、移動術、切断術、遷延皮弁術	K015$	1	2	アルベカシン硫酸塩								
			腸バイパスに続発する関節障害　その他	M0208							手術あり	97	01	脊椎固定術、椎弓切除術、椎弓形成術(多椎間又は多椎弓の場合を含む。) 前方椎体固定	K1421	1	2	動脈(皮)弁術、筋(皮)弁術	K016	1	2	テイコプラニン								
			赤痢後関節障害　その他	M0218								97	01	脊椎固定術、椎弓切除術、椎弓形成術(多椎間又は多椎弓の場合を含む。) 後方又は後側方固定	K1422	1	2	遊離皮弁術(顕微鏡下血管柄付きのもの)その他の場合	K0172	1	2	バンコマイシン塩酸塩(注射薬に限る。)								
			予防接種後関節障害　その他	M0228								97	01	脊椎固定術、椎弓切除術、椎弓形成術(多椎間又は多椎弓の場合を含む。) 後方椎体固定	K1423	1	2	複合組織移植術	K019	1	2	リネゾリド								
			梅毒における感染後関節障害　その他	M0318								97	01	脊椎固定術、椎弓切除術、椎弓形成術(多椎間又は多椎弓の場合を含む。) 前方後方同時固定	K1424	1	2	自家遊離複合組織移植術(顕微鏡下血管柄付きのもの)	K020	1	2	ダプトマイシン								
			多発性関節炎，詳細不明　その他	M1308								97	01	歯突起骨折骨接合術	K142-6	1	2	組織拡張器による再建手術(一連につき)その他の場合	K0222	1	2	テジゾリドリン酸エステル								
			単(発性)関節炎，他に分類されないもの　その他	M1318								97	01	腰椎分離部修復術	K142-7	1	2	骨長調整手術	K058$	1	1	人工呼吸	J045$							
			その他の明示された関節炎　その他	M1388								97	02	脊椎、骨盤骨掻爬術	K116	1	2	骨移植術(軟骨移植術を含む。)	K059$											
			関節炎，詳細不明　その他	M1398								97	03	脊椎、骨盤内異物(挿入物)除去術	K128	1	1	分層植皮術	K013$											
			脊椎の腱(靭帯)付着部症	M460$								97	97		その他のKコード	1	1	全層植皮術	K013-2$											
			仙腸骨炎，他に分類されないもの	M461$																										
			椎骨の骨髄炎	M462$																										
			椎間板の感染症(化膿性)	M463$																										
			椎間板炎，詳細不明	M464$																										
			その他の感染性脊椎障害	M465$																										
			その他の明示された炎症性脊椎障害	M468$																										
			炎症性脊椎障害，詳細不明	M469$																										
			脊椎結核	M490$																										
			ブルセラ症性脊椎炎	M491$																										
			腸内細菌性脊椎炎	M492$																										
			他に分類されるその他の感染症及び寄生虫症における脊椎障害	M493$																										
07	034x	脊柱管狭窄(脊椎症を含む。)	**070342　胸部**								手術なし	99	99	手術なし		1	2	骨移植術(軟骨移植術を含む。)	K059$	1	1	人工呼吸	J045$	1	2	下部尿路疾患	11013x			
			その他の脊椎(骨)癒合　頚胸部	M4323							その他の手術あり	97	03	椎間板摘出術	K134$															
			その他の脊椎(骨)癒合　胸部	M4324								97	03	脊椎固定術、椎弓切除術、椎弓形成術(多椎間又は多椎弓の場合を含む。) 椎弓切除	K1425																
			その他の脊椎(骨)癒合　胸腰部	M4325								97	03	脊椎固定術、椎弓切除術、椎弓形成術(多椎間又は多椎弓の場合を含む。) 椎弓形成	K1426																
			前脊髄動脈及び椎骨動脈圧迫症候群　頚胸部	M4703								97	03	内視鏡下椎弓形成術	K142-5															
			前脊髄動脈及び椎骨動脈圧迫症候群　胸部	M4704								97	03	体外式脊椎固定術	K144															
			前脊髄動脈及び椎骨動脈圧迫症候群　胸腰部	M4705								97	04	脊髄刺激装置植込術	K190$															
			ミエロパチ＜シ＞－＜脊髄障害＞を伴うその他の脊椎症　頚胸部	M4713								97	05	脊椎、骨盤内異物(挿入物)除去術	K128															
			ミエロパチ＜シ＞－＜脊髄障害＞を伴うその他の脊椎症　胸部	M4714								97	97		その他のKコード															
			ミエロパチ＜シ＞－＜脊髄障害＞を伴うその他の脊椎症　胸腰部	M4715							内視鏡下椎弓切除術	02	02	内視鏡下椎弓切除術	K131-2															
			神経根障害を伴うその他の脊椎症　頚胸部	M4723							脊椎固定術、椎弓切除術、椎弓形成術(多椎間又は多椎弓の場合を含む。) 前方椎体固定等	01	01	脊椎固定術、椎弓切除術、椎弓形成術(多椎間又は多椎弓の場合を含む。) 前方椎体固定	K1421																
			神経根障害を伴うその他の脊椎症　胸部	M4724								01	01	脊椎固定術、椎弓切除術、椎弓形成術(多椎間又は多椎弓の場合を含む。) 後方又は後側方固定	K1422																
			神経根障害を伴うその他の脊椎症　胸腰部	M4725								01	01	脊椎固定術、椎弓切除術、椎弓形成術(多椎間又は多椎弓の場合を含む。) 後方椎体固定	K1423																
			その他の脊椎症　頚胸部	M4783								01	01	脊椎固定術、椎弓切除術、椎弓形成術(多椎間又は多椎弓の場合を含む。) 前方後方同時固定	K1424																
			その他の脊椎症　胸部	M4784								01	01	歯突起骨折骨接合術	K142-6															
			その他の脊椎症　胸腰部	M4785								01	01	腰椎分離部修復術	K142-7															
			脊椎症，詳細不明　頚胸部	M4793																										
			脊椎症，詳細不明　胸部	M4794																										

診断群分類			医療資源を最も投入した傷病名		病態等分類			年齢、出生時体重等			手術					手術・処置等1				手術・処置等2				定義副傷病				重症度等		
MDC	コード	分類名	ICD名称	ICDコード	対応コード	フラグ	病態区分	コード	フラグ	年齢、出生時体重	手術分岐	対応コード	フラグ	点数表名称	区分番号等	対応コード	フラグ	処置等名称	区分番号等	対応コード	フラグ	処置等名称	区分番号等	対応コード	フラグ	疾患名	疾患コードまたはICDコード	対応コード	フラグ	重症度等
			脊椎症，詳細不明　胸腰部	M4795																										
			脊柱管狭窄（症）　頚胸部	M4803																										
			脊柱管狭窄（症）　胸部	M4804																										
			脊柱管狭窄（症）　胸腰部	M4805																										
			強直性脊椎骨増殖（肥厚）症［フォレスチエ＜Forestier＞病］　頚胸部	M4813																										
			強直性脊椎骨増殖（肥厚）症［フォレスチエ＜Forestier＞病］　胸部	M4814																										
			強直性脊椎骨増殖（肥厚）症［フォレスチエ＜Forestier＞病］　胸腰部	M4815																										
			棘突起接触（症）　頚胸部	M4823																										
			棘突起接触（症）　胸部	M4824																										
			棘突起接触（症）　胸腰部	M4825																										
			外傷性脊椎障害　頚胸部	M4833																										
			外傷性脊椎障害　胸部	M4834																										
			外傷性脊椎障害　胸腰部	M4835																										
			椎骨の疲労骨折　頚胸部	M4843																										
			椎骨の疲労骨折　胸部	M4844																										
			椎骨の疲労骨折　胸腰部	M4845																										
			圧潰脊椎，他に分類されないもの　頚胸部	M4853																										
			圧潰脊椎，他に分類されないもの　胸部	M4854																										
			圧潰脊椎，他に分類されないもの　胸腰部	M4855																										
			その他の明示された脊椎障害　頚胸部	M4883																										
			その他の明示された脊椎障害　胸部	M4884																										
			その他の明示された脊椎障害　胸腰部	M4885																										
			脊椎障害，詳細不明　頚胸部	M4893																										
			脊椎障害，詳細不明　胸部	M4894																										
			脊椎障害，詳細不明　胸腰部	M4895																										
			神経障害性脊椎障害　頚胸部	M4943																										
			神経障害性脊椎障害　胸部	M4944																										
			神経障害性脊椎障害　胸腰部	M4945																										
			他に分類されるその他の疾患における脊椎障害　頚胸部	M4983																										
			他に分類されるその他の疾患における脊椎障害　胸部	M4984																										
			他に分類されるその他の疾患における脊椎障害　胸腰部	M4985																										
			頚頭蓋症候群　頚胸部	M5303																										
			頚頭蓋症候群　胸部	M5304																										
			頚頭蓋症候群　胸腰部	M5305																										
			頚腕症候群　頚胸部	M5313																										
			頚腕症候群　胸部	M5314																										
			頚腕症候群　胸腰部	M5315																										
			仙骨尾骨障害，他に分類されないもの　頚胸部	M5333																										
			仙骨尾骨障害，他に分類されないもの　胸部	M5334																										
			仙骨尾骨障害，他に分類されないもの　胸腰部	M5335																										
			その他の明示された脊柱障害　頚胸部	M5383																										
			その他の明示された脊柱障害　胸部	M5384																										
			その他の明示された脊柱障害　胸腰部	M5385																										
			脊柱障害，詳細不明　頚胸部	M5393																										
			脊柱障害，詳細不明　胸部	M5394																										
			脊柱障害，詳細不明　胸腰部	M5395																										
			神経管の椎間板性狭窄（症）　胸部	M9952																										
			椎間孔の骨性又は亜脱臼性狭窄（症）　胸部	M9962																										
			椎間孔の結合組織及び椎間板性狭窄（症）　胸部	M9972																										
			070344　その他																											
			椎間板障害における神経根及び神経そう＜叢＞の圧迫	G551																										
			脊椎症における神経根及び神経そう＜叢＞の圧迫	G552																										
			その他の脊柱障害における神経根及び神経そう＜叢＞の圧迫	G553																										
			他に分類されるその他の疾患における神経根及び神経そう＜叢＞の圧迫	G558																										
			血管性ミエロパチ＜シ＞一	G951																										
			脊髄圧迫，詳細不明	G952																										
			脊髄疾患，詳細不明	G959																										
			その他の脊椎（骨）癒合　脊柱＜脊椎＞の多部位	M4320																										
			その他の脊椎（骨）癒合　部位不明	M4329																										

診断群分類			医療資源を最も投入した傷病名		病態等分類			年齢、出生時体重等			手術					手術・処置等1				手術・処置等2				定義副傷病				重症度等		
MDC	コード	分類名	ICD名称	ICDコード	対応コード	フラグ	病態区分	コード	フラグ	年齢、出生時体重	手術分岐	対応コード	フラグ	点数表名称	区分番号等	対応コード	フラグ	処置等名称	区分番号等	対応コード	フラグ	処置等名称	区分番号等	対応コード	フラグ	疾患名	疾患コードまたはICDコード	対応コード	フラグ	重症度等
			前脊髄動脈及び椎骨動脈圧迫症候群　脊柱＜脊椎＞の多部位	M4700																										
			前脊髄動脈及び椎骨動脈圧迫症候群　部位不明	M4709																										
			ミエロパチ＜シ＞－＜脊髄障害＞を伴うその他の脊椎症　脊柱＜脊椎＞の多部位	M4710																										
			ミエロパチ＜シ＞－＜脊髄障害＞を伴うその他の脊椎症　部位不明	M4719																										
			神経根障害を伴うその他の脊椎症　脊柱＜脊椎＞の多部位	M4720																										
			神経根障害を伴うその他の脊椎症　部位不明	M4729																										
			その他の脊椎症　脊柱＜脊椎＞の多部位	M4780																										
			その他の脊椎症　部位不明	M4789																										
			脊椎症，詳細不明　脊柱＜脊椎＞の多部位	M4790																										
			脊椎症，詳細不明　部位不明	M4799																										
			脊柱管狭窄（症）　脊柱＜脊椎＞の多部位	M4800																										
			脊柱管狭窄（症）　部位不明	M4809																										
			強直性脊椎骨増殖（肥厚）症［フォレスチエ＜Forestier＞病］　脊柱＜脊椎＞の多部位	M4810																										
			強直性脊椎骨増殖（肥厚）症［フォレスチエ＜Forestier＞病］　部位不明	M4819																										
			棘突起接触（症）　脊柱＜脊椎＞の多部位	M4820																										
			棘突起接触（症）　部位不明	M4829																										
			外傷性脊椎障害　脊柱＜脊椎＞の多部位	M4830																										
			外傷性脊椎障害　部位不明	M4839																										
			椎骨の疲労骨折　脊柱＜脊椎＞の多部位	M4840																										
			椎骨の疲労骨折　部位不明	M4849																										
			圧潰脊椎，他に分類されないもの　脊柱＜脊椎＞の多部位	M4850																										
			圧潰脊椎，他に分類されないもの　部位不明	M4859																										
			その他の明示された脊椎障害　脊柱＜脊椎＞の多部位	M4880																										
			その他の明示された脊椎障害　部位不明	M4889																										
			脊椎障害，詳細不明　脊柱＜脊椎＞の多部位	M4890																										
			脊椎障害，詳細不明　部位不明	M4899																										
			神経障害性脊椎障害　脊柱＜脊椎＞の多部位	M4940																										
			神経障害性脊椎障害　部位不明	M4949																										
			他に分類されるその他の疾患における脊椎障害　脊柱＜脊椎＞の多部位	M4980																										
			他に分類されるその他の疾患における脊椎障害　部位不明	M4989																										
			頚頭蓋症候群　脊柱＜脊椎＞の多部位	M5300																										
			頚頭蓋症候群　部位不明	M5309																										
			頚腕症候群　脊柱＜脊椎＞の多部位	M5310																										
			頚腕症候群　部位不明	M5319																										
			仙骨尾骨障害，他に分類されないもの　脊柱＜脊椎＞の多部位	M5330																										
			仙骨尾骨障害，他に分類されないもの　部位不明	M5339																										
			その他の明示された脊柱障害　脊柱＜脊椎＞の多部位	M5380																										
			その他の明示された脊柱障害　部位不明	M5389																										
			脊柱障害，詳細不明　脊柱＜脊椎＞の多部位	M5390																										
			脊柱障害，詳細不明　部位不明	M5399																										
			神経管の椎間板性狭窄（症）　頭部	M9950																										
			神経管の椎間板性狭窄（症）　下肢	M9956																										
			神経管の椎間板性狭窄（症）　上肢	M9957																										
			神経管の椎間板性狭窄（症）　胸郭	M9958																										
			神経管の椎間板性狭窄（症）　腹部及びその他	M9959																										
			椎間孔の骨性又は亜脱臼性狭窄（症）　頭部	M9960																										
			椎間孔の骨性又は亜脱臼性狭窄（症）　下肢	M9966																										
			椎間孔の骨性又は亜脱臼性狭窄（症）　上肢	M9967																										

診断群分類			医療資源を最も投入した傷病名		病態等分類			年齢、出生時体重等			手術					手術・処置等1				手術・処置等2				定義副傷病				重症度等		
MDC	コード	分類名	ICD名称	ICDコード	対応コード	フラグ	病態区分	コード	フラグ	年齢、出生時体重	手術分岐	対応コード	フラグ	点数表名称	区分番号等	対応コード	フラグ	処置等名称	区分番号等	対応コード	フラグ	処置等名称	区分番号等	対応コード	フラグ	疾患名	疾患コードまたはICDコード	対応コード	フラグ	重症度等
			椎間孔の骨性又は亜脱臼性狭窄（症） 胸郭	M9968																										
			椎間孔の骨性又は亜脱臼性狭窄（症） 腹部及びその他	M9969																										
			椎間孔の結合組織及び椎間板性狭窄（症） 頭部	M9970																										
			椎間孔の結合組織及び椎間板性狭窄（症） 下肢	M9976																										
			椎間孔の結合組織及び椎間板性狭窄（症） 上肢	M9977																										
			椎間孔の結合組織及び椎間板性狭窄（症） 胸郭	M9978																										
			椎間孔の結合組織及び椎間板性狭窄（症） 腹部及びその他	M9979																										
07	0341	脊柱管狭窄（脊椎症を含む。）頭部	脊髄空洞症及び延髄空洞症	G950							手術なし	99	99	手術なし		1	1	体外式脊椎固定術	K144	1	1	脳脊髄腔造影剤使用撮影加算	E002 注3加算	1	2	脳梗塞	010060			
			その他の脊椎（骨）癒合 後頭環軸部	M4321							その他の手術あり	97	04	椎間板摘出術	K134$	1	1	術中術後自己血回収術（自己血回収器具によるもの）	K923$					1	2	心不全	050130			
			その他の脊椎（骨）癒合 頸部	M4322								97	05	脊髄刺激装置植込術	K190$									1	2	下部尿路疾患	11013x			
			前脊髄動脈及び椎骨動脈圧迫症候群 後頭環軸部	M4701								97	06	脊椎、骨盤内異物（挿入物）除去術	K128															
			前脊髄動脈及び椎骨動脈圧迫症候群 頸部	M4702								97	97		その他のKコード															
			ミエロパチ＜シ＞－＜脊髄障害＞を伴うその他の脊椎症 後頭環軸部	M4711							内視鏡下椎弓切除術	03	03	内視鏡下椎弓切除術	K131-2															
			ミエロパチ＜シ＞－＜脊髄障害＞を伴うその他の脊椎症 頸部	M4712							脊椎固定術、椎弓切除術、椎弓形成術（多椎間又は多椎弓の場合を含む。） 前方椎体固定等	02	02	脊椎固定術、椎弓切除術、椎弓形成術（多椎間又は多椎弓の場合を含む。） 前方椎体固定	K1421															
			神経根障害を伴うその他の脊椎症 後頭環軸部	M4721								02	02	脊椎固定術、椎弓切除術、椎弓形成術（多椎間又は多椎弓の場合を含む。） 椎弓切除	K1425															
			神経根障害を伴うその他の脊椎症 頸部	M4722								02	02	脊椎固定術、椎弓切除術、椎弓形成術（多椎間又は多椎弓の場合を含む。） 椎弓形成	K1426															
			その他の脊椎症 後頭環軸部	M4781								02	02	内視鏡下椎弓形成術	K142-5															
			その他の脊椎症 頸部	M4782								02	02	歯突起骨折骨接合術	K142-6															
			脊椎症，詳細不明 後頭環軸部	M4791							脊椎固定術、椎弓切除術、椎弓形成術（多椎間又は多椎弓の場合を含む。） 後方又は後側方固定等	01	01	脊椎固定術、椎弓切除術、椎弓形成術（多椎間又は多椎弓の場合を含む。） 後方又は後側方固定	K1422															
			脊椎症，詳細不明 頸部	M4792								01	01	脊椎固定術、椎弓切除術、椎弓形成術（多椎間又は多椎弓の場合を含む。） 後方椎体固定	K1423															
			脊柱管狭窄（症） 後頭環軸部	M4801								01	01	脊椎固定術、椎弓切除術、椎弓形成術（多椎間又は多椎弓の場合を含む。） 前方後方同時固定	K1424															
			脊柱管狭窄（症） 頸部	M4802								01	01	腰椎分離部修復術	K142-7															
			強直性脊椎骨増殖（肥厚）症［フォレスチエ＜Forestier＞病］ 後頭環軸部	M4811																										
			強直性脊椎骨増殖（肥厚）症［フォレスチエ＜Forestier＞病］ 頸部	M4812																										
			棘突起接触（症） 後頭環軸部	M4821																										
			棘突起接触（症） 頸部	M4822																										
			外傷性脊椎障害 後頭環軸部	M4831																										
			外傷性脊椎障害 頸部	M4832																										
			椎骨の疲労骨折 後頭環軸部	M4841																										
			椎骨の疲労骨折 頸部	M4842																										
			圧潰脊椎，他に分類されないもの 後頭環軸部	M4851																										
			圧潰脊椎，他に分類されないもの 頸部	M4852																										
			その他の明示された脊椎障害 後頭環軸部	M4881																										
			その他の明示された脊椎障害 頸部	M4882																										
			脊椎障害，詳細不明 後頭環軸部	M4891																										
			脊椎障害，詳細不明 頸部	M4892																										
			神経障害性脊椎障害 後頭環軸部	M4941																										
			神経障害性脊椎障害 頸部	M4942																										
			他に分類されるその他の疾患における脊椎障害 後頭環軸部	M4981																										
			他に分類されるその他の疾患における脊椎障害 頸部	M4982																										
			頚頭蓋症候群 後頭環軸部	M5301																										
			頚頭蓋症候群 頸部	M5302																										
			頚腕症候群 後頭環軸部	M5311																										
			頚腕症候群 頸部	M5312																										
			仙骨尾骨障害，他に分類されないもの 後頭環軸部	M5331																										
			仙骨尾骨障害，他に分類されないもの 頸部	M5332																										

診断群分類			医療資源を最も投入した傷病名		病態等分類			年齢、出生時体重等			手術					手術・処置等1				手術・処置等2				定義副傷病				重症度等		
MDC	コード	分類名	ICD名称	ICDコード	対応コード	フラグ	病態区分	コード	フラグ	年齢、出生時体重	手術分岐	対応コード	フラグ	点数表名称	区分番号等	対応コード	フラグ	処置等名称	区分番号等	対応コード	フラグ	処置等名称	区分番号等	対応コード	フラグ	疾患名	疾患コードまたはICDコード	対応コード	フラグ	重症度等
			その他の明示された脊柱障害　後頭環軸部	M5381																										
			その他の明示された脊柱障害　頚部	M5382																										
			脊柱障害，詳細不明　後頭環軸部	M5391																										
			脊柱障害，詳細不明　頚部	M5392																										
			神経管の椎間板性狭窄（症）　頚部	M9951																										
			椎間孔の骨性又は亜脱臼性狭窄（症）　頚部	M9961																										
			椎間孔の結合組織及び椎間板性狭窄（症）　頚部	M9971																										
			ミエロパチ＜シ＞－＜脊髄障害＞を伴う反復性環軸関節亜脱臼	M433$																										
			その他の反復性環軸関節亜脱臼	M434$																										
07	0343	脊柱管狭窄（脊椎症を含む。）腰部骨盤、不安定椎	その他の脊椎（骨）癒合　腰部	M4326							手術なし	99	99	手術なし		1	2	骨移植術（軟骨移植術を含む。）	K059$	2	2	神経ブロック（局所麻酔剤又はボツリヌス毒素使用）　神経根ブロック	L1001	1	2	心不全	050130			
			その他の脊椎（骨）癒合　腰仙部	M4327							その他の手術あり	97	03	椎間板摘出術	K134$					2	2	神経ブロック（局所麻酔剤又はボツリヌス毒素使用）　腰部硬膜外ブロック	L1002	1	2	脊椎骨粗鬆症	070370			
			その他の脊椎（骨）癒合　仙骨部及び仙尾骨部	M4328								97	03	脊椎固定術、椎弓切除術、椎弓形成術（多椎間又は多椎弓の場合を含む。）　椎弓切除	K1425					2	2	神経ブロック（局所麻酔剤又はボツリヌス毒素使用）　仙骨部硬膜外ブロック	L1005	1	2	腎臓または尿路の感染症	110310			
			前脊髄動脈及び椎骨動脈圧迫症候群　腰部	M4706								97	03	脊椎固定術、椎弓切除術、椎弓形成術（多椎間又は多椎弓の場合を含む。）　椎弓形成	K1426					1	1	脳脊髄腔造影剤使用撮影加算	E002注3加算	1	2	胸椎、腰椎以下骨折損傷（胸・腰髄損傷を含む。）	160690			
			前脊髄動脈及び椎骨動脈圧迫症候群　腰仙部	M4707								97	03	内視鏡下椎弓形成術	K142-5															
			前脊髄動脈及び椎骨動脈圧迫症候群　仙骨部及び仙尾骨部	M4708								97	03	体外式脊椎固定術	K144															
			ミエロパチ＜シ＞－＜脊髄障害＞を伴うその他の脊椎症　腰部	M4716								97	04	脊椎制動術	K141-3															
			ミエロパチ＜シ＞－＜脊髄障害＞を伴うその他の脊椎症　腰仙部	M4717								97	04	脊髄刺激装置植込術	K190$															
			ミエロパチ＜シ＞－＜脊髄障害＞を伴うその他の脊椎症　仙骨部及び仙尾骨部	M4718								97	05	脊椎、骨盤内異物（挿入物）除去術	K128															
			神経根障害を伴うその他の脊椎症　腰部	M4726								97	97		その他のKコード															
			神経根障害を伴うその他の脊椎症　腰仙部	M4727							内視鏡下椎弓切除術	02	02	内視鏡下椎弓切除術	K131-2															
			神経根障害を伴うその他の脊椎症　仙骨部及び仙尾骨部	M4728							脊椎固定術、椎弓切除術、椎弓形成術（多椎間又は多椎弓の場合を含む。）　前方椎体固定等	01	01	脊椎固定術、椎弓切除術、椎弓形成術（多椎間又は多椎弓の場合を含む。）　前方椎体固定	K1421															
			その他の脊椎症　腰部	M4786								01	01	脊椎固定術、椎弓切除術、椎弓形成術（多椎間又は多椎弓の場合を含む。）　後方又は後側方固定	K1422															
			その他の脊椎症　腰仙部	M4787								01	01	脊椎固定術、椎弓切除術、椎弓形成術（多椎間又は多椎弓の場合を含む。）　後方椎体固定	K1423															
			その他の脊椎症　仙骨部及び仙尾骨部	M4788								01	01	脊椎固定術、椎弓切除術、椎弓形成術（多椎間又は多椎弓の場合を含む。）　前方後方同時固定	K1424															
			脊椎症，詳細不明　腰部	M4796								01	01	歯突起骨折骨接合術	K142-6															
			脊椎症，詳細不明　腰仙部	M4797								01	01	腰椎分離部修復術	K142-7															
			脊椎症，詳細不明　仙骨部及び仙尾骨部	M4798																										
			脊柱管狭窄（症）　腰部	M4806																										
			脊柱管狭窄（症）　腰仙部	M4807																										
			脊柱管狭窄（症）　仙骨部及び仙尾骨部	M4808																										
			強直性脊椎骨増殖（肥厚）症［フォレスチエ＜Forestier＞病］　腰部	M4816																										
			強直性脊椎骨増殖（肥厚）症［フォレスチエ＜Forestier＞病］　腰仙部	M4817																										
			強直性脊椎骨増殖（肥厚）症［フォレスチエ＜Forestier＞病］　仙骨部及び仙尾骨部	M4818																										
			棘突起接触（症）　腰部	M4826																										
			棘突起接触（症）　腰仙部	M4827																										
			棘突起接触（症）　仙骨部及び仙尾骨部	M4828																										
			外傷性脊椎障害　腰部	M4836																										
			外傷性脊椎障害　腰仙部	M4837																										
			外傷性脊椎障害　仙骨部及び仙尾骨部	M4838																										
			椎骨の疲労骨折　腰部	M4846																										
			椎骨の疲労骨折　腰仙部	M4847																										

診断群分類			医療資源を最も投入した傷病名		病態等分類			年齢、出生時体重等			手術					手術・処置等1				手術・処置等2				定義副傷病				重症度等		
MDC	コード	分類名	ICD名称	ICDコード	対応コード	フラグ	病態区分	コード	フラグ	年齢、出生時体重	手術分岐	対応コード	フラグ	点数表名称	区分番号等	対応コード	フラグ	処置等名称	区分番号等	対応コード	フラグ	処置等名称	区分番号等	対応コード	フラグ	疾患名	疾患コードまたはICDコード	対応コード	フラグ	重症度等
			椎骨の疲労骨折　仙骨部及び仙尾骨部	M4848																										
			圧潰脊椎，他に分類されないもの　腰部	M4856																										
			圧潰脊椎，他に分類されないもの　腰仙部	M4857																										
			圧潰脊椎，他に分類されないもの　仙骨部及び仙尾骨部	M4858																										
			その他の明示された脊椎障害　腰部	M4886																										
			その他の明示された脊椎障害　腰仙部	M4887																										
			その他の明示された脊椎障害　仙骨部及び仙尾骨部	M4888																										
			脊椎障害，詳細不明　腰部	M4896																										
			脊椎障害，詳細不明　腰仙部	M4897																										
			脊椎障害，詳細不明　仙骨部及び仙尾骨部	M4898																										
			神経障害性脊椎障害　腰部	M4946																										
			神経障害性脊椎障害　腰仙部	M4947																										
			神経障害性脊椎障害　仙骨部及び仙尾骨部	M4948																										
			他に分類されるその他の疾患における脊椎障害　腰部	M4986																										
			他に分類されるその他の疾患における脊椎障害　腰仙部	M4987																										
			他に分類されるその他の疾患における脊椎障害　仙骨部及び仙尾骨部	M4988																										
			頚頭蓋症候群　腰部	M5306																										
			頚頭蓋症候群　腰仙部	M5307																										
			頚頭蓋症候群　仙骨部及び仙尾骨部	M5308																										
			頚腕症候群　腰部	M5316																										
			頚腕症候群　腰仙部	M5317																										
			頚腕症候群　仙骨部及び仙尾骨部	M5318																										
			仙骨尾骨障害，他に分類されないもの　腰部	M5336																										
			仙骨尾骨障害，他に分類されないもの　腰仙部	M5337																										
			仙骨尾骨障害，他に分類されないもの　仙骨部及び仙尾骨部	M5338																										
			その他の明示された脊柱障害　腰部	M5386																										
			その他の明示された脊柱障害　腰仙部	M5387																										
			その他の明示された脊柱障害　仙骨部及び仙尾骨部	M5388																										
			脊柱障害，詳細不明　腰部	M5396																										
			脊柱障害，詳細不明　腰仙部	M5397																										
			脊柱障害，詳細不明　仙骨部及び仙尾骨部	M5398																										
			脊椎分離症	M430$																										
			脊椎すべり症	M431$																										
			その他の反復性椎骨亜脱臼	M435$																										
			脊椎不安定（症）	M532$																										
			神経管の椎間板性狭窄（症）　腰部	M9953																										
			神経管の椎間板性狭窄（症）　仙骨部	M9954																										
			神経管の椎間板性狭窄（症）　骨盤部	M9955																										
			椎間孔の骨性又は亜脱臼性狭窄（症）　腰部	M9963																										
			椎間孔の骨性又は亜脱臼性狭窄（症）　仙骨部	M9964																										
			椎間孔の骨性又は亜脱臼性狭窄（症）　骨盤部	M9965																										
			椎間孔の結合組織及び椎間板性狭窄（症）　腰部	M9973																										
			椎間孔の結合組織及び椎間板性狭窄（症）　仙骨部	M9974																										
			椎間孔の結合組織及び椎間板性狭窄（症）　骨盤部	M9975																										
07	0350	椎間板変性、ヘルニア	頚部椎間板障害	M50$							手術なし	99	99	手術なし		1	2	骨移植術（軟骨移植術を含む。）	K059$	1	1	脳脊髄腔造影剤使用撮影加算	E002 注3加算							
			その他の椎間板障害	M51$							その他の手術あり	97	03	椎間板摘出術　前方摘出術	K1341															
												97	03	椎間板摘出術　後方摘出術	K1342															
												97	03	椎間板摘出術　側方摘出術	K1343															
												97	03	脊椎固定術、椎弓切除術、椎弓形成術（多椎間又は多椎弓の場合を含む。）	K142$															
												97	03	内視鏡下椎弓形成術	K142-5															
												97	03	歯突起骨折骨接合術	K142-6															
												97	03	腰椎分離部修復術	K142-7															
												97	03	体外式脊椎固定術	K144															
												97	04	脊髄硬膜内神経切断術	K186															
												97	04	脊髄刺激装置植込術	K190$															
												97	05	脊椎、骨盤内異物（挿入物）除去術	K128															

診断群分類			医療資源を最も投入した傷病名		病態等分類			年齢、出生時体重等			手術					手術・処置等1				手術・処置等2				定義副傷病				重症度等		
MDC	コード	分類名	ICD名称	ICDコード	対応コード	フラグ	病態区分	コード	フラグ	年齢、出生時体重	手術分岐	対応コード	フラグ	点数表名称	区分番号等	対応コード	フラグ	処置等名称	区分番号等	対応コード	フラグ	処置等名称	区分番号等	対応コード	フラグ	疾患名	疾患コードまたはICDコード	対応コード	フラグ	重症度等
												97	97		その他のKコード															
											内視鏡下椎間板摘出(切除)術等	01	01	内視鏡下椎間板摘出(切除)術	K134-2$															
												01	02	椎間板摘出術 経皮的髄核摘出術	K1344															
07	0370	脊椎骨粗鬆症	閉経後骨粗しょう<鬆>症<オステオポローシス>, 病的骨折を伴うもの	M800$							手術なし	99	99	手術なし																
			卵巣摘出(術)後骨粗しょう<鬆>症<オステオポローシス>, 病的骨折を伴うもの	M801$							その他の手術あり	97	97		その他のKコード															
			廃用性骨粗しょう<鬆>症<オステオポローシス>, 病的骨折を伴うもの	M802$							脊椎固定術、椎弓切除術、椎弓形成術(多椎間又は多椎弓の場合を含む。)等	02	02	脊椎固定術、椎弓切除術、椎弓形成術(多椎間又は多椎弓の場合を含む。)	K142$															
			術後吸収不良性骨粗しょう<鬆>症<オステオポローシス>, 病的骨折を伴うもの	M803$								02	02	内視鏡下椎弓形成術	K142-5															
			薬物誘発性骨粗しょう<鬆>症<オステオポローシス>, 病的骨折を伴うもの	M804$								02	02	歯突起骨折骨接合術	K142-6															
			特発性骨粗しょう<鬆>症<オステオポローシス>, 病的骨折を伴うもの	M805$								02	02	腰椎分離部修復術	K142-7															
			その他の骨粗しょう<鬆>症<オステオポローシス>, 病的骨折を伴うもの	M808$							経皮的椎体形成術	01	01	経皮的椎体形成術	K142-4															
			詳細不明の骨粗しょう<鬆>症<オステオポローシス>, 病的骨折を伴うもの	M809$																										
			閉経後骨粗しょう<鬆>症<オステオポローシス>	M810$																										
			卵巣摘出(術)後骨粗しょう<鬆>症<オステオポローシス>	M811$																										
			廃用性骨粗しょう<鬆>症<オステオポローシス>	M812$																										
			術後吸収不良性骨粗しょう<鬆>症<オステオポローシス>	M813$																										
			薬物誘発性骨粗しょう<鬆>症<オステオポローシス>	M814$																										
			特発性骨粗しょう<鬆>症<オステオポローシス>	M815$																										
			限局性骨粗しょう<鬆>症<オステオポローシス>	M816$																										
			その他の骨粗しょう<鬆>症<オステオポローシス>	M818$																										
			骨粗しょう<鬆>症<オステオポローシス>, 詳細不明	M819$																										
			多発性骨髄腫症における骨粗しょう<鬆>症<オステオポローシス>	M820$																										
			内分泌障害における骨粗しょう<鬆>症<オステオポローシス>	M821$																										
			他に分類されるその他の疾患における骨粗しょう<鬆>症<オステオポローシス>	M828$																										
			骨格フッ素(沈着)症	M851$																										
07	0380	ガングリオン	滑膜肥大<肥厚>, 他に分類されないもの	M672							手術なし	99	99	手術なし																
			一過性滑膜炎	M673							その他の手術あり	97	97		その他のKコード															
			ガングリオン	M674							関節滑膜切除術等	01	01	関節滑膜切除術	K066$															
												01	01	腱滑膜切除術	K035-2															
												01	01	骨腫瘍切除術	K052$															
												01	01	関節鏡下関節滑膜切除術	K066-2$															
												01	01	滑液膜摘出術	K066-3$															
												01	01	関節鏡下滑液膜摘出術	K066-4$															
												01	01	膝蓋骨滑液嚢切除術	K066-5															
												01	01	関節鏡下膝蓋骨滑液嚢切除術	K066-6															
												01	01	掌指関節滑膜切除術	K066-7															
												01	01	関節鏡下掌指関節滑膜切除術	K066-8															
												01	01	ガングリオン摘出術	K070$															
07	0390	線維芽細胞性障害	手掌腱膜線維腫症[デュピュイトラン<Dupuytren>拘縮]	M720$							手術なし	99	99	手術なし		1	2	皮弁作成術、移動術、切断術、遷延皮弁術	K015$	1	1	コラゲナーゼ(クロストリジウム ヒストリチクム)								
			ナックルパッド	M721$							手術あり	97	01	筋膜切離術、筋膜切開術	K023	1	1	分層植皮術	K013$											
			足底腱膜線維腫症	M722$								97	01	四肢・躯幹軟部腫瘍摘出術	K030$	1	1	全層植皮術	K013-2$											
			偽肉腫性線維腫症	M724$								97	01	デュプイトレン拘縮手術	K099-2$															
			その他の線維芽細胞性障害	M728$								97	97		その他のKコード															
			線維芽細胞性障害, 詳細不明	M729$																										
07	0395	壊死性筋膜炎	ガスえ<壊>疽	A480				00	0	6歳以上	手術なし	99	99	手術なし		1	2	皮弁作成術、移動術、切断術、遷延皮弁術	K015$	1	3	人工腎臓 その他の場合	J0384							

診断群分類			医療資源を最も投入した傷病名		病態等分類			年齢、出生時体重等			手術					手術・処置等1				手術・処置等2				定義副傷病				重症度等		
MDC	コード	分類名	ICD名称	ICDコード	対応コード	フラグ	病態区分	コード	フラグ	年齢、出生時体重	手術分岐	対応コード	フラグ	点数表名称	区分番号等	対応コード	フラグ	処置等名称	区分番号等	対応コード	フラグ	処置等名称	区分番号等	対応コード	フラグ	疾患名	疾患コードまたはICDコード	対応コード	フラグ	重症度等
			毒素ショック症候群	A483				06	1	6歳未満	手術あり	97	01	四肢切断術	K084$	1	2	動脈(皮)弁術、筋(皮)弁術	K016	1	2	中心静脈注射	G005							
			え＜壊＞死性筋膜炎	M726$								97	02	皮膚切開術	K001$	1	2	遊離皮弁術(顕微鏡下血管柄付きのもの) その他の場合	K0172	1	1	人工呼吸	J045$							
												97	02	デブリードマン	K002$	1	2	複合組織移植術	K019											
												97	97		その他のKコード	1	2	自家遊離複合組織移植術(顕微鏡下血管柄付きのもの)	K020											
																1	1	瘢痕拘縮形成手術	K010$											
																1	1	分層植皮術	K013$											
																1	1	全層植皮術	K013-2$											
07	040x	股関節骨頭壊死、股関節症(変形性を含む。)	**070401 股関節骨頭壊死**								手術なし	99	99	手術なし		1	2	皮弁作成術、移動術、切断術、遷延皮弁術	K015$	1	1	人工呼吸	J045$							
			骨の特発性無菌＜腐＞性え＜壊＞死 骨盤部及び大腿	M8705							その他の手術あり	97	97		その他のKコード	1	2	動脈(皮)弁術、筋(皮)弁術	K016											
			薬物による骨え＜壊＞死 骨盤部及び大腿	M8715							関節滑膜切除術 肩、股、膝等	03	04	関節滑膜切除術 肩、股、膝	K0661	1	2	遊離皮弁術(顕微鏡下血管柄付きのもの) その他の場合	K0172											
			既往の外傷による骨え＜壊＞死 骨盤部及び大腿	M8725								03	04	関節鏡下関節滑膜切除術 肩、股、膝	K066-21	1	2	複合組織移植術	K019											
			その他の続発性骨え＜壊＞死 骨盤部及び大腿	M8735								03	04	滑液膜摘出術 肩、股、膝	K066-31	1	2	自家遊離複合組織移植術(顕微鏡下血管柄付きのもの)	K020											
			その他の骨え＜壊＞死 骨盤部及び大腿	M8785								03	04	関節鏡下滑液膜摘出術 肩、股、膝	K066-41	1	2	組織拡張器による再建手術(一連につき) その他の場合	K0222											
			骨え＜壊＞死, 詳細不明 骨盤部及び大腿	M8795								03	05	股関節内転筋切離術	K025	1	2	骨長調整手術	K058$											
			070402 股関節症(変形性を含む。)									03	05	股関節筋群解離術	K026	1	2	骨移植術(軟骨移植術を含む。)	K059$											
			真菌症における関節炎 骨盤部及び大腿	M0165								03	05	股関節周囲筋腱解離術(変形性股関節症)	K026-2	1	1	分層植皮術	K013$											
			腸バイパスに続発する関節障害 骨盤部及び大腿	M0205								03	06	関節鏡下股関節唇形成術	K080-6	1	1	全層植皮術	K013-2$											
			赤痢後関節障害 骨盤部及び大腿	M0215							大腿骨頭回転骨切り術等	02	03	大腿骨頭回転骨切り術	K055-2															
			予防接種後関節障害 骨盤部及び大腿	M0225								02	03	骨切り術 肩甲骨、上腕、大腿	K0541															
			梅毒における感染後関節障害 骨盤部及び大腿	M0315								02	03	大腿骨近位部(転子間を含む。)骨切り術	K055-3															
			リウマチ熱後慢性関節障害[ジャクー＜Jaccoud＞病] 下腿	M1206								02	03	関節切除術 肩、股、膝	K0721															
			カシン・ベック＜Kaschin－Beck＞病 下腿	M1216								02	03	観血的関節固定術 肩、股、膝	K0781															
			間欠性関節水腫 骨盤部及び大腿	M1245								02	03	関節形成手術 肩、股、膝	K0801															
			外傷性関節障害 骨盤部及び大腿	M1255								02	03	人工関節抜去術	K082-2$															
			その他の明示された関節障害, 他に分類されないもの 骨盤部及び大腿	M1285								02	03	骨盤骨切り術	K140															
			多発性関節炎, 詳細不明 骨盤部及び大腿	M1305								02	03	臼蓋形成手術	K141															
			単(発性)関節炎, 他に分類されないもの 骨盤部及び大腿	M1315								02	03	寛骨臼移動術	K141-2															
			その他の明示された関節炎 骨盤部及び大腿	M1385							人工関節再置換術等	01	01	人工関節再置換術	K082-3$															
			関節炎, 詳細不明 骨盤部及び大腿	M1395								01	02	人工骨頭挿入術 肩、股	K0811															
			股関節症[股関節部の関節症]	M16$								01	02	人工関節置換術	K082$															
			その他の関節の原発性関節症 下腿	M1906																										
			その他の関節の外傷後関節症 下腿	M1916																										
			その他の続発性関節症 下腿	M1926																										
			その他の明示された関節症 下腿	M1986																										
			関節症, 詳細不明 下腿	M1996																										
			(四)肢不等長(後天性) 骨盤部及び大腿	M2175																										
			(四)肢のその他の明示された後天性変形 骨盤部及び大腿	M2185																										
			(四)肢の後天性変形, 詳細不明 骨盤部及び大腿	M2195																										
			出血性関節症 骨盤部及び大腿	M2505																										
			関節滲出液貯留 骨盤部及び大腿	M2545																										
			骨棘 骨盤部及び大腿	M2575																										
			その他の明示された関節障害 骨盤部及び大腿	M2585																										
			関節障害, 詳細不明 骨盤部及び大腿	M2595																										
07	0420	大腿骨頭すべり症	大腿骨頭すべり症(非外傷性)	M930							手術なし	99	99	手術なし		1	2	骨移植術(軟骨移植術を含む。)	K059$	1	1	人工呼吸	J045$					0	0	片側
											手術あり	97	01	骨折経皮的鋼線刺入固定術 肩甲骨、上腕、大腿	K0451													1	1	両側
												97	01	骨切り術 肩甲骨、上腕、大腿	K0541															
												97	01	大腿骨頭回転骨切り術	K055-2															
												97	01	大腿骨近位部(転子間を含む。)骨切り術	K055-3															
												97	97		その他のKコード															

診断群分類			医療資源を最も投入した傷病名		病態等分類			年齢、出生時体重等			手術					手術・処置等1				手術・処置等2				定義副傷病				重症度等		
MDC	コード	分類名	ICD名称	ICDコード	対応コード	フラグ	病態区分	コード	フラグ	年齢、出生時体重	手術分岐	対応コード	フラグ	点数表名称	区分番号等	対応コード	フラグ	処置等名称	区分番号等	対応コード	フラグ	処置等名称	区分番号等	対応コード	フラグ	疾患名	疾患コードまたはICDコード	対応コード	フラグ	重症度等
07	0430	神経異栄養症、骨成長障害、骨障害（その他）	有痛性神経異栄養症	M890$							手術なし	99	99	手術なし		1	2	骨長調整手術	K058$	1	1	人工呼吸	J045$							
			骨端線成長停止	M891$							その他の手術あり	97	97		その他のKコード	1	2	骨移植術（軟骨移植術を含む。）	K059$											
			骨の発育及び成長のその他の障害	M892$							骨部分切除術等	01	01	骨部分切除術	K049$															
			骨の肥厚＜大＞	M893$								01	01	骨腫瘍切除術	K052$															
			その他の肥厚＜大＞性骨関節症	M894$								01	02	骨内異物（挿入物を含む。）除去術	K048$															
			骨溶解（症）	M895$								01	03	胸腔鏡下交感神経節切除術（両側）	K196-2															
			その他の明示された骨障害	M898$																										
			骨障害，詳細不明	M899$																										
07	0440	色素性絨毛結節性滑膜炎	絨毛結節性滑膜炎（色素性） 多部位	M1220							手術なし	99	99	手術なし		1	2	皮弁作成術、移動術、切断術、遷延皮弁術	K015$	1	1	人工呼吸	J045$							
			絨毛結節性滑膜炎（色素性） 肩甲帯	M1221							手術あり	97	01	人工骨頭挿入術	K081$	1	2	動脈（皮）弁術、筋（皮）弁術	K016											
			絨毛結節性滑膜炎（色素性） 上腕	M1222								97	01	人工関節置換術	K082$	1	2	骨移植術（軟骨移植術を含む。）	K059$											
			絨毛結節性滑膜炎（色素性） 前腕	M1223								97	01	人工関節再置換術	K082-3$															
			絨毛結節性滑膜炎（色素性） 手	M1224								97	02	関節滑膜切除術	K066$															
			絨毛結節性滑膜炎（色素性） 骨盤部及び大腿	M1225								97	02	関節鏡下関節滑膜切除術	K066-2$															
			絨毛結節性滑膜炎（色素性） 下腿	M1226								97	02	滑液膜摘出術	K066-3$															
			絨毛結節性滑膜炎（色素性） 足関節部及び足	M1227								97	02	関節鏡下滑液膜摘出術	K066-4$															
			絨毛結節性滑膜炎（色素性） その他	M1228								97	02	膝蓋骨滑液嚢切除術	K066-5															
			絨毛結節性滑膜炎（色素性） 部位不明	M1229								97	02	関節鏡下膝蓋骨滑液嚢切除術	K066-6															
												97	02	掌指関節滑膜切除術	K066-7															
												97	02	関節鏡下掌指関節滑膜切除術	K066-8															
												97	02	観血的関節固定術	K078$															
												97	03	関節内異物（挿入物を含む。）除去術	K065$															
												97	03	関節鏡下関節内異物（挿入物を含む。）除去術	K065-2$															
												97	97		その他のKコード															
07	0460	股関節ペルテス病	大腿骨頭の若年性骨軟骨症＜骨端症＞［レッグ・ペルテス＜Legg－Perthes＞病］	M911$							手術なし	99	99	手術なし		1	2	骨長調整手術	K058$	1	1	人工呼吸	J045$							
											手術あり	97	01	骨切り術 肩甲骨、上腕、大腿	K0541	1	2	骨移植術（軟骨移植術を含む。）	K059$											
												97	01	大腿骨頭回転骨切り術	K055-2															
												97	01	大腿骨近位部（転子間を含む。）骨切り術	K055-3															
												97	01	関節形成手術 肩、股、膝	K0801															
												97	97		その他のKコード															
07	0470	関節リウマチ	フェルティ＜Felty＞症候群 多部位	M0500				00	0	6歳以上	手術なし	99	99	手術なし		1	2	骨長調整手術	K058$	5	10	インフリキシマブ		1	2	肺炎等	040080	0	0	片側
			フェルティ＜Felty＞症候群 肩甲帯	M0501				06	1	6歳未満	その他の手術あり	97	04	皮膚切開術	K001$	1	2	骨移植術（軟骨移植術を含む。）	K059$	4	9	トシリズマブ		1	2	心不全	050130	1	1	両側
			フェルティ＜Felty＞症候群 上腕	M0502								97	97		その他のKコード					4	9	アバタセプト								
			フェルティ＜Felty＞症候群 前腕	M0503							筋肉内異物摘出術等	02	03	筋肉内異物摘出術	K029					4	9	サリルマブ								
			フェルティ＜Felty＞症候群 手	M0504								02	03	四肢・躯幹軟部腫瘍摘出術	K030$					3	8	アダリムマブ								
			フェルティ＜Felty＞症候群 骨盤部及び大腿	M0505								02	03	骨切り術	K054$					3	8	ゴリムマブ								
			フェルティ＜Felty＞症候群 下腿	M0506								02	03	関節切開術	K060$					3	8	セルトリズマブペゴル								
			フェルティ＜Felty＞症候群 足関節部及び足	M0507								02	03	肩甲関節周囲沈着石灰摘出術	K060-2$					3	8	トファシチニブクエン酸塩								
			フェルティ＜Felty＞症候群 その他	M0508								02	03	関節内異物（挿入物を含む。）除去術	K065$					3	8	バリシチニブ								
			フェルティ＜Felty＞症候群 部位不明	M0509								02	03	関節鏡下関節内異物（挿入物を含む。）除去術	K065-2$					3	8	デノスマブ								
			リウマチ性肺疾患 多部位	M0510								02	03	関節滑膜切除術 肩、股、膝	K0661					3	8	ペフィシチニブ臭化水素酸塩								
			リウマチ性肺疾患 肩甲帯	M0511								02	03	関節滑膜切除術 胸鎖、肘、手、足	K0662					2	7	エタネルセプト								
			リウマチ性肺疾患 上腕	M0512								02	03	関節滑膜切除術 肩鎖、指（手、足）	K0663					1	5	血球成分除去療法	J041-							
			リウマチ性肺疾患 前腕	M0513								02	03	関節鏡下関節滑膜切除術	K066-2$					1	4	血漿交換療法	J039							
			リウマチ性肺疾患 手	M0514								02	03	滑液膜摘出術	K066-3$					1	2	中心静脈注射	G005							
			リウマチ性肺疾患 骨盤部及び大腿	M0515								02	03	関節鏡下滑液膜摘出術	K066-4$					1	1	人工呼吸	J045$							
			リウマチ性肺疾患 下腿	M0516								02	03	掌指関節滑膜切除術	K066-7															
			リウマチ性肺疾患 足関節部及び足	M0517								02	03	関節鏡下掌指関節滑膜切除術	K066-8															
			リウマチ性肺疾患 その他	M0518								02	03	半月板切除術	K068															
			リウマチ性肺疾患 部位不明	M0519								02	03	関節鏡下半月板切除術	K068-2															
			リウマチ性血管炎 多部位	M0520								02	03	関節内骨折観血的手術 肩、股、膝、肘	K0731															
			リウマチ性血管炎 肩甲帯	M0521								02	03	関節鏡下関節内骨折観血的手術 肩、股、膝、肘	K073-21															
			リウマチ性血管炎 上腕	M0522								02	03	観血的関節授動術	K076$															
			リウマチ性血管炎 前腕	M0523								02	03	関節鏡下関節授動術	K076-2$															
			リウマチ性血管炎 手	M0524								02	03	観血的関節固定術	K078$															
			リウマチ性血管炎 骨盤部及び大腿	M0525								02	03	関節形成手術	K080$															
			リウマチ性血管炎 下腿	M0526								02	03	関節鏡下肩関節唇形成術	K080-5$															
			リウマチ性血管炎 足関節部及び足	M0527							人工関節再置換術等	01	01	人工関節再置換術	K082-3$															
			リウマチ性血管炎 その他	M0528								01	02	関節形成手術 肩、股、膝+人工骨頭挿入術 肩、股	K0801+K0811															
			リウマチ性血管炎 部位不明	M0529								01	02	関節形成手術 肩、股、膝+人工関節置換術 肩、股、膝	K0801+K0821															
			その他の臓器及び器官系の併発症を伴う関節リウマチ 多部位	M0530								01	02	人工骨頭挿入術 肩、股	K0811															

診断群分類			医療資源を最も投入した傷病名		病態等分類			年齢、出生時体重等			手術					手術・処置等1				手術・処置等2				定義副傷病				重症度等		
MDC	コード	分類名	ICD名称	ICDコード	対応コード	フラグ	病態区分	コード	フラグ	年齢、出生時体重	手術分岐	対応コード	フラグ	点数表名称	区分番号等	対応コード	フラグ	処置等名称	区分番号等	対応コード	フラグ	処置等名称	区分番号等	対応コード	フラグ	疾患名	疾患コードまたはICDコード	対応コード	フラグ	重症度等
			その他の臓器及び器官系の併発症を伴う関節リウマチ　肩甲帯	M0531								01	02	人工関節置換術	K082$															
			その他の臓器及び器官系の併発症を伴う関節リウマチ　上腕	M0532								01	02	脊椎骨切り術	K139															
			その他の臓器及び器官系の併発症を伴う関節リウマチ　前腕	M0533								01	02	脊椎固定術、椎弓切除術、椎弓形成術（多椎間又は多椎弓の場合を含む。）　前方椎体固定	K1421															
			その他の臓器及び器官系の併発症を伴う関節リウマチ　手	M0534								01	02	脊椎固定術、椎弓切除術、椎弓形成術（多椎間又は多椎弓の場合を含む。）　後方又は後側方固定	K1422															
			その他の臓器及び器官系の併発症を伴う関節リウマチ　骨盤部及び大腿	M0535								01	02	脊椎固定術、椎弓切除術、椎弓形成術（多椎間又は多椎弓の場合を含む。）　後方椎体固定	K1423															
			その他の臓器及び器官系の併発症を伴う関節リウマチ　下腿	M0536								01	02	脊椎固定術、椎弓切除術、椎弓形成術（多椎間又は多椎弓の場合を含む。）　前方後方同時固定	K1424															
			その他の臓器及び器官系の併発症を伴う関節リウマチ　足関節部及び足	M0537								01	02	脊椎側彎症手術	K142-2$															
			その他の臓器及び器官系の併発症を伴う関節リウマチ　その他	M0538								01	02	歯突起骨折骨接合術	K142-6															
			その他の臓器及び器官系の併発症を伴う関節リウマチ　部位不明	M0539								01	02	腰椎分離部修復術	K142-7															
			その他の血清反応陽性関節リウマチ　多部位	M0580								01	02	体外式脊椎固定術	K144															
			その他の血清反応陽性関節リウマチ　肩甲帯	M0581																										
			その他の血清反応陽性関節リウマチ　上腕	M0582																										
			その他の血清反応陽性関節リウマチ　前腕	M0583																										
			その他の血清反応陽性関節リウマチ　手	M0584																										
			その他の血清反応陽性関節リウマチ　骨盤部及び大腿	M0585																										
			その他の血清反応陽性関節リウマチ　下腿	M0586																										
			その他の血清反応陽性関節リウマチ　足関節部及び足	M0587																										
			その他の血清反応陽性関節リウマチ　その他	M0588																										
			その他の血清反応陽性関節リウマチ　部位不明	M0589																										
			血清反応陽性関節リウマチ，詳細不明　多部位	M0590																										
			血清反応陽性関節リウマチ，詳細不明　肩甲帯	M0591																										
			血清反応陽性関節リウマチ，詳細不明　上腕	M0592																										
			血清反応陽性関節リウマチ，詳細不明　前腕	M0593																										
			血清反応陽性関節リウマチ，詳細不明　手	M0594																										
			血清反応陽性関節リウマチ，詳細不明　骨盤部及び大腿	M0595																										
			血清反応陽性関節リウマチ，詳細不明　下腿	M0596																										
			血清反応陽性関節リウマチ，詳細不明　足関節部及び足	M0597																										
			血清反応陽性関節リウマチ，詳細不明　その他	M0598																										
			血清反応陽性関節リウマチ，詳細不明　部位不明	M0599																										
			血清反応除性関節リウマチ　多部位	M0600																										
			血清反応除性関節リウマチ　肩甲帯	M0601																										
			血清反応除性関節リウマチ　上腕	M0602																										
			血清反応除性関節リウマチ　前腕	M0603																										
			血清反応除性関節リウマチ　手	M0604																										
			血清反応除性関節リウマチ　骨盤部及び大腿	M0605																										
			血清反応除性関節リウマチ　下腿	M0606																										
			血清反応除性関節リウマチ　足関節部及び足	M0607																										
			血清反応除性関節リウマチ　その他	M0608																										
			血清反応除性関節リウマチ　部位不明	M0609																										
			リウマチ性滑液包炎　多部位	M0620																										
			リウマチ性滑液包炎　肩甲帯	M0621																										
			リウマチ性滑液包炎　上腕	M0622																										
			リウマチ性滑液包炎　前腕	M0623																										
			リウマチ性滑液包炎　手	M0624																										
			リウマチ性滑液包炎　骨盤部及び大腿	M0625																										
			リウマチ性滑液包炎　下腿	M0626																										

診断群分類			医療資源を最も投入した傷病名		病態等分類			年齢、出生時体重等			手術					手術・処置等1				手術・処置等2				定義副傷病				重症度等		
MDC	コード	分類名	ICD名称	ICDコード	対応コード	フラグ	病態区分	コード	フラグ	年齢、出生時体重	手術分岐	対応コード	フラグ	点数表名称	区分番号等	対応コード	フラグ	処置等名称	区分番号等	対応コード	フラグ	処置等名称	区分番号等	対応コード	フラグ	疾患名	疾患コードまたはICDコード	対応コード	フラグ	重症度等
			リウマチ性滑液包炎　足関節部及び足	M0627																										
			リウマチ性滑液包炎　その他	M0628																										
			リウマチ性滑液包炎　部位不明	M0629																										
			リウマチ性皮下結節　多部位	M0630																										
			リウマチ性皮下結節　肩甲帯	M0631																										
			リウマチ性皮下結節　上腕	M0632																										
			リウマチ性皮下結節　前腕	M0633																										
			リウマチ性皮下結節　手	M0634																										
			リウマチ性皮下結節　骨盤部及び大腿	M0635																										
			リウマチ性皮下結節　下腿	M0636																										
			リウマチ性皮下結節　足関節部及び足	M0637																										
			リウマチ性皮下結節　その他	M0638																										
			リウマチ性皮下結節　部位不明	M0639																										
			その他の明示された関節リウマチ　多部位	M0680																										
			その他の明示された関節リウマチ　肩甲帯	M0681																										
			その他の明示された関節リウマチ　上腕	M0682																										
			その他の明示された関節リウマチ　前腕	M0683																										
			その他の明示された関節リウマチ　手	M0684																										
			その他の明示された関節リウマチ　骨盤部及び大腿	M0685																										
			その他の明示された関節リウマチ　下腿	M0686																										
			その他の明示された関節リウマチ　足関節部及び足	M0687																										
			その他の明示された関節リウマチ　その他	M0688																										
			その他の明示された関節リウマチ　部位不明	M0689																										
			関節リウマチ，詳細不明　多部位	M0690																										
			関節リウマチ，詳細不明　肩甲帯	M0691																										
			関節リウマチ，詳細不明　上腕	M0692																										
			関節リウマチ，詳細不明　前腕	M0693																										
			関節リウマチ，詳細不明　手	M0694																										
			関節リウマチ，詳細不明　骨盤部及び大腿	M0695																										
			関節リウマチ，詳細不明　下腿	M0696																										
			関節リウマチ，詳細不明　足関節部及び足	M0697																										
			関節リウマチ，詳細不明　その他	M0698																										
			関節リウマチ，詳細不明　部位不明	M0699																										
			若年性関節リウマチ　多部位	M0800																										
			若年性関節リウマチ　肩甲帯	M0801																										
			若年性関節リウマチ　上腕	M0802																										
			若年性関節リウマチ　前腕	M0803																										
			若年性関節リウマチ　手	M0804																										
			若年性関節リウマチ　骨盤部及び大腿	M0805																										
			若年性関節リウマチ　下腿	M0806																										
			若年性関節リウマチ　足関節部及び足	M0807																										
			若年性関節リウマチ　その他	M0808																										
			若年性関節リウマチ　部位不明	M0809																										
07	0480	脊椎関節炎	真菌症における関節炎　多部位	M0160							99	99	手術なし							4	4	インフリキシマブ（強直性脊椎炎の場合）								
			腸バイパスに続発する関節障害　多部位	M0200							97	97	手術あり							3	3	インフリキシマブ								
			赤痢後関節障害　多部位	M0210																2	2	トシリズマブ								
			予防接種後関節障害　多部位	M0220																1	1	アダリムマブ								
			ライター＜Reiter＞病　多部位	M0230																1	1	ペドリズマブ								
			ライター＜Reiter＞病　肩甲帯	M0231																										
			ライター＜Reiter＞病　上腕	M0232																										
			ライター＜Reiter＞病　前腕	M0233																										
			ライター＜Reiter＞病　手	M0234																										
			ライター＜Reiter＞病　骨盤部及び大腿	M0235																										
			ライター＜Reiter＞病　下腿	M0236																										
			ライター＜Reiter＞病　足関節部及び足	M0237																										
			ライター＜Reiter＞病　その他	M0238																										
			ライター＜Reiter＞病　部位不明	M0239																										
			その他の反応性関節障害　多部位	M0280																										
			その他の反応性関節障害　肩甲帯	M0281																										
			その他の反応性関節障害　上腕	M0282																										
			その他の反応性関節障害　前腕	M0283																										

診断群分類			医療資源を最も投入した傷病名		病態等分類			年齢、出生時体重等			手術					手術・処置等1				手術・処置等2				定義副傷病				重症度等		
MDC	コード	分類名	ICD名称	ICDコード	対応コード	フラグ	病態区分	コード	フラグ	年齢、出生時体重	手術分岐	対応コード	フラグ	点数表名称	区分番号等	対応コード	フラグ	処置等名称	区分番号等	対応コード	フラグ	処置等名称	区分番号等	対応コード	フラグ	疾患名	疾患コードまたはICDコード	対応コード	フラグ	重症度等
			その他の反応性関節障害　手	M0284																										
			その他の反応性関節障害　骨盤部及び大腿	M0285																										
			その他の反応性関節障害　下腿	M0286																										
			その他の反応性関節障害　足関節部及び足	M0287																										
			その他の反応性関節障害　その他	M0288																										
			その他の反応性関節障害　部位不明	M0289																										
			反応性関節障害，詳細不明　多部位	M0290																										
			反応性関節障害，詳細不明　肩甲帯	M0291																										
			反応性関節障害，詳細不明　上腕	M0292																										
			反応性関節障害，詳細不明　前腕	M0293																										
			反応性関節障害，詳細不明　手	M0294																										
			反応性関節障害，詳細不明　骨盤部及び大腿	M0295																										
			反応性関節障害，詳細不明　下腿	M0296																										
			反応性関節障害，詳細不明　足関節部及び足	M0297																										
			反応性関節障害，詳細不明　その他	M0298																										
			反応性関節障害，詳細不明　部位不明	M0299																										
			髄膜炎菌感染後関節炎　多部位	M0300																										
			梅毒における感染後関節障害　多部位	M0310																										
			他に分類される疾患におけるその他の感染後関節障害　多部位	M0320																										
			他に分類されるその他の疾患における反応性関節障害　多部位	M0360																										
			炎症性多発性関節障害　多部位	M0640																										
			炎症性多発性関節障害　肩甲帯	M0641																										
			炎症性多発性関節障害　上腕	M0642																										
			炎症性多発性関節障害　前腕	M0643																										
			炎症性多発性関節障害　手	M0644																										
			炎症性多発性関節障害　骨盤部及び大腿	M0645																										
			炎症性多発性関節障害　下腿	M0646																										
			炎症性多発性関節障害　足関節部及び足	M0647																										
			炎症性多発性関節障害　その他	M0648																										
			炎症性多発性関節障害　部位不明	M0649																										
			遠位指＜趾＞節間関節乾せん＜癬＞性関節障害　多部位	M0700																										
			遠位指＜趾＞節間関節乾せん＜癬＞性関節障害　肩甲帯	M0701																										
			遠位指＜趾＞節間関節乾せん＜癬＞性関節障害　上腕	M0702																										
			遠位指＜趾＞節間関節乾せん＜癬＞性関節障害　前腕	M0703																										
			遠位指＜趾＞節間関節乾せん＜癬＞性関節障害　手	M0704																										
			遠位指＜趾＞節間関節乾せん＜癬＞性関節障害　骨盤部及び大腿	M0705																										
			遠位指＜趾＞節間関節乾せん＜癬＞性関節障害　下腿	M0706																										
			遠位指＜趾＞節間関節乾せん＜癬＞性関節障害　足関節部及び足	M0707																										
			遠位指＜趾＞節間関節乾せん＜癬＞性関節障害　その他	M0708																										
			遠位指＜趾＞節間関節乾せん＜癬＞性関節障害　部位不明	M0709																										
			破壊性関節炎　多部位	M0710																										
			破壊性関節炎　骨盤部及び大腿	M0715																										
			破壊性関節炎　下腿	M0716																										
			破壊性関節炎　その他	M0718																										
			破壊性関節炎　部位不明	M0719																										
			乾せん＜癬＞性脊椎炎　多部位	M0720																										
			乾せん＜癬＞性脊椎炎　肩甲帯	M0721																										
			乾せん＜癬＞性脊椎炎　上腕	M0722																										
			乾せん＜癬＞性脊椎炎　前腕	M0723																										
			乾せん＜癬＞性脊椎炎　手	M0724																										
			乾せん＜癬＞性脊椎炎　骨盤部及び大腿	M0725																										
			乾せん＜癬＞性脊椎炎　下腿	M0726																										
			乾せん＜癬＞性脊椎炎　足関節部及び足	M0727																										
			乾せん＜癬＞性脊椎炎　その他	M0728																										
			乾せん＜癬＞性脊椎炎　部位不明	M0729																										
			クローン＜Crohn＞病［限局性腸炎］における関節障害　多部位	M0740																										
			クローン＜Crohn＞病［限局性腸炎］における関節障害　肩甲帯	M0741																										

診断群分類			医療資源を最も投入した傷病名		病態等分類			年齢、出生時体重等			手術					手術・処置等1				手術・処置等2				定義副傷病				重症度等		
MDC	コード	分類名	ICD名称	ICDコード	対応コード	フラグ	病態区分	コード	フラグ	年齢、出生時体重	手術分岐	対応コード	フラグ	点数表名称	区分番号等	対応コード	フラグ	処置等名称	区分番号等	対応コード	フラグ	処置等名称	区分番号等	対応コード	フラグ	疾患名	疾患コードまたはICDコード	対応コード	フラグ	重症度等
			クローン＜Crohn＞病[限局性腸炎]における関節障害 上腕	M0742																										
			クローン＜Crohn＞病[限局性腸炎]における関節障害 前腕	M0743																										
			クローン＜Crohn＞病[限局性腸炎]における関節障害 手	M0744																										
			クローン＜Crohn＞病[限局性腸炎]における関節障害 骨盤部及び大腿	M0745																										
			クローン＜Crohn＞病[限局性腸炎]における関節障害 下腿	M0746																										
			クローン＜Crohn＞病[限局性腸炎]における関節障害 足関節部及び足	M0747																										
			クローン＜Crohn＞病[限局性腸炎]における関節障害 その他	M0748																										
			クローン＜Crohn＞病[限局性腸炎]における関節障害 部位不明	M0749																										
			潰瘍性大腸炎における関節障害 多部位	M0750																										
			潰瘍性大腸炎における関節障害 肩甲帯	M0751																										
			潰瘍性大腸炎における関節障害 上腕	M0752																										
			潰瘍性大腸炎における関節障害 前腕	M0753																										
			潰瘍性大腸炎における関節障害 手	M0754																										
			潰瘍性大腸炎における関節障害 骨盤部及び大腿	M0755																										
			潰瘍性大腸炎における関節障害 下腿	M0756																										
			潰瘍性大腸炎における関節障害 足関節部及び足	M0757																										
			潰瘍性大腸炎における関節障害 その他	M0758																										
			潰瘍性大腸炎における関節障害 部位不明	M0759																										
			その他の腸病(性)関節障害 多部位	M0760																										
			その他の腸病(性)関節障害 肩甲帯	M0761																										
			その他の腸病(性)関節障害 上腕	M0762																										
			その他の腸病(性)関節障害 前腕	M0763																										
			その他の腸病(性)関節障害 手	M0764																										
			その他の腸病(性)関節障害 骨盤部及び大腿	M0765																										
			その他の腸病(性)関節障害 下腿	M0766																										
			その他の腸病(性)関節障害 足関節部及び足	M0767																										
			その他の腸病(性)関節障害 その他	M0768																										
			その他の腸病(性)関節障害 部位不明	M0769																										
			若年性強直性脊椎炎	M081$																										
			若年性多発性関節炎(血清反応陰性) 多部位	M0830																										
			若年性多発性関節炎(血清反応陰性) 肩甲帯	M0831																										
			若年性多発性関節炎(血清反応陰性) 上腕	M0832																										
			若年性多発性関節炎(血清反応陰性) 前腕	M0833																										
			若年性多発性関節炎(血清反応陰性) 手	M0834																										
			若年性多発性関節炎(血清反応陰性) 骨盤部及び大腿	M0835																										
			若年性多発性関節炎(血清反応陰性) 下腿	M0836																										
			若年性多発性関節炎(血清反応陰性) 足関節部及び足	M0837																										
			若年性多発性関節炎(血清反応陰性) その他	M0838																										
			若年性多発性関節炎(血清反応陰性) 部位不明	M0839																										
			少関節型若年性関節炎 多部位	M0840																										
			少関節型若年性関節炎 肩甲帯	M0841																										
			少関節型若年性関節炎 上腕	M0842																										
			少関節型若年性関節炎 前腕	M0843																										
			少関節型若年性関節炎 手	M0844																										
			少関節型若年性関節炎 骨盤部及び大腿	M0845																										
			少関節型若年性関節炎 下腿	M0846																										
			少関節型若年性関節炎 足関節部及び足	M0847																										
			少関節型若年性関節炎 その他	M0848																										
			少関節型若年性関節炎 部位不明	M0849																										
			その他の若年性関節炎 多部位	M0880																										

診断群分類			医療資源を最も投入した傷病名		病態等分類			年齢、出生時体重等			手術					手術・処置等1				手術・処置等2				定義副傷病				重症度等		
MDC	コード	分類名	ICD名称	ICDコード	対応コード	フラグ	病態区分	コード	フラグ	年齢、出生時体重	手術分岐	対応コード	フラグ	点数表名称	区分番号等	対応コード	フラグ	処置等名称	区分番号等	対応コード	フラグ	処置等名称	区分番号等	対応コード	フラグ	疾患名	疾患コードまたはICDコード	対応コード	フラグ	重症度等
			その他の若年性関節炎　肩甲帯	M0881																										
			その他の若年性関節炎　上腕	M0882																										
			その他の若年性関節炎　前腕	M0883																										
			その他の若年性関節炎　手	M0884																										
			その他の若年性関節炎　骨盤部及び大腿	M0885																										
			その他の若年性関節炎　下腿	M0886																										
			その他の若年性関節炎　足関節部及び足	M0887																										
			その他の若年性関節炎　その他	M0888																										
			その他の若年性関節炎　部位不明	M0889																										
			若年性関節炎，詳細不明　多部位	M0890																										
			若年性関節炎，詳細不明　肩甲帯	M0891																										
			若年性関節炎，詳細不明　上腕	M0892																										
			若年性関節炎，詳細不明　前腕	M0893																										
			若年性関節炎，詳細不明　手	M0894																										
			若年性関節炎，詳細不明　骨盤部及び大腿	M0895																										
			若年性関節炎，詳細不明　下腿	M0896																										
			若年性関節炎，詳細不明　足関節部及び足	M0897																										
			若年性関節炎，詳細不明　その他	M0898																										
			若年性関節炎，詳細不明　部位不明	M0899																										
			乾せん＜癬＞における若年性関節炎　多部位	M0900																										
			乾せん＜癬＞における若年性関節炎　肩甲帯	M0901																										
			乾せん＜癬＞における若年性関節炎　上腕	M0902																										
			乾せん＜癬＞における若年性関節炎　前腕	M0903																										
			乾せん＜癬＞における若年性関節炎　手	M0904																										
			乾せん＜癬＞における若年性関節炎　骨盤部及び大腿	M0905																										
			乾せん＜癬＞における若年性関節炎　下腿	M0906																										
			乾せん＜癬＞における若年性関節炎　足関節部及び足	M0907																										
			乾せん＜癬＞における若年性関節炎　その他	M0908																										
			乾せん＜癬＞における若年性関節炎　部位不明	M0909																										
			クローン＜Crohn＞病［限局性腸炎］における若年性関節炎	M091$																										
			潰瘍性大腸炎における若年性関節炎	M092$																										
			他に分類されるその他の疾患における若年性関節炎	M098$																										
			多発性関節炎，詳細不明　多部位	M1300																										
			単（発性）関節炎，他に分類されないもの　多部位	M1310																										
			その他の明示された関節炎　多部位	M1380																										
			関節炎，詳細不明　多部位	M1390																										
			原発性全身性（骨）関節症	M150																										
			続発性多発性関節症	M153																										
			その他の多発性関節症	M158																										
			多発性関節症，詳細不明	M159																										
			その他の関節の原発性関節症　多部位	M1900																										
			強直性脊椎炎	M45$																										
07	0510	痛風、関節の障害（その他）	痛風	M10$							手術なし	99	99	手術なし		1	2	骨移植術（軟骨移植術を含む。）	K059$	1	1	人工呼吸	J045$							
			その他の結晶性関節障害	M11$							手術あり	97	01	関節切開術	K060$															
			酵素欠損及びその他の遺伝性障害による痛風性関節障害	M140								97	01	関節滑膜切除術	K066$															
			その他の代謝障害における結晶性関節障害	M141								97	01	観血的関節固定術	K078$															
			リポイド皮膚関節炎	M143								97	01	関節形成手術	K080$															
			アミロイドーシス＜アミロイド症＞における関節障害	M144								97	01	関節鏡下肩関節唇形成術	K080-5$															
			その他の内分泌、栄養及び代謝障害における関節障害	M145								97	02	皮膚切開術	K001$															
			他に分類されるその他の明示された疾患における関節障害	M148								97	02	皮膚、皮下腫瘍摘出術（露出部）	K005$															
			リウマチ，詳細不明	M790$								97	97		その他のKコード															
07	0520	リンパ節、リンパ管の疾患	結核性末梢（性）リンパ節症	A182				00	0	6歳以上	手術なし	99	99	手術なし						1	2	中心静脈注射	G005							
			その他の部位及び部位不明の良性新生物＜腫瘍＞，リンパ節	D360				06	1	6歳未満	手術あり	97	01	創傷処理	K000$					1	1	人工呼吸	J045$							
			慢性リンパ節炎，腸間膜を除く	I881								97	01	皮膚切開術	K001$															
			その他の非特異性リンパ節炎	I888								97	01	デブリードマン	K002$															

診断群分類			医療資源を最も投入した傷病名		病態等分類			年齢、出生時体重等			手術					手術・処置等1				手術・処置等2				定義副傷病				重症度等		
MDC	コード	分類名	ICD名称	ICDコード	対応コード	フラグ	病態区分	コード	フラグ	年齢、出生時体重	手術分岐	対応コード	フラグ	点数表名称	区分番号等	対応コード	フラグ	処置等名称	区分番号等	対応コード	フラグ	処置等名称	区分番号等	対応コード	フラグ	疾患名	疾患コードまたはICDコード	対応コード	フラグ	重症度等
			非特異性リンパ節炎，詳細不明	I889								97	01	皮膚、皮下腫瘍摘出術(露出部)	K005$															
			リンパ管及びリンパ節のその他の非感染性障害	I89$								97	01	皮膚、皮下腫瘍摘出術(露出部以外)	K006$															
			急性リンパ節炎	L04$								97	01	リンパ節摘出術	K626$															
												97	01	リンパ管吻合術	K628															
												97	97		その他のKコード															
07	0560	重篤な臓器病変を伴う全身性自己免疫疾患	サルコイドーシス	D86$				00	0	6歳以上	手術なし	99	99	手術なし		1	2	骨長調整手術	K058$	8	13	リツキシマブ		1	2	その他の真菌感染症	180035			
			心臓併発症の記載のないリウマチ熱	I00				06	1	6歳未満	手術あり	97	01	人工骨頭挿入術　肩、股	K0811	1	2	骨移植術(軟骨移植術を含む。)	K059$	7	12	インフリキシマブ		1	3	誤嚥性肺炎	040081			
			え＜壊＞疽性膿皮症	L88								97	01	人工関節置換術　肩、股、膝	K0821					6	10	ガンマグロブリン		1	3	敗血症	180010			
			皮膚及び皮下組織の肉芽腫性障害	L92$								97	01	人工関節抜去術	K082-2$					5	9	トシリズマブ								
			エリテマトーデス＜紅斑性狼瘡＞	L93$								97	01	人工関節再置換術　肩、股、膝	K082-31					4	8	アダリムマブ								
			手指硬化症	L943								97	02	関節切開術	K060$					3	5	血漿交換療法	J039							
			皮膚に限局した血管炎，他に分類されないもの	L95$								97	02	関節滑膜切除術	K066$					2	4	ポセンタン水和物(錠剤に限る。)								
			(急性)熱性好中球性皮膚症 ［スイート＜Sweet＞症候群］	L982								97	02	関節鏡下関節滑膜切除術	K066-2$															
			好酸球性蜂巣炎＜蜂窩織炎＞ ［ウェルズ＜Wells＞病］	L983								97	02	滑液膜摘出術	K066-3$							1	3	人工腎臓　その他の場合	J0384							
			成人発症スチル＜Still＞病　多部位	M0610								97	02	関節鏡下滑液膜摘出術	K066-4$							1	2	中心静脈注射	G005							
			成人発症スチル＜Still＞病　肩甲帯	M0611								97	02	膝蓋骨滑液嚢切除術	K066-5							1	1	人工呼吸	J045$							
			成人発症スチル＜Still＞病　上腕	M0612								97	02	関節鏡下膝蓋骨滑液嚢切除術	K066-6															
			成人発症スチル＜Still＞病　前腕	M0613								97	02	掌指関節滑膜切除術	K066-7															
			成人発症スチル＜Still＞病　手	M0614								97	02	関節鏡下掌指関節滑膜切除術	K066-8															
			成人発症スチル＜Still＞病　骨盤部及び大腿	M0615								97	02	観血的関節授動術	K076$															
			成人発症スチル＜Still＞病　下腿	M0616								97	02	関節鏡下関節授動術	K076-2$															
			成人発症スチル＜Still＞病　足関節部及び足	M0617								97	02	観血的関節制動術	K077$															
			成人発症スチル＜Still＞病　その他	M0618								97	02	観血的関節固定術	K078$															
			成人発症スチル＜Still＞病　部位不明	M0619								97	02	関節形成手術	K080$															
			全身性発症を伴う若年性関節炎［スチル＜Still＞病］ 多部位	M0820								97	02	関節鏡下肩関節唇形成術	K080-5$															
			全身性発症を伴う若年性関節炎［スチル＜Still＞病］ 肩甲帯	M0821								97	97		その他のKコード															
			全身性発症を伴う若年性関節炎［スチル＜Still＞病］ 上腕	M0822																										
			全身性発症を伴う若年性関節炎［スチル＜Still＞病］ 前腕	M0823																										
			全身性発症を伴う若年性関節炎［スチル＜Still＞病］ 手	M0824																										
			全身性発症を伴う若年性関節炎［スチル＜Still＞病］ 骨盤部及び大腿	M0825																										
			全身性発症を伴う若年性関節炎［スチル＜Still＞病］ 下腿	M0826																										
			全身性発症を伴う若年性関節炎［スチル＜Still＞病］ 足関節部及び足	M0827																										
			全身性発症を伴う若年性関節炎［スチル＜Still＞病］ その他	M0828																										
			全身性発症を伴う若年性関節炎［スチル＜Still＞病］ 部位不明	M0829																										
			結節性多発(性)動脈炎	M300																										
			肺の併発症を伴う多発(性)動脈炎［チャウグ・シュトラウス＜Churg－Strauss＞症候群］	M301																										
			若年性多発(性)動脈炎	M302																										
			結節性多発(性)動脈炎に関連するその他の病態	M308																										
			その他のえ＜壊＞死性血管障害	M31$																										
			全身性エリテマトーデス＜紅斑性狼瘡＞＜SLE＞	M32$																										
			若年性皮膚筋炎	M330																										
			その他の皮膚筋炎	M331																										
			多発性筋炎	M332																										
			皮膚(多発性)筋炎，詳細不明	M339																										
			全身性硬化症	M34$																										
			乾燥症候群［シェーグレン＜Sjogren＞症候群］	M350																										
			その他の重複症候群	M351																										
			ベーチェット＜Behcet＞病	M352																										
			リウマチ性多発筋痛症	M353																										
			びまん性(好酸球増加性)筋膜炎	M354																										
			多巣性線維性硬化症	M355																										
			再発性＜反復性＞皮下脂肪組織炎［ウェーバー・クリスチャン＜Weber－Christian＞病］	M356																										
			過度＜剰＞運動性症候群	M357																										
			その他の明示された全身性結合組織疾患	M358																										

診断群分類			医療資源を最も投入した傷病名		病態等分類			年齢、出生時体重等			手術					手術・処置等1				手術・処置等2				定義副傷病				重症度等		
MDC	コード	分類名	ICD名称	ICDコード	対応コード	フラグ	病態区分	コード	フラグ	年齢、出生時体重	手術分岐	対応コード	フラグ	点数表名称	区分番号等	対応コード	フラグ	処置等名称	区分番号等	対応コード	フラグ	処置等名称	区分番号等	対応コード	フラグ	疾患名	疾患コードまたはICDコード	対応コード	フラグ	重症度等
			全身性結合組織疾患，詳細不明	M359																										
			他に分類される疾患における全身性結合組織障害	M36$																										
			サルコイドーシスにおける筋炎	M633																										
07	0570	瘢痕拘縮	皮膚の瘢痕状態及び線維症	L905							手術なし	99	99	手術なし		2	2	皮弁作成術、移動術、切断術、遷延皮弁術	K015$	1	1	人工呼吸	J045$							
			皮膚の肥厚性障害	L91$							その他の手術あり	97	02	創傷処理	K000$	2	2	動脈(皮)弁術、筋(皮)弁術	K016											
												97	02	皮膚切開術	K001$	2	2	遊離皮弁術(顕微鏡下血管柄付きのもの)その他の場合	K0172											
												97	02	デブリードマン	K002$	2	2	複合組織移植術	K019											
												97	02	皮膚剥削術	K009$	2	2	自家遊離複合組織移植術(顕微鏡下血管柄付きのもの)	K020											
												97	97		その他のKコード	2	2	組織拡張器による再建手術(一連につき)その他の場合	K0222											
											瘢痕拘縮形成手術	01	01	瘢痕拘縮形成手術	K010$	1	1	分層植皮術	K013$											
																1	1	全層植皮術	K013-2$											
07	0580	斜頸	斜頸	M436$							手術なし	99	99	手術なし						1	1	人工呼吸	J045$							
			胸鎖乳突筋の先天(性)変形	Q680							手術あり	97	01	腱切離・切除術(関節鏡下によるものを含む。)	K034															
												97	01	脊椎固定術、椎弓切除術、椎弓形成術(多椎間又は多椎弓の場合を含む。) 前方椎体固定	K1421															
												97	01	脊椎固定術、椎弓切除術、椎弓形成術(多椎間又は多椎弓の場合を含む。) 後方又は後側方固定	K1422															
												97	01	脊椎固定術、椎弓切除術、椎弓形成術(多椎間又は多椎弓の場合を含む。) 後方椎体固定	K1423															
												97	01	脊椎固定術、椎弓切除術、椎弓形成術(多椎間又は多椎弓の場合を含む。) 前方後方同時固定	K1424															
												97	01	歯突起骨折骨接合術	K142-6															
												97	01	腰椎分離部修復術	K142-7															
												97	01	体外式脊椎固定術	K144															
												97	97		その他のKコード															
07	0590	血管腫、リンパ管腫	血管腫，全ての部位	D180							手術なし	99	99	手術なし		1	3	血管塞栓術(頭部、胸腔、腹腔内血管等)	K615$	2	4	皮膚レーザー照射療法	J054-2$							
			リンパ管腫，全ての部位	D181							手術あり	97	01	皮膚、皮下、粘膜下血管腫摘出術(露出部)	K003$	1	2	皮弁作成術、移動術、切断術、遷延皮弁術	K015$	1	1	人工呼吸	J045$							
			遺伝性出血性毛細血管拡張症	I780								97	01	皮膚、皮下、粘膜下血管腫摘出術(露出部以外)	K004$	1	2	動脈(皮)弁術、筋(皮)弁術	K016											
												97	01	リンパ管腫摘出術	K625$	1	2	遊離皮弁術(顕微鏡下血管柄付きのもの)その他の場合	K0172											
												97	97		その他のKコード	1	2	複合組織移植術	K019											
																1	2	自家遊離複合組織移植術(顕微鏡下血管柄付きのもの)	K020											
																1	2	粘膜移植術	K021$											
																1	2	粘膜弁手術	K021-2$											
																1	2	組織拡張器による再建手術(一連につき)その他の場合	K0222											
																1	1	分層植皮術	K013$											
																1	1	全層植皮術	K013-2$											
07	0600	骨折変形癒合、癒合不全などによる変形(上肢以外)	骨折の変形癒合　骨盤部及び大腿	M8405							手術なし	99	99	手術なし		1	2	皮弁作成術、移動術、切断術、遷延皮弁術	K015$	1	3	人工腎臓　その他の場合	J0384							
			骨折の変形癒合　下腿	M8406							その他の手術あり	97	02	難治性骨折電磁波電気治療法(一連につき)	K047	1	2	動脈(皮)弁術、筋(皮)弁術	K016	1	2	中心静脈注射	G005							
			骨折の変形癒合　足関節部及び足	M8407								97	02	難治性骨折超音波治療法(一連につき)	K047-2	1	2	遊離皮弁術(顕微鏡下血管柄付きのもの)その他の場合	K0172	1	1	人工呼吸	J045$							
			骨折の骨癒合不全[偽関節]　骨盤部及び大腿	M8415								97	02	超音波骨折治療法(一連につき)	K047-3	1	2	複合組織移植術	K019											
			骨折の骨癒合不全[偽関節]　下腿	M8416								97	97		その他のKコード	1	2	自家遊離複合組織移植術(顕微鏡下血管柄付きのもの)	K020											
			骨折の骨癒合不全[偽関節]　足関節部及び足	M8417							骨長調整手術等	01	01	骨長調整手術	K058$	1	2	組織拡張器による再建手術(一連につき)その他の場合	K0222											
			骨折の癒合遅延　骨盤部及び大腿	M8425								01	01	偽関節手術	K056$	1	2	骨移植術(軟骨移植術を含む。)	K059$											
			骨折の癒合遅延　下腿	M8426								01	01	変形治癒骨折矯正手術　前腕、下腿	K0572	1	1	分層植皮術	K013$											
			骨折の癒合遅延　足関節部及び足	M8427								01	01	変形治癒骨折矯正手術　鎖骨、膝蓋骨、手、足、指(手、足)その他	K0573	1	1	全層植皮術	K013-2$											
			病的骨折，他に分類されないもの　骨盤部及び大腿	M8445								01	01	観血的関節固定術　胸鎖、肘、手、足	K0782															
			病的骨折，他に分類されないもの　下腿	M8446								01	01	関節形成手術　胸鎖、肘、手、足	K0802															
			病的骨折，他に分類されないもの　足関節部及び足	M8447																										
			骨のその他の癒合障害　骨盤部及び大腿	M8485																										
			骨のその他の癒合障害　下腿	M8486																										

診断群分類			医療資源を最も投入した傷病名		病態等分類			年齢、出生時体重等			手術					手術・処置等1				手術・処置等2				定義副傷病				重症度等		
MDC	コード	分類名	ICD名称	ICDコード	対応コード	フラグ	病態区分	コード	フラグ	年齢、出生時体重	手術分岐	対応コード	フラグ	点数表名称	区分番号等	対応コード	フラグ	処置等名称	区分番号等	対応コード	フラグ	処置等名称	区分番号等	対応コード	フラグ	疾患名	疾患コードまたはICDコード	対応コード	フラグ	重症度等
			骨のその他の癒合障害　足関節部及び足	M8487																										
			骨癒合術後又は関節固定術後の偽関節	M960																										
			脊椎骨折の続発・後遺症	T911																										
			胸部＜郭＞及び骨盤部のその他の骨折の続発・後遺症	T912																										
			大腿骨骨折の続発・後遺症	T931																										
			下肢のその他の骨折の続発・後遺症	T932																										
07	0610	骨折変形癒合、癒合不全などによる変形（上肢）	骨折の変形癒合　肩甲帯	M8401							手術なし	99	99	手術なし		1	2	皮弁作成術、移動術、切断術、遷延皮弁術	K015$	1	3	人工腎臓　その他の場合	J0384	1	3	脊椎骨粗鬆症	070370			
			骨折の変形癒合　上腕	M8402							その他の手術あり	97	02	難治性骨折電磁波電気治療法（一連につき）	K047	1	2	動脈（皮）弁術、筋（皮）弁術	K016	1	2	中心静脈注射	G005	1	3	2型糖尿病（糖尿病性ケトアシドーシスを除く。）（末梢循環不全なし。）	100070			
			骨折の変形癒合　前腕	M8403								97	02	難治性骨折超音波治療法（一連につき）	K047-2	1	2	遊離皮弁術（顕微鏡下血管柄付きのもの）その他の場合	K0172	1	1	人工呼吸	J045$							
			骨折の変形癒合　手	M8404								97	97		その他のKコード	1	2	複合組織移植術	K019											
			骨折の骨癒合不全［偽関節］　肩甲帯	M8411							変形治癒骨折矯正手術　前腕、下腿等	01	01	変形治癒骨折矯正手術　前腕、下腿	K0572	1	2	自家遊離複合組織移植術（顕微鏡下血管柄付きのもの）	K020											
			骨折の骨癒合不全［偽関節］　上腕	M8412								01	01	偽関節手術	K056$	1	2	組織拡張器による再建手術（一連につき）その他の場合	K0222											
			骨折の骨癒合不全［偽関節］　前腕	M8413								01	01	変形治癒骨折矯正手術　鎖骨、膝蓋骨、手、足、指（手、足）その他	K0573	1	2	骨移植術（軟骨移植術を含む。）	K059$											
			骨折の骨癒合不全［偽関節］　手	M8414								01	01	骨長調整手術	K058$	1	1	分層植皮術	K013$											
			骨折の癒合遅延　肩甲帯	M8421								01	01	観血的関節固定術　胸鎖、肘、手、足	K0782	1	1	全層植皮術	K013-2$											
			骨折の癒合遅延　上腕	M8422								01	01	関節形成手術　胸鎖、肘、手、足	K0802															
			骨折の癒合遅延　前腕	M8423																										
			骨折の癒合遅延　手	M8424																										
			疲労骨折，他に分類されないもの　肩甲帯	M8431																										
			疲労骨折，他に分類されないもの　上腕	M8432																										
			疲労骨折，他に分類されないもの　前腕	M8433																										
			疲労骨折，他に分類されないもの　手	M8434																										
			病的骨折，他に分類されないもの　肩甲帯	M8441																										
			病的骨折，他に分類されないもの　上腕	M8442																										
			病的骨折，他に分類されないもの　前腕	M8443																										
			病的骨折，他に分類されないもの　手	M8444																										
			骨の癒合障害，詳細不明　肩甲帯	M8491																										
			骨の癒合障害，詳細不明　上腕	M8492																										
			骨の癒合障害，詳細不明　前腕	M8493																										
			骨の癒合障害，詳細不明　手	M8494																										
			腕の骨折の続発・後遺症	T921																										
			手首及び手の骨折の続発・後遺症	T922																										
07	1030	その他の筋骨格系・結合組織の疾患	この表の傷病名の欄に掲げるICDコード以外の筋骨格系及び結合組織の疾患に係るICDコード	M!!!!							手術なし	99	99	手術なし						1	1	人工呼吸	J045$							
			ブドウ球菌性（多発性）関節炎　多部位	M0000							手術あり	97	97	手術あり																
			ブドウ球菌性（多発性）関節炎　その他	M0008																										
			ブドウ球菌性（多発性）関節炎　部位不明	M0009																										
			肺炎球菌性（多発性）関節炎　多部位	M0010																										
			肺炎球菌性（多発性）関節炎　その他	M0018																										
			肺炎球菌性（多発性）関節炎　部位不明	M0019																										
			その他の連鎖球菌性（多発性）関節炎　多部位	M0020																										
			その他の連鎖球菌性（多発性）関節炎　その他	M0028																										
			その他の連鎖球菌性（多発性）関節炎　部位不明	M0029																										
			その他の明示された病原体による（多発性）関節炎　多部位	M0080																										
			その他の明示された病原体による（多発性）関節炎　その他	M0088																										
			その他の明示された病原体による（多発性）関節炎　部位不明	M0089																										
			化膿性関節炎，詳細不明　多部位	M0090																										
			化膿性関節炎，詳細不明　その他	M0098																										
			化膿性関節炎，詳細不明　部位不明	M0099																										
			髄膜炎菌性関節炎　多部位	M0100																										

診断群分類			医療資源を最も投入した傷病名		病態等分類			年齢、出生時体重等			手術					手術・処置等1				手術・処置等2				定義副傷病				重症度等		
MDC	コード	分類名	ICD名称	ICDコード	対応コード	フラグ	病態区分	コード	フラグ	年齢、出生時体重	手術分岐	対応コード	フラグ	点数表名称	区分番号等	対応コード	フラグ	処置等名称	区分番号等	対応コード	フラグ	処置等名称	区分番号等	対応コード	フラグ	疾患名	疾患コードまたはICDコード	対応コード	フラグ	重症度等
			髄膜炎菌性関節炎　その他	M0108																										
			髄膜炎菌性関節炎　部位不明	M0109																										
			結核性関節炎　多部位	M0110																										
			結核性関節炎　その他	M0118																										
			結核性関節炎　部位不明	M0119																										
			ライム＜Lyme＞病における関節炎　多部位	M0120																										
			ライム＜Lyme＞病における関節炎　その他	M0128																										
			ライム＜Lyme＞病における関節炎　部位不明	M0129																										
			他に分類されるその他の細菌性疾患における関節炎　多部位	M0130																										
			他に分類されるその他の細菌性疾患における関節炎　その他	M0138																										
			他に分類されるその他の細菌性疾患における関節炎　部位不明	M0139																										
			風疹性関節炎　多部位	M0140																										
			風疹性関節炎　その他	M0148																										
			風疹性関節炎　部位不明	M0149																										
			他に分類されるその他のウイルス性疾患における関節炎　多部位	M0150																										
			他に分類されるその他のウイルス性疾患における関節炎　その他	M0158																										
			他に分類されるその他のウイルス性疾患における関節炎　部位不明	M0159																										
			真菌症における関節炎　部位不明	M0169																										
			他に分類されるその他の感染症及び寄生虫症における関節炎　多部位	M0180																										
			他に分類されるその他の感染症及び寄生虫症における関節炎　その他	M0188																										
			他に分類されるその他の感染症及び寄生虫症における関節炎　部位不明	M0189																										
			腸バイパスに続発する関節障害　部位不明	M0209																										
			赤痢後関節障害　部位不明	M0219																										
			予防接種後関節障害　部位不明	M0229																										
			髄膜炎菌感染後関節炎　その他	M0308																										
			髄膜炎菌感染後関節炎　部位不明	M0309																										
			梅毒における感染後関節障害　部位不明	M0319																										
			他に分類される疾患におけるその他の感染後関節障害　その他	M0328																										
			他に分類される疾患におけるその他の感染後関節障害　部位不明	M0329																										
			他に分類されるその他の疾患における反応性関節障害　その他	M0368																										
			他に分類されるその他の疾患における反応性関節障害　部位不明	M0369																										
			リウマチ熱後慢性関節障害［ジャクー＜Jaccoud＞病］　多部位	M1200																										
			リウマチ熱後慢性関節障害［ジャクー＜Jaccoud＞病］　その他	M1208																										
			リウマチ熱後慢性関節障害［ジャクー＜Jaccoud＞病］　部位不明	M1209																										
			カシン・ベック＜Kaschin－Beck＞病　多部位	M1210																										
			カシン・ベック＜Kaschin－Beck＞病　その他	M1218																										
			カシン・ベック＜Kaschin－Beck＞病　部位不明	M1219																										
			回帰性リウマチ　多部位	M1230																										
			回帰性リウマチ　肩甲帯	M1231																										
			回帰性リウマチ　上腕	M1232																										
			回帰性リウマチ　前腕	M1233																										
			回帰性リウマチ　手	M1234																										
			回帰性リウマチ　骨盤部及び大腿	M1235																										
			回帰性リウマチ　下腿	M1236																										
			回帰性リウマチ　足関節部及び足	M1237																										
			回帰性リウマチ　その他	M1238																										
			回帰性リウマチ　部位不明	M1239																										
			間欠性関節水腫　多部位	M1240																										
			間欠性関節水腫　その他	M1248																										
			間欠性関節水腫　部位不明	M1249																										
			外傷性関節障害　多部位	M1250																										
			外傷性関節障害　その他	M1258																										
			外傷性関節障害　部位不明	M1259																										
			その他の明示された関節障害，他に分類されないもの　多部位	M1280																										
			その他の明示された関節障害，他に分類されないもの　その他	M1288																										

診断群分類			医療資源を最も投入した傷病名		病態等分類			年齢、出生時体重等			手術					手術・処置等1				手術・処置等2				定義副傷病				重症度等		
MDC	コード	分類名	ICD名称	ICDコード	対応コード	フラグ	病態区分	コード	フラグ	年齢、出生時体重	手術分岐	対応コード	フラグ	点数表名称	区分番号等	対応コード	フラグ	処置等名称	区分番号等	対応コード	フラグ	処置等名称	区分番号等	対応コード	フラグ	疾患名	疾患コードまたはICDコード	対応コード	フラグ	重症度等
			その他の明示された関節障害，他に分類されないもの　部位不明	M1289																										
			多発性関節炎，詳細不明　部位不明	M1309																										
			単（発性）関節炎，他に分類されないもの　部位不明	M1319																										
			その他の明示された関節炎　部位不明	M1389																										
			関節炎，詳細不明　部位不明	M1399																										
			びらん性（骨）関節症	M154																										
			その他の関節の原発性関節症　その他	M1908																										
			その他の関節の原発性関節症　部位不明	M1909																										
			その他の関節の外傷後関節症　多部位	M1910																										
			その他の関節の外傷後関節症　その他	M1918																										
			その他の関節の外傷後関節症　部位不明	M1919																										
			その他の続発性関節症　多部位	M1920																										
			その他の続発性関節症　その他	M1928																										
			その他の続発性関節症　部位不明	M1929																										
			その他の明示された関節症　多部位	M1980																										
			その他の明示された関節症　その他	M1988																										
			その他の明示された関節症　部位不明	M1989																										
			関節症，詳細不明　多部位	M1990																										
			関節症，詳細不明　その他	M1998																										
			関節症，詳細不明　部位不明	M1999																										
			外反変形，他に分類されないもの　多部位	M2100																										
			外反変形，他に分類されないもの　その他	M2108																										
			外反変形，他に分類されないもの　部位不明	M2109																										
			内反変形，他に分類されないもの　多部位	M2110																										
			内反変形，他に分類されないもの　その他	M2118																										
			内反変形，他に分類されないもの　部位不明	M2119																										
			屈曲変形　多部位	M2120																										
			屈曲変形　その他	M2128																										
			屈曲変形　部位不明	M2129																										
			（四）肢不等長（後天性）　多部位	M2170																										
			（四）肢不等長（後天性）　その他	M2178																										
			（四）肢不等長（後天性）　部位不明	M2179																										
			（四）肢のその他の明示された後天性変形　多部位	M2180																										
			（四）肢のその他の明示された後天性変形　その他	M2188																										
			（四）肢のその他の明示された後天性変形　部位不明	M2189																										
			（四）肢の後天性変形，詳細不明　多部位	M2190																										
			（四）肢の後天性変形，詳細不明　その他	M2198																										
			（四）肢の後天性変形，詳細不明　部位不明	M2199																										
			関節拘縮　多部位	M2450																										
			関節拘縮　その他	M2458																										
			関節拘縮　部位不明	M2459																										
			関節強直　多部位	M2460																										
			関節強直　その他	M2468																										
			関節強直　部位不明	M2469																										
			その他の明示された関節内障，他に分類されないもの　多部位	M2480																										
			その他の明示された関節内障，他に分類されないもの　その他	M2488																										
			その他の明示された関節内障，他に分類されないもの　部位不明	M2489																										
			出血性関節症　多部位	M2500																										
			出血性関節症　その他	M2508																										
			出血性関節症　部位不明	M2509																										
			関節の瘻（孔）　多部位	M2510																										
			関節の瘻（孔）　その他	M2518																										
			関節の瘻（孔）　部位不明	M2519																										
			関節滲出液貯留　多部位	M2540																										
			関節滲出液貯留　その他	M2548																										
			関節滲出液貯留　部位不明	M2549																										
			関節痛　多部位	M2550																										
			関節痛　肩甲帯	M2551																										

診断群分類			医療資源を最も投入した傷病名		病態等分類			年齢、出生時体重等			手術					手術・処置等1				手術・処置等2				定義副傷病				重症度等		
MDC	コード	分類名	ICD名称	ICDコード	対応コード	フラグ	病態区分	コード	フラグ	年齢、出生時体重	手術分岐	対応コード	フラグ	点数表名称	区分番号等	対応コード	フラグ	処置等名称	区分番号等	対応コード	フラグ	処置等名称	区分番号等	対応コード	フラグ	疾患名	疾患コードまたはICDコード	対応コード	フラグ	重症度等
			関節痛　上腕	M2552																										
			関節痛　手	M2554																										
			関節痛　骨盤部及び大腿	M2555																										
			関節痛　下腿	M2556																										
			関節痛　足関節部及び足	M2557																										
			関節痛　その他	M2558																										
			関節痛　部位不明	M2559																										
			関節硬直，他に分類されないもの　多部位	M2560																										
			関節硬直，他に分類されないもの　その他	M2568																										
			関節硬直，他に分類されないもの　部位不明	M2569																										
			骨棘　多部位	M2570																										
			骨棘　その他	M2578																										
			骨棘　部位不明	M2579																										
			その他の明示された関節障害　多部位	M2580																										
			その他の明示された関節障害　その他	M2588																										
			その他の明示された関節障害　部位不明	M2589																										
			関節障害，詳細不明　多部位	M2590																										
			関節障害，詳細不明　その他	M2598																										
			関節障害，詳細不明　部位不明	M2599																										
			頚部及び背部を障害する皮下脂肪組織炎	M540$																										
			神経根障害	M541$																										
			頚部痛	M542$																										
			坐骨神経痛	M543$																										
			坐骨神経痛を伴う腰痛症	M544$																										
			下背部痛	M545$																										
			胸椎の疼痛	M546$																										
			その他の背部痛	M548$																										
			背部痛，詳細不明	M549$																										
			その他の腱（鞘）拘縮	M671																										
			滑膜及び腱のその他の明示された障害	M678																										
			滑膜及び腱の障害，詳細不明	M679																										
			線維筋痛症	M797$																										
			その他の明示された軟部組織障害	M798$																										
			軟部組織障害，詳細不明	M799$																										
			産じょく＜褥＞期骨軟化症　多部位	M8300																										
			産じょく＜褥＞期骨軟化症　肩甲帯	M8301																										
			産じょく＜褥＞期骨軟化症　上腕	M8302																										
			産じょく＜褥＞期骨軟化症　前腕	M8303																										
			産じょく＜褥＞期骨軟化症　手	M8304																										
			産じょく＜褥＞期骨軟化症　骨盤部及び大腿	M8305																										
			産じょく＜褥＞期骨軟化症　足関節部及び足	M8307																										
			産じょく＜褥＞期骨軟化症　その他	M8308																										
			産じょく＜褥＞期骨軟化症　部位不明	M8309																										
			老人性骨軟化症　多部位	M8310																										
			老人性骨軟化症　肩甲帯	M8311																										
			老人性骨軟化症　上腕	M8312																										
			老人性骨軟化症　前腕	M8313																										
			老人性骨軟化症　手	M8314																										
			老人性骨軟化症　骨盤部及び大腿	M8315																										
			老人性骨軟化症　足関節部及び足	M8317																										
			老人性骨軟化症　その他	M8318																										
			老人性骨軟化症　部位不明	M8319																										
			吸収不良による成人骨軟化症　多部位	M8320																										
			吸収不良による成人骨軟化症　肩甲帯	M8321																										
			吸収不良による成人骨軟化症　上腕	M8322																										
			吸収不良による成人骨軟化症　前腕	M8323																										
			吸収不良による成人骨軟化症　手	M8324																										
			吸収不良による成人骨軟化症　骨盤部及び大腿	M8325																										
			吸収不良による成人骨軟化症　足関節部及び足	M8327																										
			吸収不良による成人骨軟化症　その他	M8328																										
			吸収不良による成人骨軟化症　部位不明	M8329																										
			栄養失調性成人骨軟化症　多部位	M8330																										
			栄養失調性成人骨軟化症　肩甲帯	M8331																										
			栄養失調性成人骨軟化症　上腕	M8332																										
			栄養失調性成人骨軟化症　前腕	M8333																										

診断群分類			医療資源を最も投入した傷病名		病態等分類			年齢、出生時体重等			手術					手術・処置等1				手術・処置等2				定義副傷病				重症度等		
MDC	コード	分類名	ICD名称	ICDコード	対応コード	フラグ	病態区分	コード	フラグ	年齢、出生時体重	手術分岐	対応コード	フラグ	点数表名称	区分番号等	対応コード	フラグ	処置等名称	区分番号等	対応コード	フラグ	処置等名称	区分番号等	対応コード	フラグ	疾患名	疾患コードまたはICDコード	対応コード	フラグ	重症度等
			栄養失調性成人骨軟化症　手	M8334																										
			栄養失調性成人骨軟化症　骨盤部及び大腿	M8335																										
			栄養失調性成人骨軟化症　足関節部及び足	M8337																										
			栄養失調性成人骨軟化症　その他	M8338																										
			栄養失調性成人骨軟化症　部位不明	M8339																										
			アルミニウム骨疾患　多部位	M8340																										
			アルミニウム骨疾患　肩甲帯	M8341																										
			アルミニウム骨疾患　上腕	M8342																										
			アルミニウム骨疾患　前腕	M8343																										
			アルミニウム骨疾患　手	M8344																										
			アルミニウム骨疾患　骨盤部及び大腿	M8345																										
			アルミニウム骨疾患　足関節部及び足	M8347																										
			アルミニウム骨疾患　その他	M8348																										
			アルミニウム骨疾患　部位不明	M8349																										
			成人におけるその他の薬物誘発性骨軟化症　多部位	M8350																										
			成人におけるその他の薬物誘発性骨軟化症　肩甲帯	M8351																										
			成人におけるその他の薬物誘発性骨軟化症　上腕	M8352																										
			成人におけるその他の薬物誘発性骨軟化症　前腕	M8353																										
			成人におけるその他の薬物誘発性骨軟化症　手	M8354																										
			成人におけるその他の薬物誘発性骨軟化症　骨盤部及び大腿	M8355																										
			成人におけるその他の薬物誘発性骨軟化症　足関節部及び足	M8357																										
			成人におけるその他の薬物誘発性骨軟化症　その他	M8358																										
			成人におけるその他の薬物誘発性骨軟化症　部位不明	M8359																										
			その他の成人骨軟化症　多部位	M8380																										
			その他の成人骨軟化症　肩甲帯	M8381																										
			その他の成人骨軟化症　上腕	M8382																										
			その他の成人骨軟化症　前腕	M8383																										
			その他の成人骨軟化症　手	M8384																										
			その他の成人骨軟化症　骨盤部及び大腿	M8385																										
			その他の成人骨軟化症　足関節部及び足	M8387																										
			その他の成人骨軟化症　その他	M8388																										
			その他の成人骨軟化症　部位不明	M8389																										
			成人骨軟化症，詳細不明　多部位	M8390																										
			成人骨軟化症，詳細不明　肩甲帯	M8391																										
			成人骨軟化症，詳細不明　上腕	M8392																										
			成人骨軟化症，詳細不明　前腕	M8393																										
			成人骨軟化症，詳細不明　手	M8394																										
			成人骨軟化症，詳細不明　骨盤部及び大腿	M8395																										
			成人骨軟化症，詳細不明　足関節部及び足	M8397																										
			成人骨軟化症，詳細不明　その他	M8398																										
			成人骨軟化症，詳細不明　部位不明	M8399																										
			頭蓋骨増殖症	M852$																										
			骨の密度及び構造のその他の明示された障害	M858$																										
			骨の密度及び構造の障害，詳細不明	M859$																										
			急性血行性骨髄炎　多部位	M8600																										
			骨結核	M900$																										
			他に分類されるその他の感染症における骨膜炎	M901$																										
			他に分類されるその他の感染症における骨障害	M902$																										
			新生物＜腫瘍＞性疾患における変形性骨炎	M906$																										
			新生物＜腫瘍＞性疾患における骨折	M907$																										
			偽性股関節痛	M913$																										
			その他の明示された骨軟骨障害	M938																										
			花キャベツ状耳	M951																										
			頭部のその他の後天性変形	M952																										
			頸部の後天性変形	M953																										
			胸部及び肋骨の後天性変形	M954																										
			骨盤の後天性変形	M955																										
			筋骨格系のその他の明示された後天性変形	M958																										
			筋骨格系の後天性変形，詳細不明	M959																										

診断群分類			医療資源を最も投入した傷病名		病態等分類			年齢、出生時体重等			手術					手術・処置等1				手術・処置等2				定義副傷病				重症度等		
MDC	コード	分類名	ICD名称	ICDコード	対応コード	フラグ	病態区分	コード	フラグ	年齢、出生時体重	手術分岐	対応コード	フラグ	点数表名称	区分番号等	対応コード	フラグ	処置等名称	区分番号等	対応コード	フラグ	処置等名称	区分番号等	対応コード	フラグ	疾患名	疾患コードまたはICDコード	対応コード	フラグ	重症度等
			椎弓切除後症候群，他に分類されないもの	M961																										
			整形外科的挿入物，関節プロステーシス又は骨プレートの使用後に続発する骨折	M966																										
			その他の処置後筋骨格障害	M968																										
			処置後筋骨格障害，詳細不明	M969																										
			分節性及び身体的機能不全	M990$																										
			亜脱臼(症)(椎骨)	M991$																										
			神経管の亜脱臼性狭窄(症)	M992$																										
			神経管の骨性狭窄(症)	M993$																										
			神経管の結合組織性狭窄(症)	M994$																										
			その他の生体力学的傷害<損傷>	M998$																										
			生体力学的傷害<損傷>，詳細不明	M999$																										
08	0005	黒色腫	皮膚の悪性黒色腫	C43$							手術なし	99	99	手術なし		1	3	血管塞栓術(頭部、胸腔、腹腔内血管等)	K615$	4	12	ニボルマブ		1	2	脳腫瘍	010010			
			口唇の上皮内黒色腫	D030							その他の手術あり	97	97		その他のKコード	1	2	皮弁作成術、移動術、切断術、遷延皮弁術	K015$	4	12	ペムブロリズマブ		1	2	骨の悪性腫瘍(脊椎を除く。)	070040			
			その他及び部位不明の顔面の上皮内黒色腫	D033							皮膚悪性腫瘍切除術等	01	01	皮膚悪性腫瘍切除術	K007$	1	2	動脈(皮)弁術、筋(皮)弁術	K016	3	11	イピリムマブ								
			頭皮及び頸部の上皮内黒色腫	D034								01	01	四肢・躯幹軟部悪性腫瘍手術	K031$	1	2	遊離皮弁術(顕微鏡下血管柄付きのもの)その他の場合	K0172	2	10	ダブラフェニブメシル酸塩+トラメチニブ ジメチルスルホキシド付加物あり								
			体幹の上皮内黒色腫	D035								01	01	骨盤切断術	K137	1	2	複合組織移植術	K019	2	10	エンコラフェニブ+ビニメチニブあり								
			上肢の上皮内黒色腫，肩を含む	D036								01	01	脊髄腫瘍摘出術 髄内のもの	K1912	1	2	自家遊離複合組織移植術(顕微鏡下血管柄付きのもの)	K020	1	9	インターフェロン								
			下肢の上皮内黒色腫，股関節部を含む	D037								01	01	リンパ節群郭清術	K627$	1	2	粘膜移植術	K021$	1	8	化学療法								
			その他の部位の上皮内黒色腫	D038								01	02	四肢切断術 上腕、前腕、手、大腿、下腿、足	K0841	1	2	組織拡張器による再建手術(一連につき)その他の場合	K0222	1	6	放射線療法								
			上皮内黒色腫，部位不明	D039								01	02	四肢切断術 指(手、足)	K0842	1	2	腱縫合術+靭帯断裂縫合術	K037+K074$	1	2	中心静脈注射	G005							
												01	02	四肢関節離断術	K085$	1	2	腱縫合術+関節鏡下靭帯断裂縫合術	K037+K074-2$	1	1	人工呼吸	J045$							
												01	03	骨内異物(挿入物を含む。)除去術	K048$	1	2	腱移植術(人工腱形成術を含む。)+靭帯断裂形成手術	K039$+K079$											
												01	03	骨部分切除術	K049$	1	2	腱移植術(人工腱形成術を含む。)+関節鏡下靭帯断裂形成手術	K039$+K079-2$											
												01	03	骨悪性腫瘍手術	K053$	1	2	骨長調整手術	K058$											
																1	2	骨移植術(軟骨移植術を含む。)	K059$											
																1	2	神経縫合術	K182$											
																1	2	神経移植術	K198											
																1	2	動脈形成術、吻合術 その他の動脈	K6105											
																1	2	血管移植術、バイパス移植術 下腿、足部動脈	K6145											
																1	2	血管移植術、バイパス移植術 膝窩動脈	K6146											
																1	2	血管移植術、バイパス移植術 その他の動脈	K6147											
																1	1	分層植皮術	K013$											
																1	1	全層植皮術	K013-2$											
08	0006	皮膚の悪性腫瘍(黒色腫以外)	皮膚のその他の悪性新生物<腫瘍>，口唇の皮膚	C440							手術なし	99	99	手術なし		1	1	分層植皮術	K013$	3	8	化学療法ありかつ放射線療法なし								
			皮膚のその他の悪性新生物<腫瘍>，その他及び部位不明の顔面の皮膚	C443							その他の手術あり	97	97		その他のKコード	1	1	全層植皮術	K013-2$	2	6	放射線療法								
			皮膚のその他の悪性新生物<腫瘍>，頭皮及び頸部の皮膚	C444							皮膚悪性腫瘍切除術等	01	01	皮膚悪性腫瘍切除術	K007$	1	1	皮弁作成術、移動術、切断術、遷延皮弁術	K015$	1	2	中心静脈注射	G005							
			皮膚のその他の悪性新生物<腫瘍>，体幹の皮膚	C445								01	02	皮膚、皮下腫瘍摘出術(露出部)	K005$	1	1	動脈(皮)弁術、筋(皮)弁術	K016	1	1	人工呼吸	J045$							
			皮膚のその他の悪性新生物<腫瘍>，上肢の皮膚，肩を含む	C446								01	02	皮膚、皮下腫瘍摘出術(露出部以外)	K006$	1	1	遊離皮弁術(顕微鏡下血管柄付きのもの)その他の場合	K0172											
			皮膚のその他の悪性新生物<腫瘍>，下肢の皮膚，股関節部を含む	C447								01	02	皮膚腫瘍冷凍凝固摘出術(一連につき)	K006-4$	1	1	複合組織移植術	K019											
			皮膚のその他の悪性新生物<腫瘍>，皮膚の境界部病巣	C448								01	02	四肢・躯幹軟部悪性腫瘍手術	K031$	1	1	自家遊離複合組織移植術(顕微鏡下血管柄付きのもの)	K020											
			皮膚のその他の悪性新生物<腫瘍>，皮膚の悪性新生物<腫瘍>，部位不明	C449												1	1	組織拡張器による再建手術(一連につき)その他の場合	K0222											
			皮膚の続発性悪性新生物<腫瘍>	C792												1	1	骨移植術(軟骨移植術を含む。)	K059$											
			皮膚の上皮内癌，眼瞼の皮膚，眼角を含む	D041												1	1	リンパ節摘出術	K626$											
			皮膚の上皮内癌，頭皮及び頸部の皮膚	D044												1	1	リンパ節群郭清術 後腹膜	K6277											
			皮膚の上皮内癌，体幹の皮膚	D045												1	1	リンパ節群郭清術 骨盤	K6278											

診断群分類			医療資源を最も投入した傷病名		病態等分類			年齢、出生時体重等			手術					手術・処置等1				手術・処置等2				定義副傷病				重症度等		
MDC	コード	分類名	ICD名称	ICDコード	対応コード	フラグ	病態区分	コード	フラグ	年齢、出生時体重	手術分岐	対応コード	フラグ	点数表名称	区分番号等	対応コード	フラグ	処置等名称	区分番号等	対応コード	フラグ	処置等名称	区分番号等	対応コード	フラグ	疾患名	疾患コードまたはICDコード	対応コード	フラグ	重症度等
			皮膚の上皮内癌，上肢の皮膚，肩を含む	D046																										
			皮膚の上皮内癌，下肢の皮膚，股関節部を含む	D047																										
			皮膚の上皮内癌，その他の部位の皮膚	D048																										
			皮膚の上皮内癌，皮膚，部位不明	D049																										
08	0007	皮膚の良性新生物	良性脂肪腫性新生物＜腫瘍＞（脂肪腫を含む），頭部，顔面及び頸部の皮膚及び皮下組織	D170							手術なし	99	99	手術なし		1	1	分層植皮術	K013$											
			良性脂肪腫性新生物＜腫瘍＞（脂肪腫を含む），体幹の皮膚及び皮下組織	D171							その他の手術あり	97	02	四肢・躯幹軟部腫瘍摘出術	K030$	1	1	全層植皮術	K013-2$											
			良性脂肪腫性新生物＜腫瘍＞（脂肪腫を含む），（四）肢の皮膚及び皮下組織	D172								97	97		その他のKコード	1	1	皮弁作成術、移動術、切断術、遷延皮弁術　25平方センチメートル未満	K0151											
			良性脂肪腫性新生物＜腫瘍＞（脂肪腫を含む），その他及び部位不明の皮膚及び皮下組織	D173							皮膚、皮下腫瘍摘出術（露出部）等	01	01	皮膚、皮下腫瘍摘出術（露出部）	K005$	1	1	動脈（皮）弁術、筋（皮）弁術	K016											
			結合組織及びその他の軟部組織のその他の良性新生物＜腫瘍＞，頭部，顔面及び頸部の結合組織及びその他の軟部組織	D210								01	01	皮膚、皮下腫瘍摘出術（露出部以外）	K006$	1	1	遊離皮弁術（顕微鏡下血管柄付きのもの）その他の場合	K0172											
			体幹のメラニン細胞性母斑	D225								01	01	皮膚腫瘍冷凍凝固摘出術（一連につき）	K006-4$	1	1	複合組織移植術	K019											
			上肢のメラニン細胞性母斑，肩を含む	D226												1	1	自家遊離複合組織移植術（顕微鏡下血管柄付きのもの）	K020											
			下肢のメラニン細胞性母斑，股関節部を含む	D227												1	1	組織拡張器による再建手術（一連につき）その他の場合	K0222											
			皮膚のその他の良性新生物＜腫瘍＞，口唇の皮膚	D230																										
			皮膚のその他の良性新生物＜腫瘍＞，耳及び外耳道の皮膚	D232																										
			皮膚のその他の良性新生物＜腫瘍＞，その他及び部位不明の顔面の皮膚	D233																										
			皮膚のその他の良性新生物＜腫瘍＞，頭皮及び頸部の皮膚	D234																										
			皮膚のその他の良性新生物＜腫瘍＞，体幹の皮膚	D235																										
			皮膚のその他の良性新生物＜腫瘍＞，上肢の皮膚，肩を含む	D236																										
			皮膚のその他の良性新生物＜腫瘍＞，下肢の皮膚，股関節部を含む	D237																										
			皮膚のその他の良性新生物＜腫瘍＞，皮膚，部位不明	D239																										
			皮膚及び皮下組織の毛包のう＜嚢＞胞	L72$																										
			脂漏性角化症	L82																										
08	0010	膿皮症	丹毒	A46								99	99	手術なし		1	2	皮弁作成術、移動術、切断術、遷延皮弁術	K015$											
			ブドウ球菌性熱傷様皮膚症候群＜SSSS＞	L00								97	01	皮膚切開術	K001$	1	2	動脈（皮）弁術、筋（皮）弁術	K016											
			膿か＜痂＞疹	L01$								97	01	デブリードマン	K002$	1	2	遊離皮弁術（顕微鏡下血管柄付きのもの）その他の場合	K0172											
			皮膚膿瘍，せつ＜フルンケル＞及びよう＜カルブンケル＞	L02$								97	01	皮膚、皮下腫瘍摘出術（露出部以外）	K006$	1	2	複合組織移植術	K019											
			蜂巣炎＜蜂窩織炎＞	L03$								97	01	ひょう疽手術	K090$	1	2	自家遊離複合組織移植術（顕微鏡下血管柄付きのもの）	K020											
			毛巣のう＜嚢＞胞	L05$								97	01	毛巣嚢、毛巣瘻、毛巣洞手術	K753	1	1	瘢痕拘縮形成手術	K010$											
			皮膚及び皮下組織のその他の局所感染症	L08$								97	97		その他のKコード	1	1	分層植皮術	K013$											
																1	1	全層植皮術	K013-2$											
08	0020	帯状疱疹	帯状疱疹，その他の神経系合併症を伴うもの	B022				00	0	6歳以上		99	99	手術なし																
			帯状疱疹（性）眼疾患	B023				06	1	6歳未満		97	97	手術あり																
			播種性帯状疱疹	B027																										
			帯状疱疹，その他の合併症を伴うもの	B028																										
			帯状疱疹，合併症を伴わないもの	B029																										
08	0030	疱疹（帯状疱疹を除く。）、その類症	疱疹性湿疹	B000				00	0	15歳以上		99	99	手術なし																
			水痘，その他の合併症を伴うもの	B018				15	1	15歳未満		97	97	手術あり																
			水痘，合併症を伴わないもの	B019																										
08	0040	ウイルス性急性発疹症	麻疹，その他の合併症を伴うもの	B058				00	0	15歳以上		99	99	手術なし																
			麻疹，合併症を伴わないもの	B059				15	1	15歳未満		97	97	手術あり																
			風疹，その他の合併症を伴うもの	B068																										
			風疹，合併症を伴わないもの	B069																										
			伝染性紅斑［第5病］	B083																										

診断群分類			医療資源を最も投入した傷病名		病態等分類			年齢、出生時体重等			手術					手術・処置等1				手術・処置等2				定義副傷病				重症度等		
MDC	コード	分類名	ICD名称	ICDコード	対応コード	フラグ	病態区分	コード	フラグ	年齢、出生時体重	手術分岐	対応コード	フラグ	点数表名称	区分番号等	対応コード	フラグ	処置等名称	区分番号等	対応コード	フラグ	処置等名称	区分番号等	対応コード	フラグ	疾患名	疾患コードまたはICDコード	対応コード	フラグ	重症度等
08	0050	湿疹、皮膚炎群	アトピー性皮膚炎	L20$				00	0	15歳以上		99	99	手術なし																
			脂漏性皮膚炎	L21$				15	1	15歳未満		97	97	手術あり																
			アレルギー性接触皮膚炎	L23$																										
			刺激性接触皮膚炎	L24$																										
			詳細不明の接触皮膚炎	L25$																										
			その他の皮膚炎	L30$																										
08	0080	痒疹、蕁麻疹	慢性単純性苔せん＜癬＞及び痒疹	L28$								99	99	手術なし						1	4	全身麻酔								
			そう＜掻＞痒症	L29$								97	97	手術あり																
			じんま＜蕁麻＞疹	L50$																										
08	0090	紅斑症	非水疱性多形紅斑	L510				00	0	6歳以上		99	99	手術なし																
			その他の多形紅斑	L518				06	1	6歳未満		97	97	手術あり																
			多形紅斑，詳細不明	L519																										
			結節性紅斑	L52																										
			その他の紅斑性病態	L53$																										
			他に分類される疾患における紅斑	L54$																										
			温熱性＜日焼け＞紅斑 ［温熱性皮膚炎］	L590																										
08	0100	薬疹、中毒疹	摂取物質による皮膚炎	L27$				00	0	6歳以上		99	99	手術なし		1	1	内服・点滴誘発試験	D291-3	1	4	全身麻酔								
								06	1	6歳未満		97	97	手術あり						1	1	人工呼吸	J045$							
08	0105	重症薬疹	水疱性多形紅斑	L511				00	0	6歳以上		99	99	手術なし		1	2	皮弁作成術、移動術、切断術、遷延皮弁術	K015$	2	6	乾燥ポリエチレングリコール処理人免疫グロブリン								
			中毒性表皮え＜壊＞死剥離症 ［ライエル＜ライル＞＜Lyell＞病］	L512				06	1	6歳未満		97	97	手術あり		1	2	動脈（皮）弁術、筋（皮）弁術	K016	1	5	血漿交換療法	J039							
																1	1	デブリードマン	K002$	1	4	全身麻酔								
																1	1	分層植皮術	K013$	1	1	人工呼吸	J045$							
																1	1	全層植皮術	K013-2$											
08	0110	水疱症	天疱瘡	L10$								99	99	手術なし						2	6	ガンマグロブリン								
			その他のアカントリーゼ＜棘融解＞性障害	L11$								97	97	手術あり						1	5	血漿交換療法	J039							
			類天疱瘡	L12$																										
			その他の水疱症	L13$																										
			他に分類される疾患における水疱症	L14																										
			表皮水疱症	Q81$																										
08	0120	紅皮症	剥脱性皮膚炎	L26								99	99	手術なし																
												97	97	手術あり																
08	0130	角化症、角皮症	黒色表皮腫	L83				00	0	15歳以上		99	99	手術なし		1	2	皮弁作成術、移動術、切断術、遷延皮弁術	K015$	1	1	人工呼吸	J045$							
			後天性魚りんせん＜鱗癬＞	L850				15	1	15歳未満		97	97	手術あり		1	2	動脈（皮）弁術、筋（皮）弁術	K016											
			後天性掌蹠＜手掌足底＞角化症［角皮症］	L851												1	1	分層植皮術	K013$											
			皮膚乾燥症＜乾皮症＞	L853												1	1	全層植皮術	K013-2$											
			先天性魚りんせん＜鱗癬＞	Q80$																										
			皮膚のその他の明示された先天奇形	Q828																										
08	0140	炎症性角化症	尋常性乾せん＜癬＞	L400								99	99	手術なし						3	10	ウステキヌマブ								
			全身性膿疱性乾せん＜癬＞	L401								97	97	手術あり						3	10	セクキヌマブ								
			稽留性＜連続性＞先＜肢＞端皮膚炎	L402																3	10	ブロダルマブ								
			掌蹠＜手掌足底＞膿疱症	L403																3	10	イキセキズマブ								
			滴状乾せん＜癬＞	L404																3	10	グセルクマブ								
			関節障害性乾せん＜癬＞	L405																3	10	リサンキズマブ								
			その他の乾せん＜癬＞	L408																2	9	インフリキシマブ								
			乾せん＜癬＞，詳細不明	L409																1	8	アダリムマブ								
			類乾せん＜癬＞	L41$																										
			バラ色ひこう＜粃糠＞疹	L42																										
			扁平苔せん＜癬＞	L43$																										
			その他の丘疹落せつ＜屑＞＜りんせつ＜鱗屑＞＞性障害	L44$																										
			その他の乾せん＜癬＞性関節障害	M073$																										
08	0150	爪の疾患	かん＜嵌＞入爪（甲）	L600							手術なし	99	99	手術なし		1	2	皮弁作成術、移動術、切断術、遷延皮弁術	K015$											
			爪（甲）剥離症	L601							手術あり	97	01	爪甲除去術	K089	1	2	動脈（皮）弁術、筋（皮）弁術	K016											
			爪（甲）鉤弯症	L602								97	01	陥入爪手術	K091$	1	2	遊離皮弁術（顕微鏡下血管柄付きのもの）その他の場合	K0172											
			爪栄養障害	L603								97	97		その他のKコード	1	2	複合組織移植術	K019											
			ボー＜Beau＞線＜爪横溝症＞	L604												1	2	自家遊離複合組織移植術（顕微鏡下血管柄付きのもの）	K020											
			黄色爪症候群	L605												1	1	分層植皮術	K013$											
			その他の爪の障害	L608												1	1	全層植皮術	K013-2$											
			爪の障害，詳細不明	L609																										
			他に分類される疾患における爪の障害	L62$																										
08	0160	皮膚の萎縮性障害	瘢痕性脱毛症	L66$								99	99	手術なし		1	2	皮弁作成術、移動術、切断術、遷延皮弁術	K015$											
			硬化性萎縮性苔せん＜癬＞	L900								97	01	瘢痕拘縮形成手術	K010$	1	2	動脈（皮）弁術、筋（皮）弁術	K016											

診断群分類			医療資源を最も投入した傷病名		病態等分類			年齢、出生時体重等			手術					手術・処置等1				手術・処置等2				定義副傷病				重症度等		
MDC	コード	分類名	ICD名称	ICDコード	対応コード	フラグ	病態区分	コード	フラグ	年齢、出生時体重	手術分岐	対応コード	フラグ	点数表名称	区分番号等	対応コード	フラグ	処置等名称	区分番号等	対応コード	フラグ	処置等名称	区分番号等	対応コード	フラグ	疾患名	疾患コードまたはICDコード	対応コード	フラグ	重症度等
			シュヴェニンガー・ブッジィ＜Schwenninger－Buzzi＞の斑状皮膚萎縮症	L901								97	97		その他のKコード	1	2	遊離皮弁術(顕微鏡下血管柄付きのもの)その他の場合	K0172											
			ヤダッソン・ペリツァリィ＜Jadassohn－Pellizzari＞の斑状皮膚萎縮症	L902												1	2	複合組織移植術	K019											
			パシーニ＜Pasini＞及びピェリーニ＜Pierini＞の皮膚萎縮症	L903												1	2	自家遊離複合組織移植術(顕微鏡下血管柄付きのもの)	K020											
			慢性萎縮性肢端皮膚炎	L904												1	1	分層植皮術	K013$											
			線状皮膚萎縮症	L906												1	1	全層植皮術	K013-2$											
			皮膚のその他の萎縮性障害	L908																										
			皮膚の萎縮性障害，詳細不明	L909																										
08	0180	母斑、母斑症	口唇のメラニン細胞性母斑	D220							手術なし	99	99	手術なし		1	2	皮弁作成術、移動術、切断術、遷延皮弁術	K015$	1	5	皮膚レーザー照射療法	J054-2$							
			耳及び外耳道のメラニン細胞性母斑	D222							手術あり	97	01	皮膚、皮下腫瘍摘出術(露出部)	K005$	1	2	動脈(皮)弁術、筋(皮)弁術	K016											
			その他及び部位不明の顔面のメラニン細胞性母斑	D223								97	01	皮膚、皮下腫瘍摘出術(露出部以外)	K006$	1	2	遊離皮弁術(顕微鏡下血管柄付きのもの)その他の場合	K0172											
			頭皮及び頸部のメラニン細胞性母斑	D224								97	97		その他のKコード	1	2	複合組織移植術	K019											
			メラニン細胞性母斑，部位不明	D229												1	2	自家遊離複合組織移植術(顕微鏡下血管柄付きのもの)	K020											
			母斑，非新生物性	I781												1	1	分層植皮術	K013$											
			先天性非腫瘍＜非新生物＞性母斑	Q825												1	1	全層植皮術	K013-2$											
			結節性硬化症	Q851																										
			その他の母斑症，他に分類されないもの	Q858																										
			母斑症，詳細不明	Q859																										
08	0190	脱毛症	円形脱毛症	L63$								99	99	手術なし		1	2	皮弁作成術、移動術、切断術、遷延皮弁術	K015$											
			男性ホルモン性脱毛症	L64$								97	97	手術あり		1	2	動脈(皮)弁術、筋(皮)弁術	K016											
			その他の非瘢痕性脱毛症	L65$												1	2	遊離皮弁術(顕微鏡下血管柄付きのもの)その他の場合	K0172											
																1	2	複合組織移植術	K019											
																1	2	自家遊離複合組織移植術(顕微鏡下血管柄付きのもの)	K020											
																1	1	分層植皮術	K013$											
																1	1	全層植皮術	K013-2$											
08	0210	ざ瘡、皮膚の障害(その他)	ざ瘡＜アクネ＞	L70$								99	99	手術なし		1	2	皮弁作成術、移動術、切断術、遷延皮弁術	K015$											
			その他の毛包障害	L73$								97	01	皮膚、皮下腫瘍摘出術(露出部)	K005$	1	1	分層植皮術	K013$											
			化膿性肉芽腫	L980								97	01	皮膚、皮下腫瘍摘出術(露出部以外)	K006$	1	1	全層植皮術	K013-2$											
												97	01	皮膚剥削術	K009$															
												97	97		その他のKコード															
08	0220	エクリン汗腺の障害、アポクリン汗腺の障害	エクリン汗腺の障害	L74$							手術なし	99	99	手術なし		1	2	皮弁作成術、移動術、切断術、遷延皮弁術	K015$											
			アポクリン汗腺の障害	L75$							手術あり	97	01	皮膚、皮下腫瘍摘出術(露出部)	K005$	1	2	動脈(皮)弁術、筋(皮)弁術	K016											
												97	01	皮膚、皮下腫瘍摘出術(露出部以外)	K006$	1	2	遊離皮弁術(顕微鏡下血管柄付きのもの)その他の場合	K0172											
												97	02	腋臭症手術	K008$	1	2	複合組織移植術	K019											
												97	02	交感神経節切除術	K196$	1	2	自家遊離複合組織移植術(顕微鏡下血管柄付きのもの)	K020											
												97	03	胸腔鏡下交感神経節切除術(両側)	K196-2	1	1	分層植皮術	K013$											
												97	97		その他のKコード	1	1	全層植皮術	K013-2$											
08	0230	皮膚色素異常症	白斑	L80							手術なし	99	99	手術なし		1	1	皮弁作成術、移動術、切断術、遷延皮弁術	K015$											
			その他の色素異常症	L81$							手術あり	97	01	皮膚、皮下腫瘍摘出術(露出部)	K005$	1	1	動脈(皮)弁術、筋(皮)弁術	K016											
												97	01	皮膚、皮下腫瘍摘出術(露出部以外)	K006$	1	1	遊離皮弁術(顕微鏡下血管柄付きのもの)その他の場合	K0172											
												97	01	分層植皮術	K013$	1	1	複合組織移植術	K019											
												97	01	全層植皮術	K013-2$															
												97	97		その他のKコード															
08	0240	多汗症	発汗過多＜多汗＞(症)	R61$							手術なし	99	99	手術なし																
											手術あり	97	01	腋臭症手術	K008$															
												97	01	交感神経節切除術	K196$															
												97	97		その他のKコード															
08	0245	放射線皮膚障害	非電離放射線の慢性曝露による皮膚変化	L57$							手術なし	99	99	手術なし		1	2	皮弁作成術、移動術、切断術、遷延皮弁術	K015$	1	1	人工呼吸	J045$							
			放射線皮膚炎	L58$							手術あり	97	01	創傷処理	K000$	1	2	動脈(皮)弁術、筋(皮)弁術	K016											
			皮膚及び皮下組織の放射線に関連するその他の明示された障害	L598								97	01	皮膚切開術	K001$	1	2	遊離皮弁術(顕微鏡下血管柄付きのもの)その他の場合	K0172											
			皮膚及び皮下組織の放射線に関連する障害，詳細不明	L599								97	01	デブリードマン	K002$	1	2	複合組織移植術	K019											
												97	01	皮膚、皮下腫瘍摘出術(露出部)	K005$	1	2	自家遊離複合組織移植術(顕微鏡下血管柄付きのもの)	K020											

診断群分類			医療資源を最も投入した傷病名		病態等分類			年齢、出生時体重等			手術					手術・処置等1				手術・処置等2				定義副傷病				重症度等		
MDC	コード	分類名	ICD名称	ICDコード	対応コード	フラグ	病態区分	コード	フラグ	年齢、出生時体重	手術分岐	対応コード	フラグ	点数表名称	区分番号等	対応コード	フラグ	処置等名称	区分番号等	対応コード	フラグ	処置等名称	区分番号等	対応コード	フラグ	疾患名	疾患コードまたはICDコード	対応コード	フラグ	重症度等
												97	01	皮膚、皮下腫瘍摘出術(露出部以外)	K006$	1	2	組織拡張器による再建手術(一連につき) その他の場合	K0222											
												97	97		その他のKコード	1	2	骨移植術(軟骨移植術を含む。)	K059$											
																1	1	分層植皮術	K013$											
																1	1	全層植皮術	K013-2$											
08	0250	褥瘡潰瘍	じょく<褥>瘡性潰瘍及び圧迫領域	L89$							手術なし	99	99	手術なし		1	2	皮弁作成術、移動術、切断術、遷延皮弁術	K015$	1	2	局所陰圧閉鎖処置	J003$							
											手術あり	97	01	創傷処理	K000$	1	2	動脈(皮)弁術、筋(皮)弁術	K016	1	1	重度褥瘡処置	J001-4$							
												97	01	皮膚切開術	K001$	1	2	遊離皮弁術(顕微鏡下血管柄付きのもの) その他の場合	K0172											
												97	01	デブリードマン	K002$	1	2	複合組織移植術	K019											
												97	01	皮膚、皮下腫瘍摘出術(露出部)	K005$	1	2	自家遊離複合組織移植術(顕微鏡下血管柄付きのもの)	K020											
												97	01	皮膚、皮下腫瘍摘出術(露出部以外)	K006$	1	2	組織拡張器による再建手術(一連につき) その他の場合	K0222											
												97	97		その他のKコード	1	1	分層植皮術	K013$											
																1	1	全層植皮術	K013-2$											
08	0260	その他の皮膚の疾患	乳房切断後リンパ浮腫症候群	I972								99	99	手術なし																
			おむつ<ナプキン>皮膚炎	L22								97	97	手術あり																
			他に分類される疾患における丘疹落せつ<屑><りんせつ<鱗屑>>性障害	L45																										
			毛髪の色及び毛幹の異常	L67$																										
			多毛症	L68$																										
			酒<しゅ>さ	L71$																										
			うおのめ<鶏眼>及びべんち<胼胝>	L84																										
			点状(掌誰<手掌足底>)角化症	L852																										
			その他の明示された表皮肥厚	L858																										
			表皮肥厚, 詳細不明	L859																										
			他に分類される疾患における角皮症	L86																										
			経表皮性排除疾患	L87$																										
			斑状強皮症[モルフェア]	L940																										
			線状強皮症	L941																										
			皮膚石灰沈着症	L942																										
			ゴットロン<Gottron>丘疹	L944																										
			血管性多形皮膚萎縮症	L945																										
			アインフム<特発性指趾離断症>	L946																										
			その他の明示された限局性結合組織障害	L948																										
			限局性結合組織障害, 詳細不明	L949																										
			人工皮膚炎	L981																										
			皮膚のムチン(沈着)症	L985																										
			皮膚及び皮下組織のその他の浸潤性障害	L986																										
			皮膚及び皮下組織の障害, 詳細不明	L989																										
			他に分類される疾患における皮膚及び皮下組織のその他の障害	L99$																										
08	0270	食物アレルギー	有害食物反応によるアナフィラキシーショック	T780								99	99	手術なし		1	1	小児食物アレルギー負荷検査	D291-2											
			その他の有害食物反応, 他に分類されないもの	T781								97	97	手術あり																
09	0010	乳房の悪性腫瘍	乳房の悪性新生物<腫瘍>	C50$							手術なし	99	99	手術なし		1	2	皮弁作成術、移動術、切断術、遷延皮弁術	K015$	9	15	トラスツズマブ エムタンシン		1	1	脳腫瘍	010010	0	0	片側
			乳房の上皮内癌	D05$							その他の手術あり	97	06	乳腺腫瘍画像ガイド下吸引術(一連につき)	K474-3$	1	2	動脈(皮)弁術、筋(皮)弁術	K016	8	14	ペルツズマブ		1	1	胸壁腫瘍、胸膜腫瘍	040050	1	1	両側
												97	07	抗悪性腫瘍剤動脈、静脈又は腹腔内持続注入用植込型カテーテル設置 頭頸部その他に設置した場合	K6113	1	2	遊離皮弁術(顕微鏡下血管柄付きのもの) 乳房再建術の場合	K0171	7	13	ペパシズマブ		1	1	骨の悪性腫瘍(脊椎を除く。)	070040			
												97	97		その他のKコード	1	2	複合組織移植術	K019	6	12	パクリタキセル(アルブミン懸濁型)							
											組織拡張器による再建手術(一連につき) 乳房(再建手術)の場合等	04	08	組織拡張器による再建手術(一連につき) 乳房(再建手術)の場合	K0221	1	2	自家遊離複合組織移植術(顕微鏡下血管柄付きのもの)	K020	6	11	トラスツズマブ								
												04	09	ゲル充填人工乳房を用いた乳房再建術(乳房切除後)	K476-4	1	2	骨移植術(軟骨移植術を含む。)	K059$	5	10	エリブリンメシル酸塩								
											動脈(皮)弁及び筋(皮)弁を用いた乳房再建術(乳房切除後) 二次的に行うもの	03	05	動脈(皮)弁及び筋(皮)弁を用いた乳房再建術(乳房切除後) 二次的に行うもの	K476-32	1	1	分層植皮術	K013$	4	9	ゲムシタビン塩酸塩								
											乳腺悪性腫瘍手術 乳房部分切除術(腋窩部郭清を伴わないもの)	02	04	乳腺悪性腫瘍手術 乳房部分切除術(腋窩部郭清を伴わないもの)	K4762	1	1	全層植皮術	K013-2$	4	8	シクロホスファミド+塩酸エピルビシンあり								

診断群分類			医療資源を最も投入した傷病名		病態等分類			年齢、出生時体重等			手術					手術・処置等1				手術・処置等2				定義副傷病				重症度等		
MDC	コード	分類名	ICD名称	ICDコード	対応コード	フラグ	病態区分	コード	フラグ	年齢、出生時体重	手術分岐	対応コード	フラグ	点数表名称	区分番号等	対応コード	フラグ	処置等名称	区分番号等	対応コード	フラグ	処置等名称	区分番号等	対応コード	フラグ	疾患名	疾患コードまたはICDコード	対応コード	フラグ	重症度等
											乳腺悪性腫瘍手術　乳房部分切除術(腋窩部郭清を伴うもの(内視鏡下によるものを含む。))等	01	01	乳腺悪性腫瘍手術　乳房部分切除術(腋窩部郭清を伴うもの(内視鏡下によるものを含む。))	K4764	1	1	陥没乳頭形成術、再建乳房乳頭形成術	K476-2	4	7	パクリタキセル									
												01	01	乳腺悪性腫瘍手術　乳房切除術(腋窩鎖骨下部郭清を伴うもの)・胸筋切除を併施しないもの	K4765	1	1	動脈(皮)弁及び筋(皮)弁を用いた乳房再建術(乳房切除後)　一次的に行うもの	K476-31	4	7	ドセタキセル水和物									
												01	01	乳腺悪性腫瘍手術　乳房切除術(腋窩鎖骨下部郭清を伴うもの)・胸筋切除を併施するもの	K4766					3	6	化学療法ありかつ放射線療法なし									
												01	01	乳腺悪性腫瘍手術　拡大乳房切除術(胸骨旁、鎖骨上、下窩など郭清を併施するもの)	K4767					2	5	放射線療法									
												01	01	乳腺悪性腫瘍手術　乳輪温存乳房切除術(腋窩郭清を伴うもの)	K4769					1	3	人工腎臓　その他の場合	J0384								
												01	02	乳腺悪性腫瘍手術　単純乳房切除術(乳腺全摘術)	K4761					1	2	中心静脈注射	G005								
												01	02	乳腺悪性腫瘍手術　乳房切除術(腋窩部郭清を伴わないもの)	K4763					1	1	人工呼吸	J045$								
												01	02	乳腺悪性腫瘍手術　乳輪温存乳房切除術(腋窩郭清を伴わないもの)	K4768																
												01	03	リンパ節群郭清術	K627$																
09	0020	乳房の良性腫瘍	乳房の良性新生物＜腫瘍＞	D24							手術なし	99	99	手術なし		1	2	皮弁作成術、移動術、切断術、遷延皮弁術	K015$	1	3	人工腎臓　その他の場合	J0384								
			その他及び部位不明の性状不詳又は不明の新生物＜腫瘍＞, 乳房	D486							手術あり	97	01	乳房切除術	K475	1	2	動脈(皮)弁術、筋(皮)弁術	K016	1	2	中心静脈注射	G005								
			良性乳房異形成(症)	N60$								97	02	乳腺腫瘍摘出術	K474$	1	2	遊離皮弁術(顕微鏡下血管柄付きのもの)乳房再建術の場合	K0171	1	1	人工呼吸	J045$								
			乳房の詳細不明の塊＜lump＞	N63								97	02	乳管腺葉区域切除術	K474-2	1	2	複合組織移植術	K019												
												97	02	乳腺腫瘍画像ガイド下吸引術(一連につき)	K474-3$	1	2	組織拡張器による再建手術(一連につき)その他の場合	K0222												
												97	97		その他のKコード	1	2	骨移植術(軟骨移植術を含む。)	K059$												
																1	1	分層植皮術	K013$												
																1	1	全層植皮術	K013-2$												
																1	1	陥没乳頭形成術、再建乳房乳頭形成術	K476-2												
09	0030	乳房の炎症性障害	乳房の炎症性障害	N61							手術なし	99	99	手術なし						1	3	人工腎臓　その他の場合	J0384								
			分娩に関連する乳房の感染症	O91$							手術あり	97	01	乳腺膿瘍切開術	K472					1	2	中心静脈注射	G005								
												97	01	乳腺腫瘍摘出術	K474$					1	1	人工呼吸	J045$								
												97	01	乳管腺葉区域切除術	K474-2																
												97	01	陥没乳頭形成術、再建乳房乳頭形成術	K476-2																
												97	97		その他のKコード																
09	0040	乳房の形態異常、女性化乳房、乳腺症など	乳房肥大	N62							手術なし	99	99	手術なし						1	3	人工腎臓　その他の場合	J0384								
			乳房のその他の障害	N64$							その他の手術あり	97	02	乳腺腫瘍摘出術	K474$					1	2	中心静脈注射	G005								
			分娩に関連する陥没乳頭	O920								97	02	乳管腺葉区域切除術	K474-2					1	1	人工呼吸	J045$								
			分娩に関連する乳頭亀裂	O921								97	02	乳腺腫瘍画像ガイド下吸引術(一連につき)	K474-3$																
			乳房の先天奇形	Q83$								97	02	乳房切除術	K475																
												97	03	皮膚、皮下腫瘍摘出術(露出部)	K005$																
												97	03	皮膚、皮下腫瘍摘出術(露出部以外)	K006$																
												97	03	乳腺膿瘍切開術	K472																
												97	03	陥没乳頭形成術、再建乳房乳頭形成術	K476-2																
												97	97		その他のKコード																
											分層植皮術等	01	01	分層植皮術	K013$																
												01	01	全層植皮術	K013-2$																
												01	01	皮弁作成術、移動術、切断術、遷延皮弁術	K015$																
												01	01	動脈(皮)弁術、筋(皮)弁術	K016																
												01	01	遊離皮弁術(顕微鏡下血管柄付きのもの)　乳房再建術の場合	K0171																
												01	01	複合組織移植術	K019																
												01	01	自家遊離複合組織移植術(顕微鏡下血管柄付きのもの)	K020																
												01	01	組織拡張器による再建手術(一連につき)　その他の場合	K0222																
												01	01	骨移植術(軟骨移植術を含む。)	K059$																
10	0010	多発性内分泌腺腫症	その他及び部位不明の内分泌腺の良性新生物＜腫瘍＞, 複数の内分泌腺	D358							手術なし	99	99	手術なし																	
			内分泌腺の性状不詳又は不明の新生物＜腫瘍＞, 複数の内分泌腺	D448							手術あり	97	97	手術あり																	
10	0020	甲状腺の悪性腫瘍	甲状腺の悪性新生物＜腫瘍＞	C73							手術なし	99	99	手術なし		1	1	気管切開術	K386	5	12	ヒトチロトロピンアルファ		1	2	特発性(単)ニューロパチー	010120				
			その他及び部位不明の上皮内癌, 甲状腺及びその他の内分泌腺	D093							その他の手術あり	97	03	喉頭悪性腫瘍手術	K394$					4	11	レンバチニブメシル酸塩		1	2	骨の悪性腫瘍(脊椎を除く。)	070040				
			内分泌腺の性状不詳又は不明の新生物＜腫瘍＞, 甲状腺	D440								97	03	喉頭、下咽頭悪性腫瘍手術(頸部、胸部、腹部等の操作による再建を含む。)	K395					3	10	ソラフェニブトシル酸塩		1	3	肺の悪性腫瘍	040040				
			カルシトニンの分泌過剰	E070								97	03	気管形成手術(管状気管、気管移植等)	K403$					2	9	I131内用療法									

診断群分類			医療資源を最も投入した傷病名		病態等分類			年齢、出生時体重等			手術					手術・処置等1				手術・処置等2				定義副傷病				重症度等		
MDC	コード	分類名	ICD名称	ICDコード	対応コード	フラグ	病態区分	コード	フラグ	年齢、出生時体重	手術分岐	対応コード	フラグ	点数表名称	区分番号等	対応コード	フラグ	処置等名称	区分番号等	対応コード	フラグ	処置等名称	区分番号等	対応コード	フラグ	疾患名	疾患コードまたはICDコード	対応コード	フラグ	重症度等
												97	03	胸壁悪性腫瘍摘出術	K484$					1	8	化学療法								
												97	03	縦隔腫瘍、胸腺摘出術	K502					1	6	放射線療法								
												97	03	縦隔郭清術	K503															
												97	03	縦隔悪性腫瘍手術	K504$															
												97	03	胸腔鏡下縦隔悪性腫瘍手術	K504-2															
												97	03	食道悪性腫瘍手術（消化管再建手術を併施するもの） 頸部、胸部、腹部の操作によるもの	K5291															
												97	03	胸腔鏡下食道悪性腫瘍手術 頸部、胸部、腹部の操作によるもの	K529-21															
												97	03	縦隔鏡下食道悪性腫瘍手術	K529-3															
												97	03	食道切除後2次的再建術	K531$															
												97	97		その他のKコード															
											甲状腺悪性腫瘍手術切除等	01	01	甲状腺悪性腫瘍手術 切除	K4631															
												01	01	内視鏡下甲状腺悪性腫瘍手術 切除	K463-21															
												01	02	甲状腺悪性腫瘍手術 全摘及び亜全摘	K4632															
												01	02	内視鏡下甲状腺悪性腫瘍手術 全摘及び亜全摘	K463-22															
												01	04	甲状腺部分切除術、甲状腺腫瘍摘出術	K461$															
												01	04	内視鏡下甲状腺部分切除、腺腫瘍摘出術	K461-2$															
10	0030	内分泌腺および関連組織の腫瘍	その他の内分泌腺及び関連組織の悪性新生物＜腫瘍＞，頭蓋咽頭管	C752							手術なし	99	99	手術なし						1	8	化学療法								
			その他の内分泌腺及び関連組織の悪性新生物＜腫瘍＞，松果体	C753							手術あり	97	97	手術あり						1	6	放射線療法								
			その他の内分泌腺及び関連組織の悪性新生物＜腫瘍＞，頸動脈小体	C754																										
			その他の内分泌腺及び関連組織の悪性新生物＜腫瘍＞，大動脈小体及びその他のパラガングリア＜傍神経節＞	C755																										
			その他の内分泌腺及び関連組織の悪性新生物＜腫瘍＞，複数の内分泌腺，部位不明	C758																										
			その他の内分泌腺及び関連組織の悪性新生物＜腫瘍＞，内分泌腺，部位不明	C759																										
			その他及び部位不明の内分泌腺の良性新生物＜腫瘍＞，頭蓋咽頭管	D353																										
			その他及び部位不明の内分泌腺の良性新生物＜腫瘍＞，松果体	D354																										
			その他及び部位不明の内分泌腺の良性新生物＜腫瘍＞，頸動脈小体	D355																										
			その他及び部位不明の内分泌腺の良性新生物＜腫瘍＞，その他の明示された内分泌腺	D357																										
			その他及び部位不明の内分泌腺の良性新生物＜腫瘍＞，内分泌腺，部位不明	D359																										
			内分泌腺の性状不詳又は不明の新生物＜腫瘍＞，上皮小体＜副甲状腺＞	D442																										
			内分泌腺の性状不詳又は不明の新生物＜腫瘍＞，頭蓋咽頭管	D444																										
			内分泌腺の性状不詳又は不明の新生物＜腫瘍＞，松果体	D445																										
			内分泌腺の性状不詳又は不明の新生物＜腫瘍＞，頸動脈小体	D446																										
10	0040	糖尿病性ケトアシドーシス、非ケトン昏睡	1型＜インスリン依存性＞糖尿病＜IDDM＞，昏睡を伴うもの	E100								99	99	手術なし						1	3	人工腎臓 その他の場合	J0384	1	1	誤嚥性肺炎	040081	0	0	JCS10未満
			1型＜インスリン依存性＞糖尿病＜IDDM＞，ケトアシドーシスを伴うもの	E101								97	97	手術あり						1	2	中心静脈注射	G005	1	1	腎臓または尿路の感染症	110310	1	1	JCS10以上
			2型＜インスリン非依存性＞糖尿病＜NIDDM＞，昏睡を伴うもの	E110																										
			2型＜インスリン非依存性＞糖尿病＜NIDDM＞，ケトアシドーシスを伴うもの	E111																										
			その他の明示された糖尿病，昏睡を伴うもの	E130																										
			その他の明示された糖尿病，ケトアシドーシスを伴うもの	E131																										
			詳細不明の糖尿病，昏睡を伴うもの	E140																										
			詳細不明の糖尿病，ケトアシドーシスを伴うもの	E141																										
10	0050	低血糖症（糖尿病治療に伴う場合）	昏睡を伴わない薬物誘発性低血糖症	E160								99	99	手術なし						1	2	中心静脈注射	G005					0	0	JCS10未満
												97	97	手術あり						1	1	人工呼吸	J045$					1	1	JCS10以上

診断群分類			医療資源を最も投入した傷病名		病態等分類			年齢、出生時体重等			手術					手術・処置等1				手術・処置等2				定義副傷病				重症度等		
MDC	コード	分類名	ICD名称	ICDコード	対応コード	フラグ	病態区分	コード	フラグ	年齢、出生時体重	手術分岐	対応コード	フラグ	点数表名称	区分番号等	対応コード	フラグ	処置等名称	区分番号等	対応コード	フラグ	処置等名称	区分番号等	対応コード	フラグ	疾患名	疾患コードまたはICDコード	対応コード	フラグ	重症度等
10	0060	1型糖尿病(糖尿病性ケトアシドーシスを除く。)(末梢循環不全なし。)	1型<インスリン依存性>糖尿病<DM>, 腎合併症を伴うもの	E102							手術なし	99	99	手術なし						2	3	人工腎臓 その他の場合	J0384	1	1	認知症	01021x	0	0	85歳未満
			1型<インスリン依存性>糖尿病<DM>, 眼合併症を伴うもの	E103							手術あり	97	97	手術あり						1	1	インスリン製剤(注射薬に限る。)		1	1	閉塞性動脈疾患	050170	1	1	85歳以上
			1型<インスリン依存性>糖尿病<DM>, 神経(学的)合併症を伴うもの	E104																				1	1	胃の悪性腫瘍	060020			
			1型<インスリン依存性>糖尿病<DM>, その他の明示された合併症を伴うもの	E106																				1	1	肝硬変(胆汁性肝硬変を含む。)	060300			
			1型<インスリン依存性>糖尿病<DM>, 詳細不明の合併症を伴うもの	E108																				1	1	膝関節症(変形性を含む。)	070230			
			1型<インスリン依存性>糖尿病<DM>, 合併症を伴わないもの	E109																				1	1	慢性腎炎症候群・慢性間質性腎炎・慢性腎不全	110280			
10	0061	1型糖尿病(糖尿病性ケトアシドーシスを除く。)(末梢循環不全あり。)	1型<インスリン依存性>糖尿病<DM>, 末梢循環合併症を伴うもの	E105							手術なし	99	99	手術なし						2	3	人工腎臓 その他の場合	J0384	1	1	認知症	01021x	0	0	85歳未満
			1型<インスリン依存性>糖尿病<DM>, 多発合併症を伴うもの	E107							手術あり	97	97	手術あり						1	1	インスリン製剤(注射薬に限る。)		1	1	閉塞性動脈疾患	050170	1	1	85歳以上
																								1	1	胃の悪性腫瘍	060020			
																								1	1	肝硬変(胆汁性肝硬変を含む。)	060300			
																								1	1	膝関節症(変形性を含む。)	070230			
																								1	1	慢性腎炎症候群・慢性間質性腎炎・慢性腎不全	110280			
10	0070	2型糖尿病(糖尿病性ケトアシドーシスを除く。)(末梢循環不全なし。)	2型<インスリン非依存性>糖尿病<NIDDM>, 腎合併症を伴うもの	E112							手術なし	99	99	手術なし						2	3	人工腎臓 その他の場合	J0384	1	1	認知症	01021x	0	0	85歳未満
			2型<インスリン非依存性>糖尿病<NIDDM>, 眼合併症を伴うもの	E113							手術あり	97	97	手術あり						1	1	インスリン製剤(注射薬に限る。)		1	1	閉塞性動脈疾患	050170	1	1	85歳以上
			2型<インスリン非依存性>糖尿病<NIDDM>, 神経(学的)合併症を伴うもの	E114																				1	1	胃の悪性腫瘍	060020			
			2型<インスリン非依存性>糖尿病<NIDDM>, その他の明示された合併症を伴うもの	E116																				1	1	肝硬変(胆汁性肝硬変を含む。)	060300			
			2型<インスリン非依存性>糖尿病<NIDDM>, 詳細不明の合併症を伴うもの	E118																				1	1	膝関節症(変形性を含む。)	070230			
			2型<インスリン非依存性>糖尿病<NIDDM>, 合併症を伴わないもの	E119																				1	1	慢性腎炎症候群・慢性間質性腎炎・慢性腎不全	110280			
10	0071	2型糖尿病(糖尿病性ケトアシドーシスを除く。)(末梢循環不全あり。)	2型<インスリン非依存性>糖尿病<NIDDM>, 末梢循環合併症を伴うもの	E115							手術なし	99	99	手術なし						2	3	人工腎臓 その他の場合	J0384	1	1	認知症	01021x	0	0	85歳未満
			2型<インスリン非依存性>糖尿病<NIDDM>, 多発合併症を伴うもの	E117							手術あり	97	97	手術あり						1	1	インスリン製剤(注射薬に限る。)		1	1	閉塞性動脈疾患	050170	1	1	85歳以上
																								1	1	胃の悪性腫瘍	060020			
																								1	1	肝硬変(胆汁性肝硬変を含む。)	060300			
																								1	1	膝関節症(変形性を含む。)	070230			
																								1	1	慢性腎炎症候群・慢性間質性腎炎・慢性腎不全	110280			
10	0080	その他の糖尿病(糖尿病性ケトアシドーシスを除く。)(末梢循環不全なし。)	栄養障害に関連する糖尿病, 昏睡を伴うもの	E120							手術なし	99	99	手術なし						2	3	人工腎臓 その他の場合	J0384	1	1	認知症	01021x	0	0	85歳未満
			栄養障害に関連する糖尿病, ケトアシドーシスを伴うもの	E121							手術あり	97	97	手術あり						1	1	インスリン製剤(注射薬に限る。)		1	1	閉塞性動脈疾患	050170	1	1	85歳以上

診断群分類			医療資源を最も投入した傷病名		病態等分類			年齢、出生時体重等			手術					手術・処置等1				手術・処置等2				定義副傷病				重症度等		
MDC	コード	分類名	ICD名称	ICDコード	対応コード	フラグ	病態区分	コード	フラグ	年齢、出生時体重	手術分岐	対応コード	フラグ	点数表名称	区分番号等	対応コード	フラグ	処置等名称	区分番号等	対応コード	フラグ	処置等名称	区分番号等	対応コード	フラグ	疾患名	疾患コードまたはICDコード	対応コード	フラグ	重症度等
			栄養障害に関連する糖尿病，腎合併症を伴うもの	E122																				1	1	胃の悪性腫瘍	060020			
			栄養障害に関連する糖尿病，眼合併症を伴うもの	E123																				1	1	肝硬変（胆汁性肝硬変を含む。）	060300			
			栄養障害に関連する糖尿病，神経（学的）合併症を伴うもの	E124																				1	1	膝関節症（変形性を含む。）	070230			
			栄養障害に関連する糖尿病，その他の明示された合併症を伴うもの	E126																				1	1	慢性腎炎症候群・慢性間質性腎炎・慢性腎不全	110280			
			栄養障害に関連する糖尿病，詳細不明の合併症を伴うもの	E128																										
			栄養障害に関連する糖尿病，合併症を伴わないもの	E129																										
			その他の明示された糖尿病，腎合併症を伴うもの	E132																										
			その他の明示された糖尿病，眼合併症を伴うもの	E133																										
			その他の明示された糖尿病，神経（学的）合併症を伴うもの	E134																										
			その他の明示された糖尿病，その他の明示された合併症を伴うもの	E136																										
			その他の明示された糖尿病，詳細不明の合併症を伴うもの	E138																										
			その他の明示された糖尿病，合併症を伴わないもの	E139																										
			詳細不明の糖尿病，腎合併症を伴うもの	E142																										
			詳細不明の糖尿病，眼合併症を伴うもの	E143																										
			詳細不明の糖尿病，神経（学的）合併症を伴うもの	E144																										
			詳細不明の糖尿病，その他の明示された合併症を伴うもの	E146																										
			詳細不明の糖尿病，詳細不明の合併症を伴うもの	E148																										
			詳細不明の糖尿病，合併症を伴わないもの	E149																										
			ブドウ糖負荷試験異常	R730																										
10	0081	その他の糖尿病（糖尿病性ケトアシドーシスを除く。）（末梢循環不全あり。）	栄養障害に関連する糖尿病，末梢循環合併症を伴うもの	E125							手術なし	99	99	手術なし						2	3	人工腎臓　その他の場合	J0384	1	1	認知症	01021x	0	0	85歳未満
			栄養障害に関連する糖尿病，多発合併症を伴うもの	E127							手術あり	97	97	手術あり						1	1	インスリン製剤（注射薬に限る。）		1	1	閉塞性動脈疾患	050170	1	1	85歳以上
			その他の明示された糖尿病，末梢循環合併症を伴うもの	E135																				1	1	胃の悪性腫瘍	060020			
			その他の明示された糖尿病，多発合併症を伴うもの	E137																				1	1	肝硬変（胆汁性肝硬変を含む。）	060300			
			詳細不明の糖尿病，末梢循環合併症を伴うもの	E145																				1	1	膝関節症（変形性を含む。）	070230			
			詳細不明の糖尿病，多発合併症を伴うもの	E147																				1	1	慢性腎炎症候群・慢性間質性腎炎・慢性腎不全	110280			
10	0100	糖尿病足病変	下肢の潰瘍，他に分類されないもの	L97							手術なし	99	99	手術なし		1	2	皮弁作成術、移動術、切断術、遷延皮弁術	K015$	1	9	プロスタグランジンE1製剤（注射薬に限る。）								
			糖尿病性関節障害	M142							手術あり	97	01	四肢切断術　上腕、前腕、手、大腿、下腿、足	K0841	1	2	動脈（皮）弁術、筋（皮）弁術	K016	1	5	局所陰圧閉鎖処置	J003$							
			皮膚の慢性潰瘍，他に分類されないもの	L984								97	01	四肢切断術　指（手、足）	K0842	1	2	遊離皮弁術（顕微鏡下血管柄付きのもの）その他の場合	K0172	1	3	人工腎臓　その他の場合	J0384							
			皮膚及び皮下組織のその他の明示された障害	L988								97	01	四肢関節離断術　肘、手、足	K0852	1	1	分層植皮術	K013$											
												97	01	四肢関節離断術　指（手、足）	K0853	1	1	全層植皮術	K013-2$											
												97	01	血管移植術、バイパス移植術	K614$															
												97	02	断端形成術（軟部形成のみのもの）	K086$															
												97	02	断端形成術（骨形成を要するもの）	K087$															
												97	03	創傷処理	K000$															
												97	03	デブリードマン	K002$															
												97	03	骨搔爬術　鎖骨、膝蓋骨、手、足その他	K0433															
												97	97		その他のKコード															
10	0120	肥満症	肥満（症）	E66$							手術なし	99	99	手術なし																
											手術あり	97	01	腹腔鏡下胃縮小術（スリーブ状切除によるもの）	K656-2															
												97	97		その他のKコード															

診断群分類			医療資源を最も投入した傷病名		病態等分類			年齢、出生時体重等			手術					手術・処置等1				手術・処置等2				定義副傷病				重症度等		
MDC	コード	分類名	ICD名称	ICDコード	対応コード	フラグ	病態区分	コード	フラグ	年齢、出生時体重	手術分岐	対応コード	フラグ	点数表名称	区分番号等	対応コード	フラグ	処置等名称	区分番号等	対応コード	フラグ	処置等名称	区分番号等	対応コード	フラグ	疾患名	疾患コードまたはICDコード	対応コード	フラグ	重症度等
10	0130	甲状腺の良性結節	甲状腺の良性新生物＜腫瘍＞	D34							手術なし	99	99	手術なし						1	5	組織試験採取、切採法　甲状腺	D4179							
			ヨード欠乏による甲状腺障害及び類縁病態	E01$							手術あり	97	01	甲状腺部分切除術、甲状腺腫摘出術　片葉のみの場合	K4611					1	4	エタノールの局所注入	J017							
			その他の非中毒性甲状腺腫	E04$								97	01	内視鏡下甲状腺部分切除、腺腫摘出術　片葉のみの場合	K461-21															
			甲状腺ホルモン合成障害による甲状腺腫	E071								97	02	甲状腺部分切除術、甲状腺腫摘出術　両葉の場合	K4612															
												97	02	内視鏡下甲状腺部分切除、腺腫摘出術　両葉の場合	K461-22															
												97	03	縦隔腫瘍、胸腺摘出術	K502															
												97	97		その他のKコード															
10	0140	甲状腺機能亢進症	びまん性甲状腺腫を伴う甲状腺中毒症	E050							手術なし	99	99	手術なし						2	9	I131内用療法		1	2	脊椎骨粗鬆症	070370			
			中毒性単発性甲状腺結節を伴う甲状腺中毒症	E051							手術あり	97	01	バセドウ甲状腺全摘（亜全摘）術（両葉）	K462					1	6	放射線療法								
			中毒性多結節性甲状腺腫を伴う甲状腺中毒症	E052								97	01	内視鏡下バセドウ甲状腺全摘（亜全摘）術（両葉）	K462-2					1	5	エタノールの局所注入	J017							
			異所性甲状腺組織による甲状腺中毒症	E053								97	97		その他のKコード					1	2	中心静脈注射	G005							
			人工的甲状腺中毒症	E054																1	1	人工呼吸	J045$							
			甲状腺クリーゼ又は急性発症	E055																										
			その他の甲状腺中毒症	E058																										
			甲状腺中毒症，詳細不明	E059																										
			亜急性甲状腺炎	E061																										
10	0150	慢性甲状腺炎	一過性甲状腺中毒症を伴う慢性甲状腺炎	E062								99	99	手術なし																
			自己免疫性甲状腺炎	E063								97	97	手術あり																
			薬物誘発性甲状腺炎	E064																										
			その他の慢性甲状腺炎	E065																										
			甲状腺炎，詳細不明	E069																										
			分娩後甲状腺炎	O905																										
10	0160	甲状腺機能低下症	無症候性ヨード欠乏性甲状腺機能低下症	E02								99	99	手術なし										1	1	心不全	050130	0	0	JCS10未満
			その他の甲状腺機能低下症	E03$								97	97	手術あり														1	1	JCS10以上
			その他の明示された甲状腺障害	E078																										
			治療後甲状腺機能低下症	E890																										
10	0170	急性甲状腺炎	急性甲状腺炎	E060								99	99	手術なし		1	1	咽頭瘻閉鎖術	K382											
												97	01	甲状腺部分切除術、甲状腺腫摘出術　片葉のみの場合	K4611															
												97	02	喉頭膿瘍切開術	K384															
												97	97		その他のKコード															
10	0180	副腎皮質機能亢進症、非機能性副腎皮質腫瘍	副腎の悪性新生物＜腫瘍＞，副腎皮質	C740							手術なし	99	99	手術なし		1	1	副腎静脈サンプリング	D4195	1	8	化学療法		1	2	肺の悪性腫瘍	040040	0	0	一側
			副腎の悪性新生物＜腫瘍＞，副腎，部位不明	C749							その他の手術あり	97	05	胆管形成手術（胆管切除術を含む。）	K673					1	6	放射線療法		1	2	脊椎骨粗鬆症	070370	1	1	両側
			副腎の続発性悪性新生物＜腫瘍＞	C797								97	06	リンパ節摘出術	K626$															
			その他及び部位不明の内分泌腺の良性新生物＜腫瘍＞，副腎	D350								97	06	脾摘出術	K711															
			内分泌腺の性状不詳又は不明の新生物＜腫瘍＞，副腎	D441								97	97		その他のKコード															
			薬物誘発性クッシング＜Cushing＞症候群	E242							腹腔鏡下副腎摘出術等	02	02	腹腔鏡下副腎摘出術	K754-2															
			異所性ACTH＜副腎皮質刺激ホルモン＞症候群	E243								02	02	副腎摘出術（副腎部分切除術を含む。）	K754															
			アルコール性偽性クッシング＜Cushing＞症候群	E244								02	02	腹腔鏡下小切開副腎摘出術	K754-3															
			その他のクッシング＜Cushing＞症候群	E248								02	02	副腎腫瘍摘出術　皮質腫瘍	K7551															
			クッシング＜Cushing＞症候群，詳細不明	E249							副腎悪性腫瘍手術等	01	01	副腎悪性腫瘍手術	K756															
			その他の副腎性器障害	E258								01	01	腹腔鏡下副腎悪性腫瘍手術	K756-2															
			副腎性器障害，詳細不明	E259																										
			原発性アルドステロン症	E260																										
			続発性＜二次性＞アルドステロン症	E261																										
			アルドステロン症，詳細不明	E269																										
			その他の副腎皮質機能亢進症	E270																										
10	0190	褐色細胞腫、パラガングリオーマ	副腎の悪性新生物＜腫瘍＞，副腎髄質	C741							手術なし	99	99	手術なし						1	8	化学療法						0	0	一側
			その他及び部位不明の内分泌腺の良性新生物＜腫瘍＞，大動脈小体及びその他のパラガングリア＜傍神経節＞	D356							手術あり	97	01	後腹膜悪性腫瘍手術	K643													1	1	両側
			内分泌腺の性状不詳又は不明の新生物＜腫瘍＞，大動脈小体及びその他のパラガングリア＜傍神経節＞	D447								97	01	腹腔鏡下小切開後腹膜悪性腫瘍手術	K643-2															

診断群分類			医療資源を最も投入した傷病名		病態等分類			年齢、出生時体重等			手術					手術・処置等1				手術・処置等2				定義副傷病				重症度等		
MDC	コード	分類名	ICD名称	ICDコード	対応コード	フラグ	病態区分	コード	フラグ	年齢、出生時体重	手術分岐	対応コード	フラグ	点数表名称	区分番号等	対応コード	フラグ	処置等名称	区分番号等	対応コード	フラグ	処置等名称	区分番号等	対応コード	フラグ	疾患名	疾患コードまたはICDコード	対応コード	フラグ	重症度等
			副腎髄質機能亢進症	E275								97	01	副腎悪性腫瘍手術	K756															
												97	01	腹腔鏡下副腎悪性腫瘍手術	K756-2															
												97	02	腹腔鏡下副腎摘出術	K754-2															
												97	02	腹腔鏡下小切開副腎摘出術	K754-3															
												97	02	副腎腫瘍摘出術　髄質腫瘍（褐色細胞腫）	K7552															
												97	02	腹腔鏡下副腎髄質腫瘍摘出術（褐色細胞腫）	K755-2															
												97	03	大網、腸間膜、後腹膜腫瘍摘出術	K642$															
												97	03	腹腔鏡下大網、腸間膜、後腹膜腫瘍摘出術	K642-2															
												97	03	腹腔鏡下小切開後腹膜腫瘍摘出術	K642-3															
												97	04	胆管形成手術（胆管切除術を含む。）	K673															
												97	04	副腎摘出術（副腎部分切除術を含む。）	K754															
												97	97		その他のKコード															
10	0202	その他の副腎皮質機能低下症	酵素欠損による先天性副腎性器障害	E250								99	99	手術なし						1	2	中心静脈注射	G005							
			原発性副腎皮質機能不全（症）	E271								97	97	手術あり																
			アジソン＜Addison＞クリーゼ＜発症＞	E272																										
			薬物誘発性副腎皮質機能不全（症）	E273																										
			その他及び詳細不明の副腎皮質機能不全（症）	E274																										
			治療後副腎皮質（・髄質）機能低下症	E896																										
10	0210	低血糖症	非糖尿病性低血糖性昏睡	E15								99	99	手術なし						1	2	中心静脈注射	G005							
			その他の低血糖症	E161								97	01	膵全摘術	K704															
			低血糖症，詳細不明	E162								97	02	膵頭部腫瘍切除術	K703$															
												97	03	膵中央切除術	K700															
												97	03	膵腫瘍摘出術	K700-2															
												97	03	腹腔鏡下膵腫瘍摘出術	K700-3															
												97	03	膵体尾部腫瘍切除術	K702$															
												97	03	腹腔鏡下膵体尾部腫瘍切除術	K702-2$															
												97	97		その他のKコード															
10	0220	原発性副甲状腺機能亢進症、副甲状腺腫瘍	その他の内分泌腺及び関連組織の悪性新生物＜腫瘍＞，上皮小体＜副甲状腺＞	C750							手術なし	99	99	手術なし		1	1	頸部郭清術	K469$											
			その他及び部位不明の内分泌腺の良性新生物＜腫瘍＞，上皮小体＜副甲状腺＞	D351							その他の手術あり	97	04	リンパ節摘出術	K626$															
			原発性副甲状腺＜上皮小体＞機能亢進症	E210								97	97		その他のKコード															
			その他の副甲状腺＜上皮小体＞機能亢進症	E212							副甲状腺（上皮小体）腺腫過形成手術　副甲状腺（上皮小体）摘出術等	01	01	副甲状腺（上皮小体）腺腫過形成手術　副甲状腺（上皮小体）摘出術	K4641															
			副甲状腺＜上皮小体＞機能亢進症，詳細不明	E213								01	01	副甲状腺（上皮小体）腺腫過形成手術　副甲状腺（上皮小体）全摘術（一部筋肉移植）	K4642															
			その他の明示された副甲状腺＜上皮小体＞障害	E214																										
			副甲状腺＜上皮小体＞障害，詳細不明	E215																										
10	0230	続発性副甲状腺機能亢進症	続発性＜二次性＞副甲状腺＜上皮小体＞機能亢進症，他に分類されないもの	E211							手術なし	99	99	手術なし																
											その他の手術あり	97	97		その他のKコード															
											副甲状腺（上皮小体）腺腫過形成手術	01	01	副甲状腺（上皮小体）腺腫過形成手術	K464$																
10	0240	副甲状腺機能低下症	副甲状腺＜上皮小体＞機能低下症	E20$								99	99	手術なし																
			治療後副甲状腺＜上皮小体＞機能低下症	E892								97	97	手術あり																
10	0250	下垂体機能低下症	下垂体機能低下症	E230							手術なし	99	99	手術なし		1	1	下垂体前葉負荷試験	D2871$	1	9	メカセルミン		1	2	2型糖尿病（糖尿病性ケトアシドーシスを除く。）（末梢循環不全なし。）	100070			
			薬物誘発性下垂体機能低下症	E231							手術あり	97	01	経鼻的下垂体腫瘍摘出術	K171					1	8	ソマトロピン		1	2	その他の副腎皮質機能低下症	100202			
			その他の下垂体障害	E236								97	01	内視鏡下経鼻的腫瘍摘出術　下垂体腫瘍	K171-21									1	2	尿崩症	100280			
			下垂体障害，詳細不明	E237								97	02	頭蓋内腫瘍摘出術	K169$									1	2	代謝性疾患（糖尿病を除く。）	100300			
												97	97		その他のKコード															
10	0260	下垂体機能亢進症	その他の内分泌腺及び関連組織の悪性新生物＜腫瘍＞，下垂体	C751							手術なし	99	99	手術なし		1	1	下垂体前葉負荷試験	D2871$	1	9	ソマトスタチンアナログ								
			その他及び部位不明の内分泌腺の良性新生物＜腫瘍＞，下垂体	D352							手術あり	97	01	経鼻的下垂体腫瘍摘出術	K171					1	9	ペグビソマント								
			内分泌腺の性状不詳又は不明の新生物＜腫瘍＞，下垂体	D443								97	01	内視鏡下経鼻的腫瘍摘出術　下垂体腫瘍	K171-21					1	8	化学療法								

診断群分類			医療資源を最も投入した傷病名		病態等分類			年齢、出生時体重等			手術					手術・処置等1				手術・処置等2				定義副傷病				重症度等		
MDC	コード	分類名	ICD名称	ICDコード	対応コード	フラグ	病態区分	コード	フラグ	年齢、出生時体重	手術分岐	対応コード	フラグ	点数表名称	区分番号等	対応コード	フラグ	処置等名称	区分番号等	対応コード	フラグ	処置等名称	区分番号等	対応コード	フラグ	疾患名	疾患コードまたはICDコード	対応コード	フラグ	重症度等
			末端肥大症＜先端巨大症＞及び下垂体性巨人症	E220								97	02	頭蓋内腫瘍摘出術	K169$					1	6	放射線療法								
			高プロラクチン血症	E221								97	97		その他のKコード															
			その他の下垂体機能亢進症	E228																										
			下垂体機能亢進症，詳細不明	E229																										
			下垂体依存性クッシング＜Cushing＞病	E240																										
			ネルソン＜Nelson＞症候群	E241																										
10	0270	間脳下垂体疾患（その他）	視床下部機能障害，他に分類されないもの	E233								99	99	手術なし						1	9	LH-RH								
			神経性無食欲症	F500								97	97	手術あり						1	6	放射線療法								
			神経性大食症	F502																1	2	中心静脈注射	G005							
10	0280	尿崩症	尿崩症	E232				00	0	15歳以上		99	99	手術なし																
								15	1	15歳未満		97	01	頭蓋内腫瘍摘出術	K169$															
												97	02	経鼻的下垂体腫瘍摘出術	K171															
												97	02	内視鏡下経鼻的腫瘍摘出術　下垂体腫瘍	K171-21															
												97	97		その他のKコード															
10	0285	ADH分泌異常症	抗利尿ホルモン不適合分泌症候群＜SIADH＞	E222				00	0	15歳以上		99	99	手術なし																
								15	1	15歳未満		97	01	頭蓋内腫瘍摘出術	K169$															
												97	02	経鼻的下垂体腫瘍摘出術	K171															
												97	02	内視鏡下経鼻的腫瘍摘出術　下垂体腫瘍	K171-21															
												97	97		その他のKコード															
10	0290	グルコース調節・膵内分泌障害、その他の内分泌疾患	先天性ヨード欠乏症候群	E00$				00	0	15歳以上		99	99	手術なし						1	9	ソマトスタチンアナログ								
			甲状腺障害，詳細不明	E079				15	1	15歳未満		97	01	頭蓋内腫瘍摘出術	K169$					1	9	性腺刺激ホルモン								
			グルカゴン分泌増加	E163								97	02	経鼻的下垂体腫瘍摘出術	K171															
			ガストリンの異常分泌	E164								97	02	内視鏡下経鼻的腫瘍摘出術　下垂体腫瘍	K171-21															
			その他の明示された膵内分泌障害	E168								97	03	膵全摘術	K704															
			膵内分泌障害，詳細不明	E169								97	04	膵頭部腫瘍切除術	K703$															
			その他の明示された副腎障害	E278								97	05	膵中央切除術	K700															
			副腎障害，詳細不明	E279								97	05	膵腫瘍摘出術	K700-2															
			卵巣機能障害	E28$								97	05	腹腔鏡下膵腫瘍摘出術	K700-3															
			精巣＜睾丸＞機能障害	E29$								97	05	膵体尾部腫瘍切除術	K702$															
			思春期障害，他に分類されないもの	E30$								97	97		その他のKコード															
			多腺性機能障害	E31$																										
			カルチノイド症候群	E340																										
			消化管ホルモンのその他の分泌過剰	E341																										
			異所性ホルモン分泌，他に分類されないもの	E342																										
			体質性高身長	E344																										
			アンドロゲン抵抗性症候群	E345																										
			その他の明示された内分泌障害	E348																										
			内分泌障害，詳細不明	E349																										
			他に分類される疾患における内分泌腺障害	E35$																										
			治療後低インスリン血症	E891																										
			治療後下垂体機能低下症	E893																										
			治療後卵巣機能不全（症）	E894																										
			治療後精巣＜睾丸＞機能低下症	E895																										
			その他の治療後内分泌及び代謝障害	E898																										
			治療後内分泌及び代謝障害，詳細不明	E899																										
			ターナー＜Turner＞症候群	Q96$																										
			クラインフェルター＜Klinefelter＞症候群，核型　47，XXY	Q980																										
			クラインフェルター＜Klinefelter＞症候群，３本以上のX染色体を持つ男性	Q981																										
			クラインフェルター＜Klinefelter＞症候群，46，XX核型を持つ男性	Q982																										
			46，XX核型を持つその他の男性＜XX男性＞	Q983																										
			クラインフェルター＜Klinefelter＞症候群，詳細不明	Q984																										
10	0300	代謝性疾患（糖尿病を除く。）	糖尿病	E740							手術なし	99	99	手術なし						1	5	血漿交換療法	J039							
			リポタンパク＜蛋白＞代謝障害及びその他の脂血症	E78$							手術あり	97	97	手術あり						1	3	人工腎臓　その他の場合	J0384							
			炎症性関節炎及び痛風結節性疾患の徴候を伴わない高尿酸血症	E790																										
			ポルフィリン及びビリルビン代謝障害	E80$																										
			銅代謝障害	E830																										
			鉄代謝障害	E831																										

診断群分類			医療資源を最も投入した傷病名		病態等分類			年齢、出生時体重等			手術					手術・処置等1				手術・処置等2				定義副傷病				重症度等		
MDC	コード	分類名	ICD名称	ICDコード	対応コード	フラグ	病態区分	コード	フラグ	年齢、出生時体重	手術分岐	対応コード	フラグ	点数表名称	区分番号等	対応コード	フラグ	処置等名称	区分番号等	対応コード	フラグ	処置等名称	区分番号等	対応コード	フラグ	疾患名	疾患コードまたはICDコード	対応コード	フラグ	重症度等
			亜鉛代謝障害	E832																										
			リン代謝障害及びホスファターゼ障害	E833																										
			マグネシウム代謝障害	E834																										
			その他のミネラル＜鉱質＞代謝障害	E838																										
			ミネラル＜鉱質＞代謝障害，詳細不明	E839																										
10	0310	腎血管性高血圧症	腎血管性高血圧（症）	I150							手術なし	99	99	手術なし		1	1	造影剤注入手技　動脈造影カテーテル法　E0033 主要血管の分枝血管を選択的に造影撮影 イ した場合												
			腎動脈のアテローム＜じゅく＜粥＞状＞硬化（症）	I701$							手術あり	97	01	腎血管性高血圧症手術（経皮的腎血管拡張術）	K613															
			腎動脈瘤及び解離	I722								97	97		その他のKｺｰﾄﾞ															
10	0320	内分泌性高血圧症（その他）	その他の腎障害による二次性＜続発性＞高血圧（症）	I151								99	99	手術なし																
			内分泌障害による二次性＜続発性＞高血圧（症）	I152								97	97	手術あり																
			その他の二次性＜続発性＞高血圧（症）	I158																										
			二次性＜続発性＞高血圧（症），詳細不明	I159																										
10	0330	栄養障害（その他）	クワシオルコル	E40				00	0	15歳以上		99	99	手術なし						1	2	中心静脈注射	G005							
			栄養性消耗症＜マラスムス＞	E41				15	1	15歳未満		97	03	脾摘出術	K711					1	1	人工呼吸	J045$							
			消耗症（性）クワシオルコル	E42								97	04	水晶体再建術	K282$															
			詳細不明の重度タンパク＜蛋白＞エネルギー性栄養失調（症）	E43								97	06	体外衝撃波胆石破砕術（一連につき）	K678															
			中等度及び軽度のタンパク＜蛋白＞エネルギー性栄養失調（症）	E44$								97	07	胃瘻造設術（経皮的内視鏡下胃瘻造設術、腹腔鏡下胃瘻造設術を含む。）	K664															
			タンパク＜蛋白＞エネルギー性栄養失調（症）に続発する発育遅延	E45								97	97		その他のKｺｰﾄﾞ															
			詳細不明のタンパク＜蛋白＞エネルギー性栄養失調（症）	E46																										
			ビタミンA欠乏症	E50$																										
			脚気	E511																										
			その他のチ＜サイ＞アミン欠乏症の症状発現	E518																										
			チ＜サイ＞アミン欠乏症，詳細不明	E519																										
			ナイアシン欠乏症［ペラグラ］	E52																										
			その他のビタミンB群の欠乏症	E53$																										
			アスコルビン酸欠乏症	E54																										
			ビタミンD欠乏症	E55$																										
			その他のビタミン欠乏症	E56$																										
			食事性カルシウム欠乏症	E58																										
			食事性セレン欠乏症	E59																										
			食事性亜鉛欠乏症	E60																										
			その他の栄養元素欠乏症	E61$																										
			その他の栄養欠乏症	E63$																										
			栄養失調（症）及びその他の栄養欠乏症の続発・後遺症	E64$																										
			限局性脂肪症＜脂肪過多症＞	E65																										
			その他の過栄養＜過剰摂食＞	E67$																										
			過栄養＜過剰摂食＞の続発・後遺症	E68																										
10	0335	代謝障害（その他）	芳香族アミノ酸代謝障害	E70$							手術なし	99	99	手術なし						2	4	酵素補充療法		1	2	胸水、胸膜の疾患（その他）	040190			
			側鎖＜分枝鎖＞アミノ酸代謝及び脂肪酸代謝障害	E71$							手術あり	97	03	脾摘出術	K711					1	3	人工腎臓　その他の場合	J0384	1	2	腎臓または尿路の感染症	110310			
			その他のアミノ酸代謝障害	E72$								97	04	水晶体再建術	K282$					1	2	中心静脈注射	G005							
			乳糖不耐症	E73$								97	06	体外衝撃波胆石破砕術（一連につき）	K678					1	1	人工呼吸	J045$							
			フルクトース＜果糖＞代謝障害	E741								97	07	胃瘻造設術（経皮的内視鏡下胃瘻造設術、腹腔鏡下胃瘻造設術を含む。）	K664															
			ガラクトース代謝障害	E742								97	97		その他のKｺｰﾄﾞ															
			その他の糖質腸吸収障害	E743																										
			ピルベート＜ピルビン酸＞代謝及び糖新生障害	E744																										
			その他の明示された糖質代謝障害	E748																										
			糖質代謝障害，詳細不明	E749																										
			スフィンゴリピド代謝障害及びその他の脂質蓄積障害	E75$																										
			グリコサミノグリカン代謝障害	E76$																										
			糖タンパク＜蛋白＞代謝障害	E77$																										
			レッシュ・ナイハン＜Lesch －Nyhan＞症候群	E791																										
			その他のプリン及びピリミジン代謝障害	E798																										
			プリン及びピリミジン代謝障害，詳細不明	E799																										
			のう＜嚢＞胞線維症	E84$																										
			その他の代謝障害	E88$																										

診断群分類			医療資源を最も投入した傷病名		病態等分類			年齢、出生時体重等			手術					手術・処置等1				手術・処置等2				定義副傷病				重症度等		
MDC	コード	分類名	ICD名称	ICDコード	対応コード	フラグ	病態区分	コード	フラグ	年齢、出生時体重	手術分岐	対応コード	フラグ	点数表名称	区分番号等	対応コード	フラグ	処置等名称	区分番号等	対応コード	フラグ	処置等名称	区分番号等	対応コード	フラグ	疾患名	疾患コードまたはICDコード	対応コード	フラグ	重症度等
			他に分類される疾患における栄養及び代謝障害	E90																										
10	0360	小人症	低身長，他に分類されないもの	E343								99	99	手術なし																
												97	01	骨移植術（軟骨移植術を含む。）	K059$															
												97	97		その他のKコード															
10	0370	アミロイドーシス	アミロイドーシス＜アミロイド症＞	E85$				00	0	15歳以上	手術なし	99	99	手術なし						1	2	カナキヌマブ								
								15	1	15歳未満	手術あり	97	01	血管結紮術　その他のもの	K6072					1	1	タファミジスメグルミン								
												97	97		その他のKコード					1	1	パチシランナトリウム								
10	0380	体液量減少症	体液量減少（症）	E86								99	99	手術なし																
												97	97	手術あり																
10	0391	低カリウム血症	その他のアルドステロン症	E268								99	99	手術なし																
			低カリウム＜K＞血症	E876								97	97	手術あり																
10	0392	カルシウム代謝障害	カルシウム代謝障害	E835							手術なし	99	99	手術なし																
											手術あり	97	97	手術あり																
10	0393	その他の体液・電解質・酸塩基平衡障害	高浸透圧及び高ナトリウム血症	E870							手術なし	99	99	手術なし																
			低浸透圧及び低ナトリウム血症	E871							手術あり	97	97	手術あり																
			アシドーシス	E872																										
			アルカローシス	E873																										
			混合型酸塩基平衡障害	E874																										
			高カリウム＜K＞血症	E875																										
			体液過負荷	E877																										
			その他の電解質及び体液障害，他に分類されないもの	E878																										
11	001x	腎腫瘍	**110011　腎の悪性腫瘍**								手術なし	99	99	手術なし		1	1	造影剤注入手技　動脈造影カテーテル法	E0033$	5	12	ニボルマブ		1	3	肺の悪性腫瘍	040040			
			腎盂を除く腎の悪性新生物＜腫瘍＞	C64							その他の手術あり	97	03	血管塞栓術（頭部、胸腔、腹腔内血管等）	K615$					4	11	IL-2		1	3	骨の悪性腫瘍（脊椎を除く。）	070040			
			腎及び腎盂の続発性悪性新生物＜腫瘍＞	C790								97	04	静脈血栓摘出術	K619$					3	10	テムシロリムス								
			110012　腎の良性腫瘍									97	97		その他のKコード					2	9	パゾパニブ塩酸塩								
			腎尿路の良性新生物＜腫瘍＞，腎	D300							腎（尿管）悪性腫瘍手術等	01	01	腎（尿管）悪性腫瘍手術	K773					2	8	スニチニブリンゴ酸								
			腎尿路の性状不詳又は不明の新生物＜腫瘍＞，腎	D410								01	02	腹腔鏡下腎（尿管）悪性腫瘍手術	K773-2					2	8	エベロリムス								
												01	02	腹腔鏡下小切開腎（尿管）悪性腫瘍手術	K773-3					2	7	アキシチニブ								
												01	02	腎腫瘍凍結・焼灼術（冷凍凝固によるもの）	K773-4					2	7	ソラフェニブトシル酸塩								
												01	02	腹腔鏡下腎悪性腫瘍手術（内視鏡手術用支援機器を用いるもの）	K773-5					1	6	化学療法								
																				1	6	放射線療法								
																				1	5	インターフェロン								
																				1	2	中心静脈注射	G005							
																				1	1	人工呼吸	J045$							
11	002x	性器の悪性腫瘍	**110021　陰茎の悪性腫瘍**								手術なし	99	99	手術なし		1	1	デブリードマン	K002$	2	9	ニボルマブ								
			除茎の悪性新生物＜腫瘍＞	C60$							手術あり	97	11	除茎悪性腫瘍手術	K827$	1	1	分層植皮術	K013$	2	9	ペムブロリズマブ								
			その他及び部位不明の生殖器の上皮内癌，除茎	D074								97	12	リンパ節群郭清術　鼠径部及び股部	K6276	1	1	全層植皮術	K013-2$	2	9	アベルマブ								
			110022　性器の悪性腫瘍									97	13	リンパ節群郭清術　後腹膜	K6277	1	1	皮弁作成術、移動術、切断術、遷延皮弁術	K015$	1	8	化学療法								
			その他及び部位不明の男性生殖器の悪性新生物＜腫瘍＞，男性生殖器の境界部病巣	C638								97	13	リンパ節群郭清術　骨盤	K6278	1	1	動脈（皮）弁術、筋（皮）弁術	K016	1	6	放射線療法								
			その他及び部位不明の男性生殖器の悪性新生物＜腫瘍＞，男性生殖器，部位不明	C639								97	15	骨移植術（軟骨移植術を含む。）	K059$	1	1	遊離皮弁術（顕微鏡下血管柄付きのもの）その他の場合	K0172											
			その他及び部位不明の尿路の悪性新生物＜腫瘍＞，腎尿路の境界部病巣	C688								97	16	尿道下裂形成手術	K819	1	1	複合組織移植術	K019											
			その他及び部位不明の尿路の悪性新生物＜腫瘍＞，尿路，部位不明	C689								97	16	除茎形成術	K819-2	1	1	自家遊離複合組織移植術（顕微鏡下血管柄付きのもの）	K020											
			その他及び部位不明の生殖器の上皮内癌，その他及び部位不明の男性生殖器	D076								97	17	包茎手術	K828$	1	1	粘膜移植術	K021$											
												97	97		その他のKコード	1	1	粘膜弁手術	K021-2$											
																1	1	神経移植術	K198											
																1	1	膀胱瘻造設術	K805											
11	004x	尿道・性器の良性腫瘍	**110041　尿道腫瘍**								手術なし	99	99	手術なし																
			腎尿路の良性新生物＜腫瘍＞，尿道	D304							手術あり	97	01	皮膚、皮下腫瘍摘出術（露出部以外）	K006$															
			尿道粘膜脱	N363								97	02	皮膚、皮下、粘膜下血管腫摘出術（露出部以外）	K004$															
			110042　性器の良性腫瘍（その他）									97	03	分層植皮術	K013$															

診断群分類			医療資源を最も投入した傷病名		病態等分類			年齢、出生時体重等			手術					手術・処置等1				手術・処置等2				定義副傷病				重症度等		
MDC	コード	分類名	ICD名称	ICDコード	対応コード	フラグ	病態区分	コード	フラグ	年齢、出生時体重	手術分岐	対応コード	フラグ	点数表名称	区分番号等	対応コード	フラグ	処置等名称	区分番号等	対応コード	フラグ	処置等名称	区分番号等	対応コード	フラグ	疾患名	疾患コードまたはICDコード	対応コード	フラグ	重症度等
			男性生殖器の良性新生物＜腫瘍＞，陰茎	D290								97	03	全層植皮術	K013-2$															
			男性生殖器の良性新生物＜腫瘍＞，その他の男性生殖器	D297								97	04	外尿道腫瘍切除術	K816															
			男性生殖器の良性新生物＜腫瘍＞，男性生殖器，部位不明	D299								97	05	女子尿道脱手術	K822															
			腎尿路の良性新生物＜腫瘍＞，その他の尿路	D307								97	97		その他のKコード															
			腎尿路の良性新生物＜腫瘍＞，尿路，部位不明	D309																										
			男性生殖器の性状不詳又は不明の新生物＜腫瘍＞，その他の男性生殖器	D407																										
			男性生殖器の性状不詳又は不明の新生物＜腫瘍＞，男性生殖器，部位不明	D409																										
			腎尿路の性状不詳又は不明の新生物＜腫瘍＞，腎盂	D411																										
			腎尿路の性状不詳又は不明の新生物＜腫瘍＞，尿管	D412																										
			腎尿路の性状不詳又は不明の新生物＜腫瘍＞，尿道	D413																										
			腎尿路の性状不詳又は不明の新生物＜腫瘍＞，その他の尿路	D417																										
			腎尿路の性状不詳又は不明の新生物＜腫瘍＞，尿路，部位不明	D419																										
11	0050	後腹膜疾患	後腹膜及び腹膜の続発性悪性新生物＜腫瘍＞	C786							手術なし	99	99	手術なし						1	8	化学療法		1	2	肺炎等	040080			
			後腹膜及び腹膜の軟部組織の良性新生物＜腫瘍＞，後腹膜	D200							その他の手術あり	97	97		その他のKコード					1	6	放射線療法		1	2	誤嚥性肺炎	040081			
			その他及び部位不明の性状不詳又は不明の新生物＜腫瘍＞，後腹膜	D483							後腹膜悪性腫瘍手術等	01	01	後腹膜悪性腫瘍手術	K643					1	2	中心静脈注射	G005	1	3	ヘルニアの記載のない腸閉塞	060210			
												01	01	腹腔鏡下小切開後腹膜悪性腫瘍手術	K643-2					1	1	人工呼吸	J045$	1	3	腹膜炎、腹腔内膿瘍（女性器臓器を除く。）	060370			
												01	02	大網、腸間膜、後腹膜腫瘍摘出術	K642$									1	3	敗血症	180010			
												01	02	腹腔鏡下大網、腸間膜、後腹膜腫瘍摘出術	K642-2															
												01	02	腹腔鏡下小切開後腹膜腫瘍摘出術	K642-3															
												01	03	腎（尿管）悪性腫瘍手術	K773															
												01	03	腹腔鏡下腎（尿管）悪性腫瘍手術	K773-2															
												01	03	腹腔鏡下小切開腎（尿管）悪性腫瘍手術	K773-3															
												01	03	腎腫瘍凝固・焼灼術（冷凍凝固によるもの）	K773-4															
												01	04	試験開腹術	K636															
												01	04	腹腔鏡下試験開腹術	K636-3															
												01	04	腹腔鏡下試験切除術	K636-4															
												01	05	経皮的腎（腎盂）瘻造設術	K775															
												01	05	残存尿管摘出術	K784															
												01	05	尿管剥離術	K784-2															
												01	05	尿管膀胱吻合術	K786															
												01	05	尿管尿管吻合術	K787															
												01	06	リンパ節群郭清術　後腹膜	K6277															
												01	06	リンパ節群郭清術　骨盤	K6278															
11	0060	腎盂・尿管の悪性腫瘍	腎盂の悪性新生物＜腫瘍＞	C65							手術なし	99	99	手術なし		1	1	経皮的腎（腎盂）瘻造設術	K775	2	8	化学療法		1	1	白血球疾患（その他）	130070			
			尿管の悪性新生物＜腫瘍＞	C66							その他の手術あり	97	05	血管塞栓術（頭部、胸腔、腹腔内血管等）	K615$					1	6	放射線療法		1	3	骨の悪性腫瘍（脊椎を除く。）	070040			
			その他及び部位不明の上皮内癌，その他及び部位不明の腎尿路	D091								97	97		その他のKコード					1	2	中心静脈注射	G005							
											腎（尿管）悪性腫瘍手術等	01	01	腎（尿管）悪性腫瘍手術	K773					1	1	人工呼吸	J045$							
												01	02	腹腔鏡下腎（尿管）悪性腫瘍手術	K773-2															
												01	02	腹腔鏡下小切開腎（尿管）悪性腫瘍手術	K773-3															
												01	02	腎腫瘍凝固・焼灼術（冷凍凝固によるもの）	K773-4															
												01	03	経尿道的腎盂尿管腫瘍摘出術	K785															
												01	03	腹腔鏡下小切開尿管腫瘍摘出術	K785-2															
												01	04	膀胱悪性腫瘍手術　経尿道的手術	K8036$															
												01	04	腹腔鏡下膀胱悪性腫瘍手術	K803-2$															
												01	04	腹腔鏡下小切開膀胱悪性腫瘍手術	K803-3$															
												01	06	膀胱単純摘除術　その他のもの	K8012															
												01	07	経皮的腎盂腫瘍切除術（経皮的腎瘻造設術を含む。）	K765															
11	0070	膀胱腫瘍	膀胱の悪性新生物＜腫瘍＞	C67$							手術なし	99	99	手術なし		1	1	血管塞栓術（頭部、胸腔、腹腔内血管等）	K615$	2	8	化学療法		1	1	白血球疾患（その他）	130070			
			その他及び部位不明の尿路の悪性新生物＜腫瘍＞，尿道	C680							その他の手術あり	97	03	尿管皮膚瘻造設術	K790	1	1	経皮的腎（腎盂）瘻造設術	K775	1	6	放射線療法		1	3	ヘルニアの記載のない腸閉塞	060210			
			その他及び部位不明の尿路の悪性新生物＜腫瘍＞，尿道傍腺	C681								97	03	膀胱壁切除術	K799	1	1	膀胱内凝血除去術	K797	1	2	中心静脈注射	G005	1	3	骨の悪性腫瘍（脊椎を除く。）	070040			
			膀胱並びにその他及び部位不明の尿路の続発性悪性新生物＜腫瘍＞	C791								97	03	膀胱憩室切除術	K800	1	1	膀胱瘻造設術	K805	1	1	人工呼吸	J045$	1	3	水腎症等	110420			

診断群分類			医療資源を最も投入した傷病名		病態等分類			年齢、出生時体重等			手術					手術・処置等1				手術・処置等2				定義副傷病				重症度等		
MDC	コード	分類名	ICD名称	ICDコード	対応コード	フラグ	病態区分	コード	フラグ	年齢、出生時体重	手術分岐	対応コード	フラグ	点数表名称	区分番号等	対応コード	フラグ	処置等名称	区分番号等	対応コード	フラグ	処置等名称	区分番号等	対応コード	フラグ	疾患名	疾患コードまたはICDコード	対応コード	フラグ	重症度等
			その他及び部位不明の上皮内癌，膀胱	D090								97	03	膀胱単純摘除術	K801$									1	3	貧血(その他)	130090			
			腎尿路の良性新生物＜腫瘍＞，膀胱	D303								97	03	膀胱腫瘍摘出術	K802															
			腎尿路の性状不詳又は不明の新生物＜腫瘍＞，膀胱	D414								97	03	腹腔鏡下小切開膀胱腫瘍摘出術	K802-4															
												97	03	腹腔鏡下膀胱部分切除術	K802-5															
												97	03	尿膜管摘出術	K804															
												97	03	腹腔鏡下尿膜管摘出術	K804-2															
												97	03	尿道悪性腫瘍摘出術	K817$															
												97	04	経尿道的尿管ステント留置術	K783-2															
												97	05	経尿道的電気凝固術	K800-2															
												97	97		その他のKコード															
											膀胱悪性腫瘍手術　経尿道的手術	02	02	膀胱悪性腫瘍手術　経尿道的手術	K8036$															
											膀胱悪性腫瘍手術　切除等	01	01	膀胱悪性腫瘍手術　切除	K8031															
												01	01	膀胱悪性腫瘍手術　全摘(腸管等を利用して尿路変更を行わないもの)	K8032															
												01	01	膀胱悪性腫瘍手術　全摘(尿管S状結腸吻合を利用して尿路変更を行うもの)	K8033															
												01	01	膀胱悪性腫瘍手術　全摘(回腸又は結腸導管を利用して尿路変更を行うもの)	K8034															
												01	01	膀胱悪性腫瘍手術　全摘(代用膀胱を利用して尿路変更を行うもの)	K8035															
												01	01	腹腔鏡下膀胱悪性腫瘍手術	K803-2$															
												01	01	腹腔鏡下小切開膀胱悪性腫瘍手術	K803-3$															
11	0080	前立腺の悪性腫瘍	前立腺の悪性新生物＜腫瘍＞	C61							手術なし	99	99	手術なし		1	1	前立腺針生検法	D413	7	10	密封小線源治療(一連につき) 組織内照射 前立腺癌に対する永久挿入療法	M0043イ	1	1	骨の悪性腫瘍(脊椎を除く。)	070040			
			その他及び部位不明の男性生殖器の悪性新生物＜腫瘍＞，その他の明示された男性生殖器	C637							その他の手術あり	97	04	経尿道的前立腺手術	K841$					6	9	塩化ラジウム(223Ra)		1	2	肺炎等	040080			
			その他及び部位不明の生殖器の上皮内癌，前立腺	D075								97	04	経尿道的前立腺核出術	K841-5					5	8	カバジタキセル　アセトン付加物		1	2	狭心症、慢性虚血性心疾患	050050			
			前立腺の異形成	N423								97	05	前立腺被膜下摘出術	K840					4	7	アビラテロン酢酸エステル		1	3	水腎症等	110420			
												97	97		その他のKコード					4	6	エンザルタミド								
											経皮的放射線治療用金属マーカー留置術	03	07	経皮的放射線治療用金属マーカー留置術	K007-2					4	6	アパルタミド								
											精巣摘出術	02	03	精巣摘出術	K830					3	5	ドセタキセル水和物								
											前立腺悪性腫瘍手術等	01	01	前立腺悪性腫瘍手術	K843					3	4	化学療法								
												01	02	腹腔鏡下前立腺悪性腫瘍手術	K843-2					2	3	放射線療法								
												01	02	腹腔鏡下小切開前立腺悪性腫瘍手術	K843-3					1	2	中心静脈注射	G005							
												01	06	腹腔鏡下前立腺悪性腫瘍手術(内視鏡手術用支援機器を用いるもの)	K843-4					1	1	人工呼吸	J045$							
11	0100	精巣腫瘍	精巣＜睾丸＞の悪性新生物＜腫瘍＞	C62$							手術なし	99	99	手術なし		1	1	血管塞栓術(頭部、胸腔、腹腔内血管等)	K615$	1	8	化学療法		1	1	白血球疾患(その他)	130070			
			その他及び部位不明の男性生殖器の悪性新生物＜腫瘍＞，精巣上体＜副睾丸＞	C630							その他の手術あり	97	02	精巣上体摘出術	K832	1	1	リンパ節摘出術	K626$	1	6	放射線療法								
			その他及び部位不明の男性生殖器の悪性新生物＜腫瘍＞，精索	C631								97	04	精巣摘出術	K830	1	1	リンパ節群郭清術　後腹膜	K6277	1	2	中心静脈注射	G005							
			その他及び部位不明の男性生殖器の悪性新生物＜腫瘍＞，陰のう＜嚢＞	C632								97	97		その他のKコード	1	1	腹腔鏡下小切開後腹膜リンパ節群郭清術	K627-4	1	1	人工呼吸	J045$							
			良性脂肪腫性新生物＜腫瘍＞(脂肪腫を含む)，精索	D176							精巣悪性腫瘍手術	01	01	精巣悪性腫瘍手術	K833	1	1	リンパ節群郭清術　骨盤	K6278											
			男性生殖器の良性新生物＜腫瘍＞，精巣＜睾丸＞	D292																										
			男性生殖器の良性新生物＜腫瘍＞，精巣上体＜副睾丸＞	D293																										
			男性生殖器の性状不詳又は不明の新生物＜腫瘍＞，精巣＜睾丸＞	D401																										
11	012x	上部尿路疾患	**110121　上部尿路結石**								手術なし	99	99	手術なし		1	1	経皮的腎(腎盂)瘻造設術	K775					1	1	敗血症	180010			
			腎結石性及び尿管結石性閉塞を伴う水腎症	N132							その他の手術あり	97	05	経皮的尿管拡張術(経皮的腎瘻造設術を含む。)	K766															
			腎結石及び尿管結石	N20$								97	05	経皮的腎嚢胞穿刺術	K771															
			110122　上部尿路疾患(その他)									97	05	経皮的腎(腎盂)瘻造設術	K775															
			腎尿路の良性新生物＜腫瘍＞，腎盂	D301								97	05	経尿道的尿管狭窄拡張術	K783															
			腎尿路の良性新生物＜腫瘍＞，尿管	D302								97	05	経尿道的腎盂尿管腫瘍摘出術	K785															
			腎のう＜嚢＞胞，後天性	N281								97	05	腹腔鏡下小切開尿管腫瘍摘出術	K785-2															
			腎及び尿管のその他の明示された障害	N288								97	06	経尿道的尿管ステント留置術	K783-2															
												97	97		その他のKコード															
											体外衝撃波腎・尿管結石破砕術(一連につき)	04	04	体外衝撃波腎・尿管結石破砕術(一連につき)	K768															

診断群分類			医療資源を最も投入した傷病名		病態等分類			年齢、出生時体重等			手術					手術・処置等1				手術・処置等2				定義副傷病				重症度等		
MDC	コード	分類名	ICD名称	ICDコード	対応コード	フラグ	病態区分	コード	フラグ	年齢、出生時体重	手術分岐	対応コード	フラグ	点数表名称	区分番号等	対応コード	フラグ	処置等名称	区分番号等	対応コード	フラグ	処置等名称	区分番号等	対応コード	フラグ	疾患名	疾患コードまたはICDコード	対応コード	フラグ	重症度等
											経皮的尿路結石除去術(経皮的腎瘻造設術を含む。)	03	03	経皮的尿路結石除去術(経皮的腎瘻造設術を含む。)	K764															
											経尿道的尿路結石除去術	02	02	経尿道的尿路結石除去術	K781$															
											腎切石術等	01	01	腎切石術	K763															
												01	01	腎切半術	K759															
												01	01	腎盂切石術	K767															
												01	01	腎摘出術	K772															
												01	01	腹腔鏡下腎摘出術	K772-2															
												01	01	腹腔鏡下小切開腎摘出術	K772-3															
												01	01	尿管切石術	K782$															
11	013x	下部尿路疾患	**110131 下部尿路結石症**					00	0	2歳以上	手術なし	99	99	手術なし						1	4	シンチグラム	E100$							
			下部尿路結石	N21$				02	1	2歳未満	その他の手術あり	97	02	経尿道的尿管凝血除去術(バスケットワイヤーカテーテル使用)	K798-2															
			110132 膀胱尿管逆流症									97	03	尿道結石、異物摘出術	K815$															
			膀胱尿管逆流性尿路疾患	N137								97	97		その他のKコード															
			その他の閉塞性尿路疾患及び逆流性尿路疾患	N138							膀胱結石、異物摘出術 経尿道的手術等	06	08	膀胱結石、異物摘出術 経尿道的手術	K7981															
			閉塞性尿路疾患及び逆流性尿路疾患, 詳細不明	N139								06	09	膀胱水圧拡張術	K800-3															
			先天性膀胱尿管腎逆流	Q627								06	09	尿失禁手術	K823$															
			110133 神経因性膀胱									06	09	腹腔鏡下尿失禁手術	K823-4															
			馬尾症候群	G834								06	09	人工尿道括約筋植込・置換術	K823-5															
			神経因性膀胱(機能障害), 他に分類されないもの	N31$							膀胱結石、異物摘出術 膀胱高位切開術	05	01	膀胱結石、異物摘出術 膀胱高位切開術	K7982															
			110134 下部尿路の炎症								尿管膀胱吻合術等	03	05	尿管膀胱吻合術	K786															
			尿路性器のクラミジア感染症, 詳細不明	A562								03	06	膀胱尿管逆流手術	K809-2															
			膀胱炎	N30$								03	06	腹腔鏡下膀胱内手術	K809-3															
			尿道炎及び尿道症候群	N34$							尿道狭窄内視鏡手術等	02	04	尿道狭窄内視鏡手術	K821															
			110135 尿道狭窄									02	04	外尿道口切開術	K814															
			尿道狭窄	N35$								02	04	尿道狭窄拡張術(尿道バルーンカテーテル)	K821-2															
			処置後尿道狭窄	N991								02	04	尿道ステント前立腺部尿道拡張術	K821-3															
			110136 尿失禁								尿道形成手術	01	07	尿道形成手術	K818$															
			緊張性<腹圧性>尿失禁	N393																										
			その他の明示された尿失禁	N394																										
11	0200	前立腺肥大症等	男性生殖器の良性新生物<腫瘍>, 前立腺	D291							手術なし	99	99	手術なし		1	1	前立腺針生検法	D413											
			男性生殖器の性状不詳又は不明の新生物<腫瘍>, 前立腺	D400							その他の手術あり	97	97		その他のKコード															
			前立腺肥大(症)	N40							経尿道的前立腺手術等	02	02	経尿道的前立腺手術	K841$															
												02	02	経尿道的レーザー前立腺切除術	K841-2$															
												02	02	経尿道的前立腺核出術	K841-5															
											前立腺被膜下摘出術	01	01	前立腺被膜下摘出術	K840															
11	022x	男性生殖器疾患	**110221 男性生殖器炎症性疾患**								手術なし	99	99	手術なし										1	3	2型糖尿病(糖尿病性ケトアシドーシスを除く。)(末梢循環不全なし。)	100070			
			前立腺の炎症性疾患	N41$							その他の手術あり	97	06	停留精巣固定術	K836									1	3	前立腺肥大症等	110200			
			精巣<睾丸>炎及び精巣上体<副睾丸>炎	N45$								97	07	精巣摘出術	K830															
			110222 陰茎・包皮の疾患									97	08	精巣上体摘出術	K832															
			過長包皮, 包茎及びかん<嵌>頓包茎	N47								97	09	精管切断、切除術(両側)	K829															
			陰茎のその他の障害	N48$								97	10	前立腺臓瘍切開術	K839															
			110223 陰嚢内疾患(悪性、炎症性疾患を除く。)									97	97		その他のKコード															
			男性生殖器の良性新生物<腫瘍>, 除のう<嚢>	D294							包茎手術	04	05	包茎手術	K828$															
			除のう<嚢>静脈瘤	I861							精索静脈瘤手術等	03	03	精索静脈瘤手術	K834															
			精巣<睾丸>水瘤及び精液瘤	N43$								03	03	腹腔鏡下内精巣静脈結紮術	K834-2															
			精巣<睾丸>捻転	N44								03	03	顕微鏡下精索静脈瘤手術	K834-3															
			110224 男性生殖器の障害								除嚢水腫手術等	02	02	除嚢水腫手術	K835$															
			男性不妊(症)	N46								02	02	ヘルニア手術 鼠径ヘルニア	K6335															
			男性生殖器のその他の明示された障害	N508								02	02	腹腔鏡下鼠径ヘルニア手術(両側)	K634															
											精索捻転手術	01	01	精索捻転手術	K838$															
11	0260	ネフローゼ症候群	ネフローゼ症候群	N04$				00	0	2歳以上	手術なし	99	99	手術なし		1	1	経皮的針生検法	D412	3	6	リツキシマブ								
								02	1	2歳未満	手術あり	97	01	動脈形成術、吻合術 その他の動脈	K6105					2	5	血漿交換療法	J039							
												97	97		その他のKコード					1	3	人工腎臓 その他の場合	J0384							
11	0270	急速進行性腎炎症候群	急速進行性腎炎症候群	N01$				00	0	2歳以上	手術なし	99	99	手術なし		1	1	動脈形成術、吻合術 その他の動脈	K6105	3	5	血漿交換療法	J039							

診断群分類			医療資源を最も投入した傷病名		病態等分類			年齢、出生時体重等			手術					手術・処置等1				手術・処置等2				定義副傷病				重症度等		
MDC	コード	分類名	ICD名称	ICDコード	対応コード	フラグ	病態区分	コード	フラグ	年齢、出生時体重	手術分岐	対応コード	フラグ	点数表名称	区分番号等	対応コード	フラグ	処置等名称	区分番号等	対応コード	フラグ	処置等名称	区分番号等	対応コード	フラグ	疾患名	疾患コードまたはICDコード	対応コード	フラグ	重症度等
								02	1	2歳未満	手術あり	97	97	手術あり						1	3	人工腎臓 その他の場合	J0384							
11	0275	急性腎炎症候群	急性腎炎症候群	N00$				00	0	2歳以上		99	99	手術なし		1	1	動脈形成術、吻合術 その他の動脈	K6105											
								02	1	2歳未満		97	97	手術あり																
11	0280	慢性腎炎症候群・慢性間質性腎炎・慢性腎不全	腎不全を伴う高血圧性腎疾患	I120				00	0	2歳以上	手術なし	99	99	手術なし		1	1	経皮的針生検法	D412	4	6	血漿交換療法	J039	1	1	肺炎等	040080			
			腎不全を伴わない高血圧性腎疾患	I129				02	1	2歳未満	その他の手術あり	97	97		その他のKコード					3	5	持続緩徐式血液濾過	J038-2	1	1	誤嚥性肺炎	040081			
			反復性及び持続性血尿	N02$							内シャント血栓除去術等	03	06	内シャント血栓除去術	K608-3					2	4	腹膜灌流 連続携行式腹膜灌流	J0421	1	3	胸水、胸膜の疾患(その他)	040190			
			慢性腎炎症候群	N03$								03	07	経皮的シャント拡張術・血栓除去術	K616-4					1	3	人工腎臓 その他の場合	J0384	1	3	敗血症	180010			
			詳細不明の腎炎症候群	N05$								03	08	血管結紮術 その他のもの	K6072															
			明示された形態学的病変を伴う単独タンパク<蛋白>尿	N06$							動脈形成術、吻合術 その他の動脈等	02	02	動脈形成術、吻合術 その他の動脈	K6105															
			遺伝性腎症<ネフロパシー>, 他に分類されないもの	N07$								02	03	内シャント又は外シャント設置術	K610-3															
			他に分類される疾患における糸球体障害	N08$								02	04	血管移植術、バイパス移植術 その他の動脈	K6147															
			慢性尿細管間質性腎炎	N11$								02	05	上腕動脈表在化法	K607-3															
			尿細管間質性腎炎, 急性又は慢性と明示されないもの	N12							連続携行式腹膜灌流用カテーテル腹腔内留置術	01	01	連続携行式腹膜灌流用カテーテル腹腔内留置術	K635-3															
			薬物及び重金属により誘発された尿細管間質及び尿細管の病態	N14$																										
			慢性腎臓病, ステージ3	N183																										
			慢性腎臓病, ステージ4	N184																										
			慢性腎臓病, ステージ5	N185																										
			慢性腎臓病, 詳細不明	N189																										
			持続性タンパク<蛋白>尿, 詳細不明	N391																										
			起立性タンパク<蛋白>尿, 詳細不明	N392																										
11	0290	急性腎不全	肝腎症候群	K767							手術なし	99	99	手術なし						3	5	持続緩徐式血液濾過	J038-2	1	1	誤嚥性肺炎	040081			
			急性腎不全	N17$							その他の手術あり	97	02	動脈形成術、吻合術 その他の動脈	K6105					1	3	人工腎臓 その他の場合	J0384	1	3	肺炎等	040080			
												97	97		その他のKコード															
											経皮的腎(腎盂)瘻造設術等	01	01	経皮的腎(腎盂)瘻造設術	K775															
												01	01	経尿道的尿管ステント留置術	K783-2															
												01	01	経尿道的尿管ステント抜去術	K783-3															
												01	01	膀胱結石、異物摘出術 経尿道的手術	K7981															
												01	01	経尿道的尿管凝血除去術(バスケットワイヤーカテーテル使用)	K798-2															
11	0310	腎臓または尿路の感染症	急性尿細管間質性腎炎	N10							手術なし	99	99	手術なし										1	1	誤嚥性肺炎	040081			
			膿腎(症)	N136							その他の手術あり	97	02	腎摘出術	K772															
			腎膿瘍及び腎周囲膿瘍	N151								97	02	腹腔鏡下腎摘出術	K772-2															
			尿路感染症, 部位不明	N390								97	02	腹腔鏡下小切開腎摘出術	K772-3															
												97	03	腎周囲膿瘍切開術	K758															
												97	97		その他のKコード															
											経皮的腎(腎盂)瘻造設術等	01	01	経皮的腎(腎盂)瘻造設術	K775															
												01	01	経尿道的尿管ステント留置術	K783-2															
11	0320	腎、泌尿器の疾患(その他)	腎静脈の塞栓症及び血栓症	I823				00	0	6歳以上	手術なし	99	99	手術なし		1	1	シンチグラム	E100$											
			バルカン<Balkan>腎症<ネフロパシー>	N150				06	1	6歳未満	その他の手術あり	97	97		その他のKコード															
			その他の明示された腎尿細管間質性疾患	N158							瘢痕拘縮形成手術等	01	01	瘢痕拘縮形成手術	K010$															
			腎尿細管間質性疾患, 詳細不明	N159								01	02	尿道下裂形成手術	K819															
			他に分類される疾患における腎尿細管間質性障害	N16$								01	02	陰茎形成術	K819-2															
			慢性腎臓病, ステージ1	N181								01	03	分層植皮術	K013$															
			慢性腎臓病, ステージ2	N182								01	03	全層植皮術	K013-2$															
			詳細不明の腎不全	N19								01	04	皮弁作成術、移動術、切断術、遷延皮弁術	K015$															
			他に分類される疾患における尿路結石	N22$								01	05	副甲状腺(上皮小体)腺腫過形成手術	K464$															
			詳細不明の腎仙痛	N23								01	06	腎盂形成手術	K778															
			腎尿細管機能障害から生じた障害	N25$								01	06	腹腔鏡下腎盂形成手術	K778-2															
			詳細不明の萎縮腎	N26								01	07	腎摘出術	K772															
			原因不明の矮小腎	N27$								01	07	腹腔鏡下腎摘出術	K772-2															
			腎及び尿管の障害, 詳細不明	N289								01	07	腹腔鏡下小切開腎摘出術	K772-3															
			他に分類される疾患における腎及び尿管のその他の障害	N29$								01	09	経皮的腎(腎盂)瘻造設術	K775															

診断群分類			医療資源を最も投入した傷病名		病態等分類			年齢、出生時体重等			手術					手術・処置等1				手術・処置等2				定義副傷病				重症度等		
MDC	コード	分類名	ICD名称	ICDコード	対応コード	フラグ	病態区分	コード	フラグ	年齢、出生時体重	手術分岐	対応コード	フラグ	点数表名称	区分番号等	対応コード	フラグ	処置等名称	区分番号等	対応コード	フラグ	処置等名称	区分番号等	対応コード	フラグ	疾患	疾患コードまたはICDコード	対応コード	フラグ	重症度等
			その他の膀胱障害	N32$								01	10	経尿道的尿管狭窄拡張術	K783															
			他に分類される疾患における膀胱障害	N33$								01	11	小腸結腸内視鏡的止血術	K722															
			尿道瘻	N360								01	12	尿管切石術	K782$															
			尿道憩室	N361								01	13	尿管口形成手術	K794															
			尿道小丘	N362								01	14	動脈形成術、吻合術　その他の動脈	K6105															
			尿道のその他の明示された障害	N368								01	16	経皮的腎盂腫瘍切除術(経皮的腎瘻造設術を含む。)	K765															
			尿道の障害，詳細不明	N369								01	17	経尿道的腎盂尿管腫瘍摘出術	K785															
			他に分類される疾患における尿道の障害	N37$								01	17	腹腔鏡下小切開尿管腫瘍摘出術	K785-2															
			尿路系のその他の明示された障害	N398								01	18	膀胱腫瘍摘出術	K802															
			尿路系の障害，詳細不明	N399								01	18	腹腔鏡下小切開膀胱腫瘍摘出術	K802-4															
			前立腺結石	N420								01	18	腹腔鏡下膀胱部分切除術	K802-5															
			前立腺のうっ血及び出血	N421								01	19	膀胱壁切除術	K799															
			前立腺の萎縮	N422								01	20	膀胱単純摘除術	K801$															
			前立腺のその他の明示された障害	N428								01	21	試験開腹術	K636															
			前立腺の障害，詳細不明	N429								01	21	腹腔鏡下試験開腹術	K636-3															
			男性生殖器の炎症性障害，他に分類されないもの	N49$								01	21	腹腔鏡下試験切除術	K636-4															
			精巣＜睾丸＞の萎縮	N500								01	22	尿失禁手術	K823$															
			男性生殖器の血管障害	N501								01	22	腹腔鏡下尿失禁手術	K823-4															
			男性生殖器の障害，詳細不明	N509								01	23	膀胱瘻造設術	K805															
			他に分類される疾患における男性生殖器の障害	N51$								01	24	尿道形成手術	K818$															
			処置後腎不全	N990								01	24	尿道狭窄拡張術(尿道バルーンカテーテル)	K821-2															
			(手)術後瘢痕癒着	N992								01	25	尿道狭窄内視鏡手術	K821															
			子宮切除後膣(壁)脱	N993								01	25	尿道ステント前立腺部尿道拡張術	K821-3															
			処置後骨盤腹膜癒着	N994								01	26	外尿道腫瘍切除術	K816															
			尿路の外部ストマの機能不全	N995								01	27	尿道周囲膿瘍切開術	K813															
			腎尿路生殖器系のその他の処置後障害	N998								01	28	精巣摘出術	K830															
			腎尿路生殖器系の処置後障害，詳細不明	N999								01	29	膀胱結石、異物摘出術　経尿道的手術	K7981															
			尿管の無発生	Q624								01	29	経尿道的尿管凝血除去術(バスケットワイヤーカテーテル使用)	K798-2															
			尿管のその他の先天奇形	Q628								01	30	尿道結石、異物摘出術	K815$															
												01	31	経尿道的尿路結石除去術	K781$															
11	0420	水腎症等	尿管腎盂移行部閉塞を伴う水腎症	N130							手術なし	99	99	手術なし						1	4	シンチグラム	E100$	1	2	前立腺肥大症等	110200			
			尿管狭窄を伴う水腎症，他に分類されないもの	N131							その他の手術あり	97	04	経尿道的尿管狭窄拡張術	K783									1	3	急性腎不全	110290			
			その他及び詳細不明の水腎症	N133								97	05	経皮的尿管拡張術(経皮的腎瘻造設術を含む。)	K766															
			水尿管(症)	N134								97	06	経皮的腎(腎盂)瘻造設術	K775															
			水腎症を伴わない尿管の屈曲及び狭窄	N135								97	06	膀胱結石、異物摘出術　経尿道的手術	K7981															
												97	97		その他のKコード															
											経尿道的尿管ステント留置術等	02	03	経尿道的尿管ステント留置術	K783-2															
												02	03	経尿道的尿管ステント抜去術	K783-3															
											腎摘出術等	01	01	腎摘出術	K772															
												01	01	腹腔鏡下腎摘出術	K772-2															
												01	01	腹腔鏡下小切開腎摘出術	K772-3															
												01	02	腎盂形成手術	K778															
												01	02	腹腔鏡下腎盂形成手術	K778-2															
11	0430	腎動脈塞栓症	腎虚血及び腎梗塞	N280				00	0	6歳以上		99	99	手術なし																
								06	1	6歳未満		97	01	動脈形成術、吻合術　腹腔内動脈(大動脈を除く。)	K6103															
												97	97		その他のKコード															
12	0010	卵巣・子宮附属器の悪性腫瘍	卵巣の悪性新生物＜腫瘍＞	C56							手術なし	99	99	手術なし						7	11	ペバシズマブ		1	1	ヘルニアの記載のない腸閉塞	060210			
			その他及び部位不明の女性生殖器の悪性新生物＜腫瘍＞	C57$							その他の手術あり	97	02	試験開腹術	K636					6	10	ドキソルビシン塩酸塩リポソーム製剤		1	1	白血球疾患(その他)	130070			
			卵巣の続発性悪性新生物＜腫瘍＞	C796								97	02	腹腔鏡下試験開腹術	K636-3					5	9	カルボプラチン+ドセタキセル水和物あり		1	2	脳腫瘍	010010			
												97	02	腹腔鏡下試験切除術	K636-4					5	9	カルボプラチン+パクリタキセルあり		1	2	胸水、胸膜の疾患(その他)	040190			
												97	97		その他のKコード					4	8	化学療法ありかつ放射線療法なし								
											子宮附属器悪性腫瘍手術(両側)等	01	01	子宮附属器悪性腫瘍手術(両側)	K889					3	7	化学療法ありかつ放射線療法あり								
												01	01	リンパ節群郭清術　後腹膜	K6277					2	6	化学療法なしかつ放射線療法あり								
												01	01	リンパ節群郭清術　骨盤	K6278					1	2	中心静脈注射	G005							
												01	01	大網切除術	K641					1	1	人工呼吸	J045$							
												01	01	骨盤内臓全摘術	K645															
												01	01	直腸切除・切断術　低位前方切除術	K7402															
												01	01	子宮全摘術	K877															

診断群分類			医療資源を最も投入した傷病名		病態等分類			年齢、出生時体重等			手術					手術・処置等1				手術・処置等2				定義副傷病				重症度等		
MDC	コード	分類名	ICD名称	ICDコード	対応コード	フラグ	病態区分	コード	フラグ	年齢、出生時体重	手術分岐	対応コード	フラグ	点数表名称	区分番号等	対応コード	フラグ	処置等名称	区分番号等	対応コード	フラグ	処置等名称	区分番号等	対応コード	フラグ	疾患名	疾患コードまたはICDコード	対応コード	フラグ	重症度等
												01	01	子宮附属器腫瘍摘出術(両側)	K888$															
												01	01	卵管全摘除術、卵管腫瘤全摘除術、子宮卵管留血腫手術(両側)	K888-2$															
12	002x	子宮頸・体部の悪性腫瘍	**120021 子宮頸部の悪性腫瘍**								手術なし	99	99	手術なし						5	9	ベバシズマブ		1	1	ヘルニアの記載のない腸閉塞	060210			
			子宮頸部の悪性新生物＜腫瘍＞	C53$							その他の手術あり	97	04	試験開腹術	K636					5	9	トラベクテジン		1	1	白血球疾患(その他)	130070			
			子宮頸(部)の上皮内癌	D06$								97	04	腹腔鏡下試験開腹術	K636-3					4	8	化学療法ありかつ放射線療法なし		1	2	腎臓または尿路の感染症	110310			
			子宮頸(部)の異形成	N87$								97	04	腹腔鏡下試験切除術	K636-4					3	7	化学療法ありかつ放射線療法あり		1	2	子宮・子宮附属器の炎症性疾患	120110			
			120022 子宮体部の悪性腫瘍									97	97		その他のKコード					2	6	化学療法なしかつ放射線療法あり		1	3	静脈・リンパ管疾患	050180			
			子宮体部の悪性新生物＜腫瘍＞	C54$							子宮内膜掻爬術	03	03	子宮内膜掻爬術	K861					1	2	中心静脈注射	G005	1	3	骨の悪性腫瘍(脊椎を除く。)	070040			
			その他及び部位不明の生殖器の上皮内癌, 子宮内膜	D070							子宮頸部(腟部)切除術等	02	02	子宮頸部(腟部)切除術	K867					1	1	人工呼吸	J045$	1	3	下部尿路疾患	11013x			
			120023 子宮の悪性腫瘍(その他)									02	02	子宮頸部摘出術(腟部切断術を含む。)	K867-3									1	3	水腎症等	110420			
			子宮の悪性新生物＜腫瘍＞, 部位不明	C55								02	02	子宮頸部異形成上皮又は上皮内癌レーザー照射治療	K867-4															
			その他及び部位不明の生殖器の上皮内癌, その他及び部位不明の女性生殖器	D073							子宮悪性腫瘍手術等	01	01	子宮悪性腫瘍手術	K879															
												01	01	腹腔鏡下子宮悪性腫瘍手術	K879-2															
												01	01	リンパ節群郭清術 後腹膜	K6277															
												01	01	リンパ節群郭清術 骨盤	K6278															
												01	01	骨盤内臓全摘術	K645															
												01	01	子宮全摘術	K877															
12	0030	外陰の悪性腫瘍	外陰(部)の悪性新生物＜腫瘍＞	C51$							手術なし	99	99	手術なし		1	2	皮弁作成術、移動術、切断術、遷延皮弁術	K015$	4	9	ニボルマブ								
			その他及び部位不明の生殖器の上皮内癌, 外陰部	D071							手術あり	97	01	皮膚悪性腫瘍切除術	K007$	1	2	動脈(皮)弁術、筋(皮)弁術	K016	4	9	ペムブロリズマブ								
			軽度外陰異形成	N900								97	01	女子外性器悪性腫瘍手術	K850$	1	2	遊離皮弁術(顕微鏡下血管柄付きのもの)その他の場合	K0172	4	9	アベルマブ								
			中等度外陰異形成	N901								97	02	女子外性器腫瘍摘出術	K849	1	2	複合組織移植術	K019	3	8	化学療法ありかつ放射線療法なし								
			高度外陰異形成, 他に分類されないもの	N902								97	97		その他のKコード	1	2	自家遊離複合組織移植術(顕微鏡下血管柄付きのもの)	K020	2	6	放射線療法								
			外陰異形成, 詳細不明	N903												1	2	粘膜移植術	K021$	1	2	中心静脈注射	G005							
			外陰の白斑症＜ロイコプラキー＞	N904												1	2	粘膜弁手術	K021-2$	1	1	人工呼吸	J045$							
																1	1	分層植皮術	K013$											
																1	1	全層植皮術	K013-2$											
12	0040	腟の悪性腫瘍	腟の悪性新生物＜腫瘍＞	C52							手術なし	99	99	手術なし		1	2	皮弁作成術、移動術、切断術、遷延皮弁術	K015$	4	9	ニボルマブ								
			その他及び部位不明の生殖器の上皮内癌, 腟	D072							手術あり	97	01	腟壁悪性腫瘍手術	K857	1	2	動脈(皮)弁術、筋(皮)弁術	K016	4	9	ペムブロリズマブ								
			軽度腟異形成	N890								97	01	子宮全摘術	K877	1	2	遊離皮弁術(顕微鏡下血管柄付きのもの)その他の場合	K0172	4	9	アベルマブ								
			中等度腟異形成	N891								97	02	腟壁腫瘍摘出術	K856	1	2	複合組織移植術	K019	3	8	化学療法ありかつ放射線療法なし								
			高度腟異形成, 他に分類されないもの	N892								97	97		その他のKコード	1	2	自家遊離複合組織移植術(顕微鏡下血管柄付きのもの)	K020	2	6	放射線療法								
			腟異形成, 詳細不明	N893												1	2	粘膜移植術	K021$	1	2	中心静脈注射	G005							
			腟の白斑症＜ロイコプラキー＞	N894												1	2	粘膜弁手術	K021-2$	1	1	人工呼吸	J045$							
																1	2	造腟術、腟閉鎖症術	K859$											
																1	1	分層植皮術	K013$											
																1	1	全層植皮術	K013-2$											
12	0050	絨毛性疾患	胎盤の悪性新生物＜腫瘍＞	C58							手術なし	99	99	手術なし						1	8	化学療法								
			女性生殖器の性状不詳又は不明の新生物＜腫瘍＞, 胎盤	D392							その他の手術あり	97	01	子宮全摘術	K877															
			胞状奇胎	O01$								97	97		その他のKコード															
											胞状奇胎除去術等	01	02	胞状奇胎除去術	K911															
												01	02	子宮内膜掻爬術	K861															
12	0060	子宮の良性腫瘍	子宮平滑筋腫	D25$							手術なし	99	99	手術なし						1	1	人工呼吸	J045$							
			子宮のその他の良性新生物＜腫瘍＞	D26$							その他の手術あり	97	97		その他のKコード															
			女性生殖器の性状不詳又は不明の新生物＜腫瘍＞, 子宮	D390							腹腔鏡下腟式子宮全摘術等	02	02	腹腔鏡下腟式子宮全摘術	K877-2															
												02	02	腹腔鏡下子宮筋腫摘出(核出)術	K872-2															
												02	03	子宮鏡下子宮内膜焼灼術	K863-3															
												02	03	子宮鏡下有茎粘膜下筋腫切出術、子宮内膜ポリープ切除術	K872-3															

診断群分類			医療資源を最も投入した傷病名		病態等分類			年齢、出生時体重等			手術					手術・処置等1				手術・処置等2				定義副傷病				重症度等		
MDC	コード	分類名	ICD名称	ICDコード	対応コード	フラグ	病態区分	コード	フラグ	年齢、出生時体重	手術分岐	対応コード	フラグ	点数表名称	区分番号等	対応コード	フラグ	処置等名称	区分番号等	対応コード	フラグ	処置等名称	区分番号等	対応コード	フラグ	疾患名	疾患コードまたはICDコード	対応コード	フラグ	重症度等
												02	03	子宮鏡下子宮筋腫摘出術	K873															
											子宮全摘術等	01	01	子宮全摘術	K877															
												01	01	子宮息肉様筋腫摘出術(腟式)	K871															
												01	01	子宮筋腫摘出(核出)術 腹式	K8721															
												01	01	子宮筋腫摘出(核出)術 腟式	K8722															
												01	01	子宮腟上部切断術	K876															
												01	01	腹腔鏡下子宮腟上部切断術	K876-2															
												01	01	広靭帯内腫瘍摘出術	K878															
												01	01	腹腔鏡下広靭帯内腫瘍摘出術	K878-2															
12	0070	卵巣の良性腫瘍	卵巣の良性新生物<腫瘍>	D27							手術なし	99	99	手術なし						1	1	人工呼吸	J045$	1	3	水腎症等	110420			
			女性生殖器の性状不詳又は不明の新生物<腫瘍>, 卵巣	D391							その他の手術あり	97	97		その他のKコード															
											卵巣部分切除術(腟式を含む。) 腹腔鏡によるもの等	02	02	卵巣部分切除術(腟式を含む。) 腹腔鏡によるもの	K8872															
												02	02	腟式卵巣嚢腫内容排除術	K885															
												02	02	経皮的卵巣嚢腫内容排除術	K885-2															
												02	02	卵管結紮術(腟式を含む。)(両側) 腹腔鏡によるもの	K887-22															
												02	02	卵管口切開術 腹腔鏡によるもの	K887-32															
												02	02	腹腔鏡下多嚢胞性卵巣焼灼術	K887-4															
												02	02	子宮附属器腫瘍摘出術(両側) 腹腔鏡によるもの	K8882															
												02	02	卵管全摘除術、卵管腫瘤全摘除術、子宮卵管留血腫手術(両側) 腹腔鏡によるもの	K888-22															
											卵巣部分切除術(腟式を含む。) 開腹によるもの等	01	01	卵巣部分切除術(腟式を含む。) 開腹によるもの	K8871															
												01	01	子宮腟上部切断術	K876															
												01	01	腹腔鏡下子宮腟上部切断術	K876-2															
												01	01	子宮全摘術	K877															
												01	01	広靭帯内腫瘍摘出術	K878															
												01	01	腹腔鏡下広靭帯内腫瘍摘出術	K878-2															
												01	01	卵管結紮術(腟式を含む。)(両側) 開腹によるもの	K887-21															
												01	01	卵管口切開術 開腹によるもの	K887-31															
												01	01	子宮附属器腫瘍摘出術(両側) 開腹によるもの	K8881															
												01	01	卵管全摘除術、卵管腫瘤全摘除術、子宮卵管留血腫手術(両側) 開腹によるもの	K888-21															
12	0080	女性生殖器の良性腫瘍(その他)	その他及び部位不明の女性生殖器の良性新生物<腫瘍>	D28$							手術なし	99	99	手術なし		1	2	皮弁作成術、移動術、切断術、遷延皮弁術	K015$	1	1	人工呼吸	J045$							
			女性生殖器の性状不詳又は不明の新生物<腫瘍>, その他の女性生殖器	D397							手術あり	97	01	腟壁腫瘍摘出術	K856	1	2	動脈(皮)弁術、筋(皮)弁術	K016											
			女性生殖器の性状不詳又は不明の新生物<腫瘍>, 女性生殖器, 部位不明	D399								97	01	子宮附属器腫瘍摘出術(両側)	K888$	1	2	遊離皮弁術(顕微鏡下血管柄付きのもの) その他の場合	K0172											
												97	01	卵管全摘除術、卵管腫瘤全摘除術、子宮卵管留血腫手術(両側)	K888-2$	1	2	複合組織移植術	K019											
												97	02	輪状処女膜切除術	K847	1	2	粘膜移植術	K021$											
												97	02	バルトリン腺嚢胞腫瘍摘出術(造袋術を含む。)	K848	1	2	粘膜弁手術	K021-2$											
												97	03	皮膚、皮下腫瘍摘出術(露出部以外)	K006$	1	2	造腟術、腟閉鎖症術	K859$											
												97	97		その他のKコード	1	1	分層植皮術	K013$											
																1	1	全層植皮術	K013-2$											
12	0090	生殖器脱出症	女性性器脱	N81$							手術なし	99	99	手術なし						1	1	人工呼吸	J045$							
											手術あり	97	01	直腸脱手術 腹会陰からのもの(腸切除を含む。)	K7424															
												97	01	子宮脱手術	K865$															
												97	01	子宮全摘術	K877															
												97	02	直腸瘤手術	K741-2															
												97	02	膀胱脱手術	K802-2$															
												97	02	腹腔鏡下膀胱脱手術	K802-6															
												97	02	会陰形成手術	K851$															
												97	02	腟壁裂創縫合術(分娩時を除く。) 腟円蓋に及ぶ裂創	K8523															
												97	02	腟閉鎖術	K853$															
												97	02	腟壁形成手術	K860															
												97	02	腟断端挙上術(腟式、腹式)	K860-2															
												97	02	腹腔鏡下仙骨腟固定術	K865-2															
												97	97		その他のKコード															
12	0100	子宮内膜症	子宮の子宮内膜症	N800							手術なし	99	99	手術なし						1	1	人工呼吸	J045$	1	3	ヘルニアの記載のない腸閉塞	060210			

診断群分類			医療資源を最も投入した傷病名		病態等分類			年齢、出生時体重等			手術					手術・処置等1				手術・処置等2				定義副傷病				重症度等		
MDC	コード	分類名	ICD名称	ICDコード	対応コード	フラグ	病態区分	コード	フラグ	年齢、出生時体重	手術分岐	対応コード	フラグ	点数表名称	区分番号等	対応コード	フラグ	処置等名称	区分番号等	対応コード	フラグ	処置等名称	区分番号等	対応コード	フラグ	疾患名	疾患コードまたはICDコード	対応コード	フラグ	重症度等
			卵巣の子宮内膜症	N801							その他の手術あり	97	97		その他のKコード															
			卵管の子宮内膜症	N802							腹腔鏡下腟式子宮全摘術等	02	02	腹腔鏡下腟式子宮全摘術	K877-2															
			骨盤腹膜の子宮内膜症	N803								02	03	腹腔鏡下子宮内膜症病巣除去術	K863															
			直腸腟中隔及び腟の子宮内膜症	N804								02	03	子宮附属器癒着剥離術(両側) 腹腔鏡によるもの	K8862															
			臍の子宮内膜症	N805								02	04	腟式卵巣嚢腫内容排除術	K885															
			皮膚瘢痕における子宮内膜症	N806								02	04	卵巣部分切除術(腟式を含む。)	K887$															
			その他の子宮内膜症	N808								02	04	卵管口切開術	K887-3$															
			子宮内膜症，詳細不明	N809							子宮全摘術等	01	01	子宮全摘術	K877															
												01	01	子宮附属器癒着剥離術(両側) 開腹によるもの	K8861															
												01	01	子宮附属器腫瘍摘出術(両側)	K888$															
												01	01	卵管全摘除術、卵管腫瘤全摘除術、子宮卵管留血腫手術(両側)	K888-2$															
12	0110	子宮・子宮附属器の炎症性疾患	卵管炎及び卵巣炎	N70$							手術なし	99	99	手術なし						1	1	人工呼吸	J045$	1	2	2型糖尿病(糖尿病性ケトアシドーシスを除く。)(末梢循環不全なし。)	100070			
			子宮の炎症性疾患，子宮頚(部)を除く	N71$							その他の手術あり	97	03	卵管形成手術(卵管・卵巣移植、卵管架橋等)	K890									1	3	腹膜炎、腹腔内膿瘍(女性器臓器を除く。)	060370			
			子宮頚(部)の炎症性疾患	N72								97	03	腹腔鏡下卵管形成術	K890-3															
			その他の女性骨盤炎症性疾患	N73$								97	04	卵管鏡下卵管形成術	K890-2															
			他に分類される疾患における女性骨盤炎症性障害	N74$								97	97		その他のKコード															
											骨盤腹膜外膿瘍切開排膿術等	02	02	骨盤腹膜外膿瘍切開排膿術	K638															
												02	02	限局性腹腔膿瘍手術 ダグラス窩膿瘍	K6372															
												02	02	経皮的腹腔膿瘍ドレナージ術	K637-2															
												02	02	急性汎発性腹膜炎手術	K639															
												02	02	腹腔鏡下汎発性腹膜炎手術	K639-3															
												02	02	腟式子宮旁結合織炎(膿瘍)切開術	K854															
												02	02	後腟円蓋切開(異所性妊娠)	K854-2															
												02	02	子宮附属器癒着剥離術(両側)	K886$															
											子宮全摘術等	01	01	子宮全摘術	K877															
												01	01	子宮附属器腫瘍摘出術(両側)	K888$															
												01	01	卵管全摘除術、卵管腫瘤全摘除術、子宮卵管留血腫手術(両側)	K888-2$															
12	0120	卵巣・卵管・広間膜の非炎症性疾患	卵巣，卵管及び子宮広間膜の非炎症性障害	N83$							手術なし	99	99	手術なし						1	1	人工呼吸	J045$							
											手術あり	97	01	子宮附属器癒着剥離術(両側)	K886$															
												97	01	卵巣部分切除術(腟式を含む。)	K887$															
												97	01	卵管結紮術(腟式を含む。)(両側)	K887-2$															
												97	01	卵管口切開術	K887-3$															
												97	01	子宮附属器腫瘍摘出術(両側)	K888$															
												97	01	卵管全摘除術、卵管腫瘤全摘除術、子宮卵管留血腫手術(両側)	K888-2$															
												97	97		その他のKコード															
12	0130	異所性妊娠(子宮外妊娠)	子宮外妊娠	O00$							手術なし	99	99	手術なし						1	2	人工呼吸	J045$							
											手術あり	97	01	子宮全摘術	K877															
												97	01	異所性妊娠手術	K912$															
												97	02	子宮内膜掻爬術	K861															
												97	97		その他のKコード															
12	0140	流産	受胎のその他の異常生成物	O02$								99	99	手術なし		1	3	血管塞栓術(頭部、胸腔、腹腔内血管等)	K615$	1	2	人工呼吸	J045$							
			自然流産	O03$								97	01	子宮全摘術	K877															
			医学的人工流産	O04$								97	02	流産手術	K909$															
			その他の流産	O05$								97	02	子宮内容除去術(不全流産)	K909-2															
			詳細不明の流産	O06$								97	97		その他のKコード															
			不成功に終わった人工流産	O07$																										
			流産，子宮外妊娠及び胞状奇胎妊娠に続発する生殖器及び骨盤内感染症	O080																										
			流産，子宮外妊娠及び胞状奇胎妊娠に続発する塞栓症	O082																										
			流産，子宮外妊娠及び胞状奇胎妊娠に続発するショック	O083																										
			流産，子宮外妊娠及び胞状奇胎妊娠に続発する腎不全	O084																										
			流産，子宮外妊娠及び胞状奇胎妊娠に続発する代謝障害	O085																										
			流産，子宮外妊娠及び胞状奇胎妊娠に続発する骨盤臓器及び組織の傷害	O086																										

診断群分類			医療資源を最も投入した傷病名		病態等分類			年齢、出生時体重等			手術					手術・処置等1				手術・処置等2				定義副傷病				重症度等		
MDC	コード	分類名	ICD名称	ICDコード	対応コード	フラグ	病態区分	コード	フラグ	年齢、出生時体重	手術分岐	対応コード	フラグ	点数表名称	区分番号等	対応コード	フラグ	処置等名称	区分番号等	対応コード	フラグ	処置等名称	区分番号等	対応コード	フラグ	疾患名	疾患コードまたはICDコード	対応コード	フラグ	重症度等
			流産，子宮外妊娠及び胞状奇胎妊娠に続発するその他の静脈合併症	O087																										
			流産，子宮外妊娠及び胞状奇胎妊娠に続発するその他の合併症	O088																										
			流産，子宮外妊娠及び胞状奇胎妊娠に続発する合併症，詳細不明	O089																										
12	0150	妊娠早期の出血	妊娠早期の出血	O20$							手術なし	99	99	手術なし						1	2	人工呼吸	J045$							
											その他の手術あり	97	02	流産手術	K909$															
												97	02	子宮内容除去術（不全流産）	K909-2															
												97	02	胞状奇胎除去術	K911															
												97	97		その他のKコード															
											子宮頸管縫縮術	01	01	子宮頸管縫縮術	K906$															
12	0160	妊娠高血圧症候群関連疾患	妊娠，分娩及び産じょく＜褥＞に合併する既存の高血圧（症）	O10$							手術なし	99	99	手術なし		1	4	試験開腹術	K636	1	4	人工腎臓　その他の場合	J0384							
			慢性高血圧（症）に加重した子かん＜癇＞前症	O11							その他の手術あり	97	03	分娩時頸部切開術（縫合を含む。）	K891	1	4	腹腔鏡下試験開腹術	K636-3	1	4	血漿交換療法	J039							
			高血圧（症）を伴わない妊娠浮腫及び妊娠タンパク＜蛋白＞尿	O12$								97	03	子宮内反症整復手術（膣式、腹式）　非観血的	K9051	1	4	腹腔鏡下試験切除術	K636-4	1	3	中心静脈注射	G005							
			妊娠高血圧（症）	O13								97	03	子宮内反症整復手術（膣式、腹式）　観血的	K9052	1	4	胆嚢摘出術	K672	1	2	人工呼吸	J045$							
			子かん＜癇＞前症	O14$								97	03	子宮頸管縫縮術	K906$	1	4	腸管癒着症手術	K714											
			子かん＜癇＞	O15$								97	03	流産手術	K909$	1	4	小腸切除術　悪性腫瘍手術以外の切除術	K7161											
			詳細不明の母体の高血圧（症）	O16								97	03	子宮内容除去術（不全流産）	K909-2	1	4	虫垂切除術	K718$											
												97	04	骨盤位娩出術	K892	1	4	結腸切除術	K719$											
												97	04	吸引娩出術	K893	1	3	血管塞栓術（頭部、胸腔、腹腔内血管等）	K615$											
												97	04	鉗子娩出術	K894$	1	2	子宮筋腫摘出（核出）術　腹式	K8721											
												97	04	胎児縮小術（娩出術を含む。）	K899	1	2	子宮附属器腫瘍摘出術（両側）　開腹によるもの	K8881											
												97	04	臍帯還納術	K900	1	1	子宮頸管縫縮術	K906$											
												97	04	脱垂肢整復術	K900-2															
												97	04	子宮双手圧迫術（大動脈圧迫術を含む。）	K901															
												97	04	胎盤用手剥離術	K902															
												97	05	会陰（除門）切開及び縫合術（分娩時）	K895															
												97	05	会陰（膣壁）裂創縫合術（分娩時）	K896$															
												97	05	頸管裂創縫合術（分娩時）	K897															
												97	06	胎児外回転術	K907															
												97	06	胎児内（双合）回転術	K908															
												97	97		その他のKコード															
											子宮破裂手術等	01	01	子宮破裂手術	K903$															
												01	01	妊娠子宮摘出術（ボロー手術）	K904															
												01	02	帝王切開術	K898$															
12	0165	妊娠合併症等	過度の妊娠嘔吐	O21$							手術なし	99	99	手術なし		1	4	試験開腹術	K636	1	4	人工腎臓　その他の場合	J0384							
			妊娠中の静脈合併症及び痔核	O22$							手術あり	97	01	子宮破裂手術	K903$	1	4	腹腔鏡下試験開腹術	K636-3	1	4	血漿交換療法	J039							
			妊娠中の腎尿路性器感染症	O23$								97	01	妊娠子宮摘出術（ボロー手術）	K904	1	4	腹腔鏡下試験切除術	K636-4	1	3	中心静脈注射	G005							
			妊娠中の栄養失調（症）	O25								97	01	子宮内反症整復手術（膣式、腹式）　観血的	K9052	1	4	胆嚢摘出術	K672	1	2	人工呼吸	J045$							
			主として妊娠に関連するその他の病態の母体ケア	O26$								97	02	帝王切開術	K898$	1	4	腸管癒着症手術	K714											
												97	03	分娩時頸部切開術（縫合を含む。）	K891	1	4	小腸切除術　悪性腫瘍手術以外の切除術	K7161											
												97	03	子宮内反症整復手術（膣式、腹式）　非観血的	K9051	1	4	虫垂切除術	K718$											
												97	03	流産手術	K909$	1	4	結腸切除術	K719$											
												97	03	子宮内容除去術（不全流産）	K909-2	1	3	血管塞栓術（頭部、胸腔、腹腔内血管等）	K615$											
												97	04	骨盤位娩出術	K892	1	2	子宮筋腫摘出（核出）術　腹式	K8721											
												97	04	吸引娩出術	K893	1	2	子宮附属器腫瘍摘出術（両側）　開腹によるもの	K8881											
												97	04	鉗子娩出術	K894$	1	1	子宮頸管縫縮術	K906$											
												97	04	胎児縮小術（娩出術を含む。）	K899															
												97	04	臍帯還納術	K900															
												97	04	脱垂肢整復術	K900-2															
												97	04	子宮双手圧迫術（大動脈圧迫術を含む。）	K901															
												97	04	胎盤用手剥離術	K902															
												97	05	会陰（除門）切開及び縫合術（分娩時）	K895															
												97	05	会陰（膣壁）裂創縫合術（分娩時）	K896$															
												97	05	頸管裂創縫合術（分娩時）	K897															
												97	06	胎児外回転術	K907															
												97	06	胎児内（双合）回転術	K908															
												97	97		その他のKコード															
12	0170	早産、切迫早産	多胎妊娠	O30$							手術なし	99	99	手術なし		1	4	試験開腹術	K636	1	4	人工腎臓　その他の場合	J0384							
			妊娠満37週未満の偽陣痛	O470							その他の手術あり	97	04	吸引娩出術	K893	1	4	腹腔鏡下試験開腹術	K636-3	1	4	血漿交換療法	J039							
			妊娠満37週以後の偽陣痛	O471								97	04	鉗子娩出術	K894$	1	4	腹腔鏡下試験切除術	K636-4	1	3	中心静脈注射	G005							
			偽陣痛，詳細不明	O479								97	04	胎児縮小術（娩出術を含む。）	K899	1	4	胆嚢摘出術	K672	1	2	人工呼吸	J045$							
			切迫早産及び早産	O60$								97	04	臍帯還納術	K900	1	4	腸管癒着症手術	K714											

診断群分類			医療資源を最も投入した傷病名		病態等分類			年齢、出生時体重等			手術					手術・処置等1				手術・処置等2				定義副傷病				重症度等		
MDC	コード	分類名	ICD名称	ICDコード	対応コード	フラグ	病態区分	コード	フラグ	年齢、出生時体重	手術分岐	対応コード	フラグ	点数表名称	区分番号等	対応コード	フラグ	処置等名称	区分番号等	対応コード	フラグ	処置等名称	区分番号等	対応コード	フラグ	疾患名	疾患コードまたはICDコード	対応コード	フラグ	重症度等
												97	04	脱垂肢整復術	K900-2	1	4	小腸切除術　悪性腫瘍手術以外の切除術	K7161											
												97	04	子宮双手圧迫術(大動脈圧迫術を含む。)	K901	1	4	虫垂切除術	K718$											
												97	04	胎盤用手剥離術	K902	1	4	結腸切除術	K719$											
												97	04	胎児内(双合)回転術	K908	1	3	血管塞栓術(頭部、胸腔、腹腔内血管等)	K615$											
												97	05	分娩時頸部切開術(縫合を含む。)	K891	1	2	子宮筋腫摘出(核出)術　腹式	K8721											
												97	05	会陰(除門)切開及び縫合術(分娩時)	K895	1	2	子宮附属器腫瘍摘出術(両側)　開腹によるもの	K8881											
												97	05	会陰(膣壁)裂創縫合術(分娩時)	K896$	1	1	子宮頸管縫縮術	K906$											
												97	05	頸管裂創縫合術(分娩時)	K897															
												97	97		その他のKコード															
											子宮破裂手術等	01	01	子宮破裂手術	K903$															
												01	01	妊娠子宮摘出術(ボロー手術)	K904															
												01	02	帝王切開術	K898$															
												01	02	子宮内反症整復手術(膣式、腹式)	K905$															
12	0180	胎児及び胎児付属物の異常	多胎妊娠に特異的な合併症	O31$							手術なし	99	99	手術なし		1	4	試験開腹術	K636	1	4	人工腎臓　その他の場合	J0384							
			既知の胎位異常又はその疑いのための母体ケア	O32$							その他の手術あり	97	97		その他のKコード	1	4	腹腔鏡下試験開腹術	K636-3	1	4	血漿交換療法	J039							
			既知の胎児骨盤不均衡又はその疑いのための母体ケア	O33$							内視鏡的胎盤吻合血管レーザー焼灼術	04	08	内視鏡的胎盤吻合血管レーザー焼灼術	K910-2	1	4	腹腔鏡下試験切除術	K636-4	1	3	中心静脈注射	G005							
			既知の母体骨盤臓器の異常又はその疑いのための母体ケア	O34$							胎児外回転術等	03	07	胎児外回転術	K907	1	4	胆嚢摘出術	K672	1	2	人工呼吸	J045$							
			既知の胎児異常及び傷害又はその疑いのための母体ケア	O35$								03	07	胎児内(双合)回転術	K908	1	4	腸管癒着症手術	K714											
			その他の既知の胎児側の問題又はその疑いのための母体ケア	O36$							骨盤位娩出術等	02	04	骨盤位娩出術	K892	1	4	小腸切除術　悪性腫瘍手術以外の切除術	K7161											
			羊水過多症	O40								02	04	吸引娩出術	K893	1	4	虫垂切除術	K718$											
			羊水及び羊膜のその他の障害	O41$								02	04	鉗子娩出術	K894$	1	4	結腸切除術	K719$											
			前期破水	O42$								02	04	胎児縮小術(娩出術を含む。)	K899	1	3	血管塞栓術(頭部、胸腔、腹腔内血管等)	K615$											
			胎盤輸血症候群	O430								02	04	臍帯還納術	K900	1	2	子宮附属器腫瘍摘出術(両側)　開腹によるもの	K8881											
			胎盤の奇形	O431								02	04	脱垂肢整復術	K900-2															
			その他の胎盤障害	O438								02	04	子宮双手圧迫術(大動脈圧迫術を含む。)	K901															
			胎盤障害，詳細不明	O439								02	04	胎盤用手剥離術	K902															
			分娩前出血，他に分類されないもの	O46$								02	05	分娩時頸部切開術(縫合を含む。)	K891															
			遷延妊娠	O48								02	05	会陰(除門)切開及び縫合術(分娩時)	K895															
												02	05	会陰(膣壁)裂創縫合術(分娩時)	K896$															
												02	05	頸管裂創縫合術(分娩時)	K897															
												02	06	子宮頸管縫縮術	K906$															
											子宮全摘術等	01	01	子宮全摘術	K877															
												01	01	子宮破裂手術	K903$															
												01	01	妊娠子宮摘出術(ボロー手術)	K904															
												01	02	子宮筋腫摘出(核出)術　腹式	K8721															
												01	02	帝王切開術	K898$															
												01	02	子宮内反症整復手術(膣式、腹式)	K905$															
12	0182	前置胎盤および低置胎盤	前置胎盤	O44$							手術なし	99	99	手術なし		1	4	試験開腹術	K636	1	4	人工腎臓　その他の場合	J0384	1	3	早産、切迫早産	120170			
											その他の手術あり	97	04	骨盤位娩出術	K892	1	4	腹腔鏡下試験開腹術	K636-3	1	4	血漿交換療法	J039							
												97	04	吸引娩出術	K893	1	4	腹腔鏡下試験切除術	K636-4	1	3	中心静脈注射	G005							
												97	04	鉗子娩出術	K894$	1	4	胆嚢摘出術	K672	1	2	人工呼吸	J045$							
												97	04	胎児縮小術(娩出術を含む。)	K899	1	4	腸管癒着症手術	K714											
												97	04	臍帯還納術	K900	1	4	小腸切除術　悪性腫瘍手術以外の切除術	K7161											
												97	04	脱垂肢整復術	K900-2	1	4	虫垂切除術	K718$											
												97	04	子宮双手圧迫術(大動脈圧迫術を含む。)	K901	1	4	結腸切除術	K719$											
												97	04	胎盤用手剥離術	K902	1	3	血管塞栓術(頭部、胸腔、腹腔内血管等)	K615$											
												97	05	分娩時頸部切開術(縫合を含む。)	K891	1	2	子宮筋腫摘出(核出)術　腹式	K8721											
												97	05	会陰(除門)切開及び縫合術(分娩時)	K895	1	2	子宮附属器腫瘍摘出術(両側)　開腹によるもの	K8881											
												97	05	会陰(膣壁)裂創縫合術(分娩時)	K896$	1	1	子宮頸管縫縮術	K906$											
												97	05	頸管裂創縫合術(分娩時)	K897															
												97	06	胎児外回転術	K907															
												97	06	胎児内(双合)回転術	K908															
												97	97		その他のKコード															
											子宮筋腫摘出(核出)術 膣式等	02	02	子宮筋腫摘出(核出)術　膣式	K8722															
												02	02	帝王切開術	K898$															
												02	02	子宮内反症整復手術(膣式、腹式)	K905$															
											子宮全摘術等	01	01	子宮全摘術	K877															
												01	01	子宮破裂手術	K903$															
												01	01	妊娠子宮摘出術(ボロー手術)	K904															
12	0185	(常位)胎盤早期剥離	その他の(常位)胎盤早期剥離	O458							手術なし	99	99	手術なし		1	4	試験開腹術	K636	1	4	人工腎臓　その他の場合	J0384							
			(常位)胎盤早期剥離，詳細不明	O459							手術あり	97	01	子宮全摘術	K877	1	4	腹腔鏡下試験開腹術	K636-3	1	4	血漿交換療法	J039							
												97	01	子宮破裂手術	K903$	1	4	腹腔鏡下試験切除術	K636-4	1	3	中心静脈注射	G005							

診断群分類			医療資源を最も投入した傷病名		病態等分類			年齢、出生時体重等			手術					手術・処置等1				手術・処置等2				定義副傷病				重症度等		
MDC	コード	分類名	ICD名称	ICDコード	対応コード	フラグ	病態区分	コード	フラグ	年齢、出生時体重	手術分岐	対応コード	フラグ	点数表名称	区分番号等	対応コード	フラグ	処置等名称	区分番号等	対応コード	フラグ	処置等名称	区分番号等	対応コード	フラグ	疾患名	疾患コードまたはICDコード	対応コード	フラグ	重症度等
												97	01	妊娠子宮摘出術(ボロー手術)	K904	1	4	胆嚢摘出術	K672	1	2	人工呼吸	J045$						
												97	02	帝王切開術	K898$	1	4	腸管癒着症手術	K714										
												97	04	骨盤位娩出術	K892	1	4	小腸切除術　悪性腫瘍手術以外の切除術	K7161										
												97	04	吸引娩出術	K893	1	4	虫垂切除術	K718$										
												97	04	鉗子娩出術	K894$	1	4	結腸切除術	K719$										
												97	04	胎児縮小術(娩出術を含む。)	K899	1	3	血管塞栓術(頭部、胸腔、腹腔内血管等)	K615$										
												97	04	臍帯還納術	K900	1	2	子宮筋腫摘出(核出)術　腹式	K8721										
												97	04	脱垂肢整復術	K900-2	1	2	子宮附属器腫瘍摘出術(両側)　開腹によるもの	K8881										
												97	04	子宮双手圧迫術(大動脈圧迫術を含む。)	K901	1	1	子宮頸管縫縮術	K906$										
												97	04	胎盤用手剥離術	K902														
												97	05	分娩時頸部切開術(縫合を含む。)	K891														
												97	05	会陰(陰門)切開及び縫合術(分娩時)	K895														
												97	05	会陰(膣壁)裂創縫合術(分娩時)	K896$														
												97	05	頸管裂創縫合術(分娩時)	K897														
												97	06	胎児外回転術	K907														
												97	06	胎児内(双合)回転術	K908														
												97	97		その他のKコード														
12	0190	女性生殖系の炎症性疾患(その他)	バルトリン＜Bartholin＞腺の疾患	N75$							手術なし	99	99	手術なし						1	2	人工呼吸	J045$						
			膣及び外陰のその他の炎症	N76$							手術あり	97	01	バルトリン腺膿瘍切開術	K844														
			他に分類される疾患における外陰膣の潰瘍形成及び炎症	N77$								97	01	バルトリン腺嚢胞腫瘍摘出術(造袋術を含む。)	K848														
												97	97		その他のKコード														
12	0200	妊娠中の糖尿病	妊娠中の糖尿病	O24$							手術なし	99	99	手術なし		1	4	試験開腹術	K636	1	4	人工腎臓　その他の場合	J0384						
											その他の手術あり	97	97		その他のKコード	1	4	腹腔鏡下試験開腹術	K636-3	1	4	血漿交換療法	J039						
											帝王切開術	01	01	帝王切開術	K898$	1	4	腹腔鏡下試験切除術	K636-4	1	3	中心静脈注射	G005						
																1	4	胆嚢摘出術	K672	1	2	人工呼吸	J045$						
																1	4	腸管癒着症手術	K714										
																1	4	小腸切除術　悪性腫瘍手術以外の切除術	K7161										
																1	4	虫垂切除術	K718$										
																1	4	結腸切除術	K719$										
																1	3	血管塞栓術(頭部、胸腔、腹腔内血管等)	K615$										
																1	2	子宮筋腫摘出(核出)術　腹式	K8721										
																1	2	子宮附属器腫瘍摘出術(両側)　開腹によるもの	K8881										
																1	1	子宮頸管縫縮術	K906$										
12	0210	女性性器を含む瘻	女性性器を含む瘻	N82$							手術なし	99	99	手術なし		1	1	膀胱瘻造設術	K805	1	2	人工呼吸	J045$						
											手術あり	97	01	腎摘出術	K772	1	1	膀胱皮膚瘻造設術	K805-2										
												97	01	腹腔鏡下小切開腎摘出術	K772-3	1	1	導尿路造設術	K805-3										
												97	01	回腸(結腸)導管造設術	K812														
												97	02	人工肛門造設術	K726														
												97	02	尿管膀胱吻合術	K786														
												97	02	尿管皮膚瘻造設術	K790														
												97	02	尿道形成手術　前部尿道	K8181														
												97	03	膣腸瘻閉鎖術	K858$														
												97	03	腹壁子宮瘻手術	K881														
												97	97		その他のKコード														
12	0220	女性性器のポリープ	女性性器のポリープ	N84$							手術なし	99	99	手術なし						1	2	人工呼吸	J045$						
											その他の手術あり	97	97		その他のKコード														
											子宮内膜掻爬術	02	04	子宮内膜掻爬術	K861														
											子宮全摘術等	01	01	子宮全摘術	K877														
												01	01	女子外性器腫瘍摘出術	K849														
												01	02	腹腔鏡下子宮筋腫摘出(核出)術	K872-2														
												01	02	子宮鏡下有茎粘膜下筋腫切出術、子宮内膜ポリープ切除術	K872-3														
												01	03	肛門良性腫瘍、肛門ポリープ、肛門尖圭コンジローム切除術	K747														
												01	03	膣壁腫瘍摘出術	K856														
												01	03	膣壁嚢腫切除術	K856-2														
												01	03	膣ポリープ切除術	K856-3														
												01	03	膣壁尖圭コンジローム切除術	K856-4														
												01	03	子宮頸管ポリープ切除術	K866														
												01	03	子宮膣部冷凍凝固術	K866-2														
12	0230	子宮の非炎症性障害	子宮のその他の非炎症性障害，子宮頸(部)を除く	N85$							手術なし	99	99	手術なし						1	2	人工呼吸	J045$	1	3	卵巣の良性腫瘍	120070			

診断群分類			医療資源を最も投入した傷病名		病態等分類			年齢、出生時体重等			手術					手術・処置等1				手術・処置等2				定義副傷病				重症度等		
MDC	コード	分類名	ICD名称	ICDコード	対応コード	フラグ	病態区分	コード	フラグ	年齢、出生時体重	手術分岐	対応コード	フラグ	点数表名称	区分番号等	対応コード	フラグ	処置等名称	区分番号等	対応コード	フラグ	処置等名称	区分番号等	対応コード	フラグ	疾患名	疾患コードまたはICDコード	対応コード	フラグ	重症度等
			子宮頸(部)のびらん及び外反(症)	N86							その他の手術あり	97	97		その他のKコード									1	3	妊娠早期の出血	120150			
			子宮頸(部)のその他の非炎症性障害	N88$							子宮鏡下子宮中隔切除術、子宮内腔癒着切除術(癒着剥離術を含む。)等	02	02	子宮鏡下子宮中隔切除術、子宮内腔癒着切除術(癒着剥離術を含む。)	K863-2															
												02	03	子宮頸部(腟部)切除術	K867															
												02	03	子宮頸部異形成上皮又は上皮内癌レーザー照射治療	K867-4															
												02	03	子宮頸管形成手術	K883															
												02	04	子宮内膜掻爬術	K861															
												02	04	子宮位置矯正術	K864$															
											子宮全摘術	01	01	子宮全摘術	K877															
12	0240	腟及び外陰の非炎症性障害	腟の狭窄及び閉鎖	N895								99	99	手術なし						1	2	人工呼吸	J045$							
			処女膜輪狭小	N896								97	01	直腸瘻手術	K741-2															
			腟留血症	N897								97	01	会陰形成手術	K851$															
			腟のその他の明示された非炎症性障害	N898								97	01	腟壁形成手術	K860															
			腟の非炎症性障害, 詳細不明	N899								97	03	処女膜切開術	K845															
			外陰萎縮	N905								97	03	処女膜切除術	K846															
			外陰肥大	N906								97	03	輪状処女膜切除術	K847															
			外陰のう<嚢>胞	N907								97	03	腟壁裂創縫合術(分娩時を除く。)	K852$															
			外陰及び会陰のその他の明示された非炎症性障害	N908								97	04	分層植皮術	K013$															
			外陰及び会陰の非炎症性障害, 詳細不明	N909								97	04	全層植皮術	K013-2$															
												97	04	皮弁作成術、移動術、切断術、遷延皮弁術	K015$															
												97	04	遊離皮弁術(顕微鏡下血管柄付きのもの) その他の場合	K0172															
												97	97		その他のKコード															
12	0250	生殖・月経周期に関連する病態	無月経, 過少月経及び希発月経	N91$							手術なし	99	99	手術なし						1	1	レボノルゲストレル								
			過多月経, 頻発月経及び月経不順	N92$							手術あり	97	01	子宮内膜掻爬術	K861															
			子宮及び腟のその他の異常出血	N93$								97	01	子宮鏡下子宮内膜焼灼術	K863-3															
			女性生殖器及び月経周期に関連する疼痛及びその他の病態	N94$								97	97		その他のKコード															
			閉経期及びその他の閉経周辺期障害	N95$																										
			習慣流産	N96																										
			女性不妊症	N97$																										
12	0260	分娩の異常	病的な癒着胎盤	O432							手術なし	99	99	手術なし		1	3	血管塞栓術(頭部、胸腔、腹腔内血管等)	K615$	1	4	人工腎臓 その他の場合	J0384							
			分娩誘発の不成功	O61$							その他の手術あり	97	03	子宮頸管縫縮術	K906$					1	4	血漿交換療法	J039							
			娩出力の異常	O62$								97	06	胎児外回転術	K907					1	3	中心静脈注射	G005							
			遷延分娩	O63$								97	06	胎児内(双合)回転術	K908					1	2	人工呼吸	J045$							
			胎位異常及び胎向異常による分娩停止	O64$								97	97		その他のKコード															
			母体の骨盤異常による分娩停止	O65$							骨盤位娩出術等	02	04	骨盤位娩出術	K892															
			その他の分娩停止	O66$								02	04	吸引娩出術	K893															
			分娩時出血を合併する分娩, 他に分類されないもの	O67$								02	04	鉗子娩出術	K894$															
			胎児ストレス[仮死<ジストレス>]を合併する分娩	O68$								02	04	臍帯還納術	K900															
			臍帯合併症を合併する分娩	O69$								02	04	脱垂肢整復術	K900-2															
			分娩における会陰裂傷<laceration>	O70$								02	04	子宮双手圧迫術(大動脈圧迫術を含む。)	K901															
			その他の産科的外傷	O71$								02	04	胎盤用手剥離術	K902															
			第3期出血	O720								02	05	分娩時頸部切開術(縫合を含む。)	K891															
			その他の分娩直後出血	O721								02	05	会陰(陰門)切開及び縫合術(分娩時)	K895															
			遷延及び二次性分娩後出血	O722								02	05	会陰(腟壁)裂創縫合術(分娩時)	K896$															
			胎盤残留及び卵膜残留, 出血を伴わないもの	O73$								02	05	頸管裂創縫合術(分娩時)	K897															
			分娩における麻酔合併症	O74$							子宮破裂手術等	01	01	子宮破裂手術	K903$															
			分娩のその他の合併症, 他に分類されないもの	O75$								01	01	妊娠子宮摘出術(ボロー手術)	K904															
			鉗子分娩及び吸引分娩による単胎分娩	O81$								01	02	帝王切開術	K898$															
			帝王切開による単胎分娩	O82$								01	02	胎児縮小術(娩出術を含む。)	K899															
			その他の介助単胎分娩	O83$								01	02	子宮内反症整復手術(腟式、腹式)	K905$															
			多胎分娩	O84$																										
12	0270	産褥期を中心とするその他の疾患	母体の分娩前スクリーニングにおける異常所見	O28$							手術なし	99	99	手術なし		1	3	血管塞栓術(頭部、胸腔、腹腔内血管等)	K615$	1	4	人工腎臓 その他の場合	J0384							
			妊娠中の麻酔合併症	O29$							手術あり	97	01	妊娠子宮摘出術(ボロー手術)	K904					1	4	血漿交換療法	J039							
			産じょく<褥>性敗血症	O85								97	01	子宮内反症整復手術(腟式、腹式) 観血的	K9052					1	3	中心静脈注射	G005							
			その他の産じょく<褥>性感染症	O86$								97	02	直腸瘻手術	K741-2					1	2	人工呼吸	J045$							
			産じょく<褥>における静脈合併症及び痔核	O87$								97	02	会陰形成手術	K851$															
			産科的塞栓症	O88$								97	02	外陰・腟血腫除去術	K851-2															

診断群分類			医療資源を最も投入した傷病名		病態等分類			年齢、出生時体重等			手術					手術・処置等1				手術・処置等2				定義副傷病				重症度等		
MDC	コード	分類名	ICD名称	ICDコード	対応コード	フラグ	病態区分	コード	フラグ	年齢、出生時体重	手術分岐	対応コード	フラグ	点数表名称	区分番号等	対応コード	フラグ	処置等名称	区分番号等	対応コード	フラグ	処置等名称	区分番号等	対応コード	フラグ	疾患名	疾患コードまたはICDコード	対応コード	フラグ	重症度等
			産じょく<褥>における麻酔合併症	O89$								97	02	膣壁裂創縫合術(分娩時を除く。)	K852$															
			帝王切開創の離開	O900								97	02	子宮内反症整復手術(膣式、腹式) 非観血的	K9051															
			産科的会陰創の離開	O901								97	03	乳腺膿瘍切開術	K472															
			産科的創傷の血腫	O902								97	97		その他のKコード															
			産じょく<褥>における心筋症	O903																										
			分娩後急性腎不全	O904																										
			産じょく<褥>のその他の合併症, 他に分類されないもの	O908																										
			産じょく<褥>の合併症, 詳細不明	O909																										
			妊娠, 分娩及び産じょく<褥>の合併症の続発・後遺症	O94																										
			原因不明の産科的死亡	O95																										
			分娩満42日以後1年未満に発生したあらゆる産科的原因による母体死亡	O96$																										
			産科的原因の続発・後遺症による死亡	O97$																										
			他に分類されるが妊娠, 分娩及び産じょく<褥>に合併する母体の感染症及び寄生虫症	O98$																										
			他に分類されるが妊娠, 分娩及び産じょく<褥>に合併するその他の母体疾患	O99$																										
12	0271	産褥期の乳房障害	分娩に関連するその他及び詳細不明の乳房障害	O922								99	99	手術なし		1	3	血管塞栓術(頭部、胸腔、腹腔内血管等)	K615$	1	4	人工腎臓 その他の場合	J0384							
			乳汁分泌欠如(症)	O923								97	01	乳腺膿瘍切開術	K472					1	4	血漿交換療法	J039							
			乳汁分泌過少(症)	O924								97	97		その他のKコード					1	3	中心静脈注射	G005							
			乳汁分泌抑制	O925																1	2	人工呼吸	J045$							
			乳汁漏出症	O926																										
			その他及び詳細不明の乳汁分泌障害	O927																										
12	0280	骨盤静脈瘤、外陰静脈瘤	骨盤静脈瘤	I862								99	99	手術なし																
			外陰静脈瘤	I863								97	97	手術あり																
12	0290	産科播種性血管内凝固症	流産, 子宮外妊娠及び胞状奇胎妊娠に続発する遅延出血又は多量出血	O081								99	99	手術なし						4	9	トロンボモデュリンアルファ								
			凝固障害を伴う(常位)胎盤早期剥離	O450								97	97	手術あり						3	8	アンチトロンビンIII製剤								
			分娩後凝固障害	O723																2	5	血漿交換療法	J039							
																				2	2	人工呼吸	J045$							
																				1	1	中心静脈注射	G005							
12	0300	人工授精に関する合併症	人工授精に関連する合併症	N98$								99	99	手術なし																
												97	97	手術あり																
13	0010	急性白血病	急性リンパ芽球性白血病[ALL]	C910				00	0	15歳以上	手術なし	99	99	手術なし						7	12	クロファラビン		1	2	敗血症	180010			
			その他のリンパ性白血病	C917				15	1	15歳未満	手術あり	97	03	脾摘出術	K711					7	12	ネララビン								
			成熟B細胞性白血病バーキット<Burkitt>型	C918								97	03	腹腔鏡下脾摘出術	K711-2					7	12	ギルテリチニブフマル酸塩								
			リンパ性白血病, 詳細不明	C919								97	04	リンパ節摘出術	K626$					7	12	キザルチニブ塩酸塩								
			急性骨髄芽球性白血病[AML]	C920								97	97		その他のKコード					6	11	ダサチニブ水和物								
			骨髄性肉腫	C923																6	11	ボスチニブ水和物								
			急性前骨髄球性白血病[PML]	C924																5	10	三酸化ヒ素製剤								
			急性骨髄単球性白血病	C925																4	9	ゲムツズマブオゾガ								
			11q23異常を伴う急性骨髄性白血病	C926																3	8	イマチニブメシル酸塩								
			その他の骨髄性白血病	C927																2	7	化学療法								
			多系統異形成を伴う急性骨髄性白血病	C928																1	6	放射線療法								
			骨髄性白血病, 詳細不明	C929																1	3	人工腎臓 その他の	J0384							
			急性単芽球性／単球性白血病	C930																1	2	中心静脈注射	G005							
			若年性骨髄単球性白血病	C933																1	1	人工呼吸	J045$							
			その他の単球性白血病	C937																										
			単球性白血病, 詳細不明	C939																										
			急性赤白血病	C940																										
			急性巨核芽球性白血病	C942																										
			骨髄線維症を伴う急性汎骨髄症	C944																										
			その他の明示された白血病	C947																										
			細胞型不明の急性白血病	C950																										
			細胞型不明のその他の白血病	C957																										
			白血病, 詳細不明	C959																										
			慢性好酸球性白血病[好酸球増加症候群]	D475																										
13	0020	ホジキン病	結節性リンパ球優勢型ホジキン<Hodgkin>リンパ腫	C810							手術なし	99	99	手術なし						5	10	ニボルマブ		1	3	敗血症	180010			
			結節硬化型(古典的)ホジキン<Hodgkin>リンパ腫	C811							手術あり	97	03	脾摘出術	K711					4	9	ブレンツキシマブ ベドチン								

診断群分類			医療資源を最も投入した傷病名		病態等分類			年齢、出生時体重等			手術					手術・処置等1				手術・処置等2				定義副傷病				重症度等		
MDC	コード	分類名	ICD名称	ICDコード	対応コード	フラグ	病態区分	コード	フラグ	年齢、出生時体重	手術分岐	対応コード	フラグ	点数表名称	区分番号等	対応コード	フラグ	処置等名称	区分番号等	対応コード	フラグ	処置等名称	区分番号等	対応コード	フラグ	疾患名	疾患コードまたはICDコード	対応コード	フラグ	重症度等
			混合細胞型（古典的）ホジキン＜Hodgkin＞リンパ腫	C812								97	03	腹腔鏡下脾摘出術	K711-2					3	8	化学療法ありかつ放射線療法なし								
			リンパ球減少型（古典的）ホジキン＜Hodgkin＞リンパ腫	C813								97	04	リンパ節摘出術	K626$					2	6	放射線療法								
			リンパ球豊富型（古典的）ホジキン＜Hodgkin＞リンパ腫	C814								97	97		その他のKコード					1	3	人工腎臓　その他の場合	J0384							
			その他の（古典的）ホジキン＜Hodgkin＞リンパ腫	C817																1	2	中心静脈注射	G005							
			ホジキン＜Hodgkin＞リンパ腫，詳細不明	C819																1	1	人工呼吸	J045$							
13	0030	非ホジキンリンパ腫	ろ＜濾＞胞性リンパ腫グレードⅠ	C820							手術なし	99	99	手術なし						8	13	イブリツモマブチウキセタン塩化イットリウム		1	1	敗血症	180010			
			ろ＜濾＞胞性リンパ腫グレードⅡ	C821							手術あり	97	03	胃局所切除術	K654-2					8	13	イブリツモマブチウキセタン塩化インジウム		1	3	脳腫瘍	010010			
			ろ＜濾＞胞性リンパ腫グレードⅢ，詳細不明	C822								97	03	腹腔鏡下胃局所切除術	K654-3$					7	12	ブレンツキシマブ　ベドチン								
			ろ＜濾＞胞性リンパ腫グレードⅢa	C823								97	03	胃切除術	K655$					6	11	モガムリズマブ								
			ろ＜濾＞胞性リンパ腫グレードⅢb	C824								97	03	腹腔鏡下胃切除術	K655-2$					6	11	フォロデシン塩酸塩								
			びまん性ろ＜濾＞胞中心リンパ腫	C825								97	03	噴門側胃切除術	K655-4$					6	11	プララトレキサート								
			皮膚ろ＜濾＞胞中心リンパ腫	C826								97	03	腹腔鏡下噴門側胃切除術	K655-5$					6	11	ロミデプシン								
			ろ＜濾＞胞性リンパ腫のその他の型	C827								97	04	脾摘出術	K711					5	10	ベンダムスチン塩酸								
			ろ＜濾＞胞性リンパ腫，詳細不明	C829								97	04	腹腔鏡下脾摘出術	K711-2					5	9	ボルテゾミブ								
			小細胞型B細胞性リンパ腫	C830								97	05	リンパ節摘出術	K626$					4	8	リツキシマブ								
			マントル細胞リンパ腫	C831								97	97		その他のKコード					3	7	化学療法ありかつ放射線療法なし								
			びまん性大細胞型B細胞性リンパ腫	C833																2	6	放射線療法								
			リンパ芽球性（びまん性）リンパ腫	C835																1	3	人工腎臓　その他の	J0384							
			バーキット＜Burkitt＞リンパ腫	C837																1	2	中心静脈注射	G005							
			その他の非ろ＜濾＞胞性リンパ腫	C838																1	1	人工呼吸	J045$							
			非ろ＜濾＞胞性（びまん性）リンパ腫，詳細不明	C839																										
			菌状息肉症	C840																										
			セザリー＜Sezary＞病	C841																										
			末梢性T細胞リンパ腫，他に分類されないもの	C844																										
			その他の成熟T／NK細胞リンパ腫	C845																										
			未分化大細胞型リンパ腫，ALK陽性	C846																										
			未分化大細胞型リンパ腫，ALK陰性	C847																										
			皮膚T細胞リンパ腫，詳細不明	C848																										
			成熟T／NK細胞リンパ腫，詳細不明	C849																										
			B細胞性リンパ腫，詳細不明	C851																										
			縦隔（胸腺）大細胞型B細胞性リンパ腫	C852																										
			非ホジキン＜non－Hodgkin＞リンパ腫のその他の明示された型	C857																										
			非ホジキン＜non－Hodgkin＞リンパ腫，詳細不明	C859																										
			T／NK細胞リンパ腫のその他の明示された型	C86$																										
			節外性粘膜関連リンパ組織辺縁帯B細胞性リンパ腫［MALTリンパ腫］	C884																										
			成人T細胞リンパ腫／白血病［HTLV－1関連］	C915																										
13	0040	多発性骨髄腫、免疫系悪性新生物	ワルデンシュトレーム＜Waldenstrom＞マクログロブリン血症	C880							手術なし	99	99	手術なし						6	11	エロツズマブ		1	3	敗血症	180010			
			その他のH＜重＞鎖病	C882							手術あり	97	97	手術あり						5	10	パノビノスタット乳酸塩								
			免疫増殖性小腸疾患	C883																5	10	ボルテゾミブ								
			その他の悪性免疫増殖性疾患	C887																5	10	ポマリドミド								
			悪性免疫増殖性疾患，詳細不明	C889																5	10	レナリドミド水和物								
			多発性骨髄腫	C900																5	10	カルフィルゾミブ								
			形質細胞性白血病	C901																5	10	イキサゾミブクエン酸エステル								
			髄外（性）形質細胞腫	C902																5	10	ダラツムマブ								
			孤立性形質細胞腫	C903																4	9	サリドマイド								
																				3	8	化学療法ありかつ放射線療法なし								
																				2	6	放射線療法								
																				1	5	血漿交換療法	J039							
																				1	3	人工腎臓　その他の場合	J0384							
																				1	2	中心静脈注射	G005							
																				1	1	人工呼吸	J045$							
13	0050	慢性白血病、骨髄増殖性疾患	B細胞性慢性リンパ球性白血病	C911							手術なし	99	99	手術なし						5	13	ベンダムスチン塩酸塩		1	3	敗血症	180010			
			B細胞性前リンパ性白血病	C913							手術あり	97	03	脾摘出術	K711					5	12	アレムツズマブ								
			毛様細胞性＜hairy－cell＞白血病	C914								97	03	腹腔鏡下脾摘出術	K711-2					5	12	イブルチニブ								

診断群分類			医療資源を最も投入した傷病名		病態等分類			年齢、出生時体重等			手術					手術・処置等1				手術・処置等2				定義副傷病				重症度等		
MDC	コード	分類名	ICD名称	ICDコード	対応コード	フラグ	病態区分	コード	フラグ	年齢、出生時体重	手術分岐	対応コード	フラグ	点数表名称	区分番号等	対応コード	フラグ	処置等名称	区分番号等	対応コード	フラグ	処置等名称	区分番号等	対応コード	フラグ	疾患名	疾患コードまたはICDコード	対応コード	フラグ	重症度等
			T細胞性前リンパ性白血病	C916								97	04	リンパ節摘出術	K626$					5	11	オファツムマブ								
			慢性骨髄性白血病［CML］，BCR／ABL陽性	C921								97	97		その他のKコード					4	10	ダサチニブ水和物								
			非定型慢性骨髄性白血病，BCR／ABL陰性	C922																4	10	ポスチニブ水和物								
			慢性骨髄単球性白血病	C931																4	10	ニロチニブ塩酸塩水和物								
			肥満細胞白血病	C943																3	9	イマチニブメシル酸塩								
			骨髄異形成及び骨髄増殖性疾患，他に分類されないもの	C946																2	8	化学療法								
			細胞型不明の慢性白血病	C951																1	6	放射線療法								
			真正赤血球増加症＜多血症＞	D45																1	3	人工腎臓　その他の場合	J0384							
			慢性骨髄増殖性疾患	D471																1	2	中心静脈注射	G005							
			本態性（出血性）血小板血症	D473																1	1	人工呼吸	J045$							
			骨髄線維症	D474																										
			血液及び造血器のその他の明示された疾患	D758																										
13	0060	骨髄異形成症候群	環状鉄芽球を伴わない不応性貧血と記載されたもの	D460							手術なし	99	99	手術なし						4	9	アザシチジン		1	3	敗血症	180010			
			環状鉄芽球を伴う不応性貧血	D461							手術あり	97	03	リンパ節摘出術	K626$					3	8	化学療法								
			芽球過剰性不応性貧血	D462								97	97		その他のKコード					1	6	放射線療法								
			不応性貧血，詳細不明	D464																1	3	人工腎臓　その他の場合	J0384							
			多系統異形成を伴う不応性貧血	D465																1	2	中心静脈注射	G005							
			単独del（5q）染色体異常を伴う骨髄異形成症候群	D466																1	1	人工呼吸	J045$							
			その他の骨髄異形成症候群	D467																										
			骨髄異形成症候群，詳細不明	D469																										
13	0070	白血球疾患（その他）	無顆粒球症	D70				00	0	6歳以上	手術なし	99	99	手術なし						1	2	中心静脈注射	G005	1	3	播種性血管内凝固症候群	130100			
			白血球の遺伝性異常	D720				06	1	6歳未満	手術あり	97	03	リンパ節摘出術	K626$					1	1	人工呼吸	J045$	1	3	敗血症	180010			
			好酸球増加症	D721								97	97		その他のKコード															
			その他の明示された白血球の障害	D728																										
			白血球の障害，詳細不明	D729																										
13	0080	再生不良性貧血	慢性後天性赤芽球ろう＜癆＞	D600							手術なし	99	99	手術なし						3	9	抗リンパ球グロブリン		1	3	白血球疾患（その他）	130070			
			一過性後天性赤芽球ろう＜癆＞	D601							手術あり	97	97	手術あり						1	8	化学療法		1	3	敗血症	180010			
			その他の後天性赤芽球ろう＜癆＞	D608																1	5	インターフェロン								
			後天性赤芽球ろう＜癆＞，詳細不明	D609																1	5	シクロスポリン（点眼薬を除く。）								
			体質性再生不良性貧血	D610																1	2	中心静脈注射	G005							
			薬物誘発性再生不良性貧血	D611																1	1	人工呼吸	J045$							
			その他の外的因子による再生不良性貧血	D612																										
			特発性再生不良性貧血	D613																										
			無形成性貧血，詳細不明	D619																										
13	0090	貧血（その他）	失血による鉄欠乏性貧血（慢性）	D500							手術なし	99	99	手術なし						2	10	エクリズマブ								
			鉄欠乏性えん＜曉＞下障害	D501							手術あり	97	03	脾摘出術	K711					2	10	ラブリズマブ								
			その他の鉄欠乏性貧血	D508								97	03	腹腔鏡下脾摘出術	K711-2					1	9	ヘプトグロビン								
			鉄欠乏性貧血，詳細不明	D509								97	97		その他のKコード					1	5	血漿交換療法	J039							
			ビタミンB12欠乏性貧血，内因子欠乏によるもの	D510																1	2	中心静脈注射	G005							
			ビタミンB12欠乏性貧血，タンパク＜蛋白＞尿を伴う選択的ビタミンB12吸収不良によるもの	D511																1	1	人工呼吸	J045$							
			トランスコバラミン2欠乏症	D512																										
			その他の食事性ビタミンB12欠乏性貧血	D513																										
			その他のビタミンB12欠乏性貧血	D518																										
			ビタミンB12欠乏性貧血，詳細不明	D519																										
			食事性葉酸欠乏性貧血	D520																										
			薬物誘発性葉酸欠乏性貧血	D521																										
			その他の葉酸欠乏性貧血	D528																										
			葉酸欠乏性貧血，詳細不明	D529																										
			タンパク＜蛋白＞欠乏性貧血	D530																										
			その他の巨赤芽球性貧血，他に分類されないもの	D531																										
			壊血病性貧血	D532																										
			その他の明示された栄養性貧血	D538																										
			栄養性貧血，詳細不明	D539																										
			グルコース－6－リン＜燐＞酸脱水素酵素［G6PD］欠損による貧血	D550																										
			その他のグルタチオン代謝障害による貧血	D551																										
			解糖系酵素障害による貧血	D552																										
			酵素障害による貧血，詳細不明	D559																										

診断群分類			医療資源を最も投入した傷病名		病態等分類			年齢、出生時体重等			手術					手術・処置等1				手術・処置等2				定義副傷病				重症度等		
MDC	コード	分類名	ICD名称	ICDコード	対応コード	フラグ	病態区分	コード	フラグ	年齢、出生時体重	手術分岐	対応コード	フラグ	点数表名称	区分番号等	対応コード	フラグ	処置等名称	区分番号等	対応コード	フラグ	処置等名称	区分番号等	対応コード	フラグ	疾患名	疾患コードまたはICDコード	対応コード	フラグ	重症度等
			アルファサラセミア＜地中海貧血＞	D560																										
			ベータサラセミア＜地中海貧血＞	D561																										
			デルタ・ベータサラセミア＜地中海貧血＞	D562																										
			サラセミア＜地中海貧血＞保因者	D563																										
			遺伝性高胎児ヘモグロビン＜血色素＞症［HPFH］	D564																										
			サラセミア＜地中海貧血＞，詳細不明	D569																										
			鎌状赤血球貧血，クリーゼを伴うもの	D570																										
			鎌状赤血球貧血，クリーゼを伴わないもの	D571																										
			重複ヘテロ複合型鎌状化障害	D572																										
			鎌状赤血球保因者	D573																										
			遺伝性球状赤血球症	D580																										
			遺伝性楕円赤血球症	D581																										
			その他の異常ヘモグロビン＜血色素＞症	D582																										
			その他の明示された遺伝性溶血性貧血	D588																										
			遺伝性溶血性貧血，詳細不明	D589																										
			薬物誘発性自己免疫性溶血性貧血	D590																										
			その他の自己免疫性溶血性貧血	D591																										
			薬物誘発性非自己免疫性溶血性貧血	D592																										
			溶血性尿毒症症候群	D593																										
			その他の非自己免疫性溶血性貧血	D594																										
			発作性夜間ヘモグロビン＜血色素＞尿症［マルキアファーヴァ・ミケリ＜Marchiafava－Micheli＞症候群］	D595																										
			その他の外因による溶血性ヘモグロビン＜血色素＞尿症	D596																										
			後天性溶血性貧血，詳細不明	D599																										
			急性出血後貧血	D62																										
			遺伝性鉄芽球性貧血	D640																										
			続発性鉄芽球性貧血，疾病によるもの	D641																										
			続発性鉄芽球性貧血，薬物及び毒素によるもの	D642																										
			その他の鉄芽球性貧血	D643																										
			先天性赤血球生成障害性貧血	D644																										
			その他の明示された貧血	D648																										
			貧血，詳細不明	D649																										
13	0100	播種性血管内凝固症候群	播種性血管内凝固症候群［脱線維素症候群］	D65							99	99	手術なし							4	9	トロンボモデュリンアルファ								
											97	97	手術あり							3	8	アンチトロンビンⅢ製剤								
																				2	5	血漿交換療法	J039							
																				2	2	人工呼吸	J045$							
																				1	1	中心静脈注射	G005							
13	0110	出血性疾患（その他）	血小板機能異常症	D691				00	0	16歳以上	99	99	手術なし			1	1	脾摘出術	K711	5	11	ガンマグロブリン		1	1	播種性血管内凝固症候群	130100			
			その他の血小板非減少性紫斑病	D692				16	1	16歳未満	97	97	手術あり			1	1	腹腔鏡下脾摘出術	K711-2	4	10	アルガトロバン水和物		1	1	敗血症	180010			
			特発性血小板減少性紫斑病	D693																3	9	リツキシマブ								
			その他の原発性血小板減少症	D694																2	8	ロミプロスチム								
			続発性血小板減少症	D695																1	6	放射線療法								
			血小板減少症，詳細不明	D696																1	5	血漿交換療法	J039							
			その他の明示された出血性病態	D698																1	1	人工呼吸	J045$							
			出血性病態，詳細不明	D699																										
13	0111	アレルギー性紫斑病	アレルギー性紫斑病	D690							99	99	手術なし							1	9	第XIII因子製剤								
											97	97	手術あり																	
13	0120	血液疾患（その他）	多病巣性及び単一臓器型ランゲルハンス＜Langerhans＞細胞組織球症	C965							99	99	手術なし							4	11	メチルチオニニウム塩化物水和物		1	1	播種性血管内凝固症候群	130100			
			単局性ランゲルハンス＜Langerhans＞細胞組織球症	C966							97	03	脾摘出術	K711						3	10	カナキヌマブ		1	1	敗血症	180010			
			ヌクレオチド代謝障害による貧血	D553							97	04	腹腔鏡下脾摘出術	K711-2						2	9	インターフェロン								
			酵素障害によるその他の貧血	D558							97	05	リンパ節摘出術	K626$						2	8	化学療法								
			その他のサラセミア＜地中海貧血＞	D568							97	97		その他のKコード						1	6	放射線療法								
			その他の鎌状赤血球障害	D578																1	2	中心静脈注射	G005							
			その他の後天性溶血性貧血	D598																1	1	人工呼吸	J045$							
			その他の明示された無形成性貧血	D618																										
			他に分類される慢性疾患における貧血	D63$																										
			脾疾患	D73$																										
			メトヘモグロビン血症	D74$																										
			家族性赤血球増加症	D750																										
			続発性＜二次性＞赤血球増加症＜多血症＞	D751																										
			血液及び造血器の疾患，詳細不明	D759																										

診断群分類			医療資源を最も投入した傷病名		病態等分類			年齢、出生時体重等			手術					手術・処置等1				手術・処置等2				定義副傷病				重症度等		
MDC	コード	分類名	ICD名称	ICDコード	対応コード	フラグ	病態区分	コード	フラグ	年齢、出生時体重	手術分岐	対応コード	フラグ	点数表名称	区分番号等	対応コード	フラグ	処置等名称	区分番号等	対応コード	フラグ	処置等名称	区分番号等	対応コード	フラグ	疾患名	疾患コードまたはICDコード	対応コード	フラグ	重症度等
			リンパ細網組織及び細網組織球組織のその他の明示された疾患	D76$																										
			他に分類される疾患における血液及び造血器のその他の障害	D77																										
			その他の免疫機構の障害，他に分類されないもの	D89$																										
13	0130	凝固異常（その他）	その他の凝固障害	D68$								99	99	手術なし						3	9	活性型プロテインC		1	1	敗血症	180010			
												97	97	手術あり						2	8	アンチトロンビンⅢ製剤								
																				1	5	リハビリテーション								
																				1	1	人工呼吸	J045$							
13	0140	造血器疾患（その他）	性状不詳及び不明の組織球性及び肥満細胞性腫瘍	D470								99	99	手術なし						1	1	リツキシマブ								
			意義不明の単クローングロブリン血症（MGUS）	D472								97	97	手術あり																
			リンパ組織，造血組織及び関連組織の性状不詳又は不明のその他の明示された新生物＜腫瘍＞	D477																										
			リンパ組織，造血組織及び関連組織の性状不詳又は不明の新生物＜腫瘍＞，詳細不明	D479																										
13	0150	原発性免疫不全症候群	多形核好中球機能障害	D71				00	0	6歳以上	手術なし	99	99	手術なし						1	1	乾燥濃縮人C1－インアクチベーター								
			主として抗体欠乏を伴う免疫不全症	D80$				06	1	6歳未満	手術あり	97	97	手術あり						1	1	イカチバント酢酸塩								
			複合免疫不全症	D81$																										
			その他の大きな欠損に関連する免疫不全症	D82$																										
			分類不能型免疫不全症	D83$																										
			その他の免疫不全症	D84$																										
13	0160	後天性免疫不全症候群	感染症及び寄生虫症を起こしたヒト免疫不全ウイルス[HIV]病	B20$								99	99	手術なし						2	3	化学療法								
			悪性新生物＜腫瘍＞を起こしたヒト免疫不全ウイルス[HIV]病	B21$								97	97	手術あり						1	2	中心静脈注射	G005							
			その他の明示された疾患を起こしたヒト免疫不全ウイルス[HIV]病	B22$																										
			その他の病態を起こしたヒト免疫不全ウイルス[HIV]病	B23$																										
			詳細不明のヒト免疫不全ウイルス[HIV]病	B24																										
			カポジ＜Kaposi＞肉腫	C46$																										
13	0170	血友病	遺伝性第Ⅷ因子欠乏症	D66								99	99	手術なし						1	4	血漿交換療法	J039							
			遺伝性第Ⅸ因子欠乏症	D67								97	97	手術あり						1	1	人工呼吸	J045$							
14	0010	妊娠期間短縮、低出産体重に関連する障害	現在の妊娠とは無関係の場合もありうる母体の病態により影響を受けた胎児及び新生児	P00$						出生時体重	手術なし	99	99	手術なし						4	9	一酸化窒素吸入療法ありかつパリビズマブあり		1	2	染色体異常（ターナー症候群及びクラインフェルター症候群を除く。）	150110			
			母体の妊娠合併症により影響を受けた胎児及び新生児	P01$				00	1	2500g以上	手術あり	97	01	新生児仮死蘇生術　仮死第2度のもの	K9132					4	9	肺サーファクタントありかつパリビズマブあり								
			胎盤，臍帯及び卵膜の合併症により影響を受けた胎児及び新生児	P02$				25	2	1500g以上2500g未満		97	02	急性汎発性腹膜炎手術	K639					3	8	一酸化窒素吸入療法	J045-2$							
			その他の分娩合併症により影響を受けた胎児及び新生児	P03$				15	3	1000g以上1500g未満		97	02	腹腔鏡下汎発性腹膜炎手術	K639-3					3	8	肺サーファクタント								
			胎盤又は母乳を介して有害な影響を受けた胎児及び新生児	P04$				10	4	1000g未満		97	02	新生児仮死蘇生術　仮死第1度のもの	K9131					2	7	パリビズマブ								
			胎児発育遅延＜成長遅滞＞及び胎児栄養失調	P05$								97	03	網膜光凝固術　その他特殊なもの（一連につき）	K2762					1	2	中心静脈注射	G005							
			妊娠期間短縮及び低出産体重に関連する障害，他に分類されないもの	P07$								97	97		その他のKコード					1	1	人工呼吸	J045$							
			遷延妊娠及び高出産体重に関連する障害	P08$																										
			出産損傷による頭蓋内裂傷＜laceration＞及び出血	P10$																										
			中枢神経系のその他の出産損傷	P11$																										
			頭皮の出産損傷	P12$																										
			骨格の出産損傷	P13$																										
			その他の出産損傷	P15$																										
			子宮内低酸素症	P20$																										
			出生時仮死	P21$																										
			新生児の呼吸窮＜促＞迫	P22$																										
			先天性肺炎	P23$																										
			新生児吸引症候群	P24$																										
			周産期に発生した間質性気腫及び関連病態	P25$																										
			周産期に発生した肺出血	P26$																										
			周産期に発生した慢性呼吸器疾患	P27$																										
			周産期に発生したその他の呼吸器病態	P28$																										
			周産期に発生した心血管障害	P29$																										

診断群分類			医療資源を最も投入した傷病名		病態等分類			年齢、出生時体重等			手術					手術・処置等1				手術・処置等2				定義副傷病				重症度等		
MDC	コード	分類名	ICD名称	ICDコード	対応コード	フラグ	病態区分	コード	フラグ	年齢、出生時体重	手術分岐	対応コード	フラグ	点数表名称	区分番号等	対応コード	フラグ	処置等名称	区分番号等	対応コード	フラグ	処置等名称	区分番号等	対応コード	フラグ	疾患名	疾患コードまたはICDコード	対応コード	フラグ	重症度等
			先天性ウイルス性疾患	P35$																										
			新生児の細菌性敗血症	P36$																										
			その他の先天性感染症及び寄生虫症	P37$																										
			軽度出血を伴う又は伴わない新生児の臍炎	P38																										
			周産期に特異的なその他の感染症	P39$																										
			胎児失血	P50$																										
			新生児の臍出血	P51$																										
			胎児及び新生児の頭蓋内非外傷性出血	P52$																										
			胎児及び新生児の出血性疾患	P53																										
			その他の新生児出血	P54$																										
			胎児及び新生児の溶血性疾患	P55$																										
			溶血性疾患による胎児水腫	P56$																										
			核黄疸	P57$																										
			その他の多量の溶血による新生児黄疸	P58$																										
			早産に関連する新生児黄疸	P590																										
			濃縮胆汁症候群	P591																										
			その他及び詳細不明の肝細胞傷害による新生児黄疸	P592																										
			母乳の抱合抑制因子による新生児黄疸	P593																										
			その他の明示された原因による新生児黄疸	P598																										
			新生児黄疸，詳細不明	P599																										
			胎児及び新生児の播種性血管内凝固	P60																										
			その他の周産期の血液障害	P61$																										
			胎児及び新生児に特異的な一過性糖質代謝障害	P70$																										
			カルシウム及びマグネシウム代謝の一過性新生児障害	P71$																										
			その他の一過性新生児内分泌障害	P72$																										
			その他の一過性新生児電解質障害及び代謝障害	P74$																										
			のう<嚢>胞線維症における胎便<メコニウム>イレウス	P75																										
			新生児のその他の腸閉塞	P76$																										
			胎児及び新生児のえ<壊>死性腸炎	P77																										
			周産期の腸穿孔	P780																										
			その他の新生児腹膜炎	P781																										
			母体血液のえん<嚥>下による新生児吐血及びメレナ	P782																										
			新生児非感染性下痢症	P783																										
			その他の明示された周産期の消化器系障害	P788																										
			周産期の消化器系障害，詳細不明	P789																										
			新生児低体温	P80$																										
			新生児のその他の体温調節機能障害	P81$																										
			胎児及び新生児に特異的な外皮のその他の病態	P83$																										
			新生児のけいれん<痙攣>	P90																										
			新生児の脳のその他の機能障害	P91$																										
			新生児の哺乳上の問題	P92$																										
			胎児及び新生児に投与された薬物による反応及び中毒	P93																										
			新生児の筋緊張障害	P94$																										
			原因不明の胎児死亡	P95																										
			周産期に発生したその他の病態	P96$																										
14	0070	頭蓋、顔面骨の先天異常	顔面非対称	Q670							手術なし	99	99	手術なし		1	1	分層植皮術	K013$	1	1	人工呼吸	J045$							
			顔面圧縮<圧迫顔面>	Q671							その他の手術あり	97	97		その他のKコード	1	1	全層植皮術	K013-2$											
			長頭(症)	Q672							上顎骨形成術　単純な場合等	02	02	上顎骨形成術　単純な場合	K4431	1	1	皮弁作成術、移動術、切断術、遷延皮弁術	K015$											
			斜頭(蓋)(症)	Q673								02	02	上顎骨形成術　複雑な場合及び2次的再建の場合	K4432	1	1	動脈(皮)弁術、筋(皮)弁術	K016											
			頭蓋及び顔面骨のその他の先天奇形	Q75$								02	02	上顎骨形成術　骨移動を伴う場合	K4433	1	1	遊離皮弁術(顕微鏡下血管柄付きのもの)	K0172											
			先天奇形症候群，主として顔貌異常を伴うもの	Q870								02	02	下顎骨形成術　おとがい形成の場合	K4441	1	1	複合組織移植術	K019											
												02	02	下顎骨形成術　短縮又は伸長の場合	K4442	1	1	自家遊離複合組織移植術(顕微鏡下血管柄付きのもの)	K020											
												02	02	下顎骨形成術　再建の場合	K4443	1	1	粘膜移植術	K021$											
												02	02	下顎骨形成術　骨移動を伴う場合	K4444	1	1	粘膜弁手術	K021-2$											
												02	02	下顎骨延長術	K444-2$	1	1	骨移植術(軟骨移植術を含む。)	K059$											
												02	02	顎関節形成術	K445															

診断群分類			医療資源を最も投入した傷病名		病態等分類			年齢、出生時体重等			手術					手術・処置等1				手術・処置等2				定義副傷病				重症度等		
MDC	コード	分類名	ICD名称	ICDコード	対応コード	フラグ	病態区分	コード	フラグ	年齢、出生時体重	手術分岐	対応コード	フラグ	点数表名称	区分番号等	対応コード	フラグ	処置等名称	区分番号等	対応コード	フラグ	処置等名称	区分番号等	対応コード	フラグ	疾患名	疾患コードまたはICDコード	対応コード	フラグ	重症度等
												02	03	骨腫瘍切除術	K052$															
												02	03	眼窩縁形成手術(骨移植によるもの)	K237															
											頭蓋骨形成手術　頭蓋骨のみのもの等	01	01	頭蓋骨形成手術　頭蓋骨のみのもの	K1801															
												01	01	頭蓋骨形成手術　硬膜形成を伴うもの	K1802															
												01	01	頭蓋骨形成手術　骨移動を伴うもの	K1803															
14	0080	脳、脊髄の先天異常	無脳症及び類似先天奇形	Q00$							手術なし	99	99	手術なし		1	2	皮弁作成術、移動術、切断術、遷延皮弁術	K015$	1	5	リハビリテーション								
			脳瘤	Q01$							手術あり	97	01	脊髄腫瘍摘出術	K191$	1	2	動脈(皮)弁術、筋(皮)弁術	K016	1	1	人工呼吸	J045$							
			小頭症	Q02								97	02	脊椎固定術、椎弓切除術、椎弓形成術(多椎間又は多椎弓の場合を含む。) 椎弓切除	K1425	1	2	遊離皮弁術(顕微鏡下血管柄付きのもの)その他の場合	K0172											
			先天性水頭症	Q03$								97	02	穿頭脳室ドレナージ術	K145	1	2	複合組織移植術	K019											
			脳のその他の先天奇形	Q04$								97	02	減圧開頭術　キアリ奇形、脊髄空洞症の場合	K1491	1	2	自家遊離複合組織移植術(顕微鏡下血管柄付きのもの)	K020											
			二分脊椎＜脊椎披＜破＞裂＞	Q05$								97	02	後頭蓋窩減圧術	K149-2	1	2	組織拡張器による再建手術(一連につき)その他の場合	K0222											
			脊髄のその他の先天奇形	Q06$								97	02	水頭症手術	K174$	1	2	骨移植術(軟骨移植術を含む。)	K059$											
			神経系のその他の先天奇形	Q07$								97	03	脊椎披裂手術	K138$	1	1	分層植皮術	K013$											
			潜在性二分脊椎＜脊椎披＜破＞裂＞	Q760								97	97	その他のKコード		1	1	全層植皮術	K013-2$											
14	0090	先天性鼻涙管閉塞	涙管の先天(性)狭窄	Q105								99	99	手術なし														0	0	初回
												97	01	先天性鼻涙管閉塞開放術	K201													0	0	片側
												97	01	涙嚢摘出術	K203													1	1	再手術
												97	01	涙嚢鼻腔吻合術	K204													1	1	両側
												97	02	涙管チューブ挿入術	K202$															
												97	97	その他のKコード																
14	0100	眼の先天異常	先天(性)眼瞼外反(症)	Q101								99	99	手術なし		1	2	皮弁作成術、移動術、切断術、遷延皮弁術	K015$									0	0	片側
			先天(性)眼瞼内反(症)	Q102								97	01	眼瞼内反症手術	K217$	1	2	動脈(皮)弁術、筋(皮)弁術	K016									1	1	両側
			眼瞼のその他の先天奇形	Q103								97	02	涙嚢鼻腔吻合術	K204	1	2	遊離皮弁術(顕微鏡下血管柄付きのもの)その他の場合	K0172											
			涙器の欠損及び無発生	Q104								97	02	涙小管形成手術	K206	1	2	複合組織移植術	K019											
			涙器のその他の先天奇形	Q106								97	02	眼瞼外反症手術	K218	1	2	自家遊離複合組織移植術(顕微鏡下血管柄付きのもの)	K020											
			眼窩の先天奇形	Q107								97	02	結膜嚢形成手術	K223$	1	2	粘膜移植術	K021$											
			無眼球(症), 小眼球(症)及び巨大眼球(症)	Q11$								97	02	眼窩縁形成手術(骨移植によるもの)	K237	1	2	粘膜弁手術	K021-2$											
			眼球後極部の先天奇形	Q14$								97	02	網膜光凝固術	K276$	1	2	組織拡張器による再建手術(一連につき)その他の場合	K0222											
			眼のその他の明示された先天奇形	Q158								97	02	硝子体切除術	K279	1	2	骨移植術(軟骨移植術を含む。)	K059$											
			眼の先天奇形, 詳細不明	Q159								97	97	その他のKコード		1	1	分層植皮術	K013$											
																1	1	全層植皮術	K013-2$											
14	0110	鼻の先天異常	鼻の後天性変形	M950								99	99	手術なし		1	2	皮弁作成術、移動術、切断術、遷延皮弁術	K015$											
			後鼻孔閉鎖(症)	Q300								97	01	後鼻孔閉鎖症手術　単純なもの(膜性閉鎖)	K3461	1	2	動脈(皮)弁術、筋(皮)弁術	K016											
			鼻の無発生及び未発達	Q301								97	01	後鼻孔閉鎖症手術　複雑なもの(骨性閉鎖)	K3462	1	2	遊離皮弁術(顕微鏡下血管柄付きのもの)その他の場合	K0172											
			裂溝性鼻, 切痕性鼻及び鼻裂	Q302								97	01	内視鏡下鼻腔手術Ⅱ型(鼻腔内手術)	K347-6	1	2	複合組織移植術	K019											
			先天性穿孔性鼻中隔	Q303								97	01	内視鏡下鼻腔手術Ⅲ型(鼻孔閉鎖症手術)	K347-7	1	2	自家遊離複合組織移植術(顕微鏡下血管柄付きのもの)	K020											
			鼻のその他の先天奇形	Q308								97	02	変形外鼻手術	K347-2	1	2	粘膜移植術	K021$											
			鼻の先天奇形, 詳細不明	Q309								97	97	その他のKコード		1	2	粘膜弁手術	K021-2$											
																1	2	組織拡張器による再建手術(一連につき)その他の場合	K0222											
																1	2	骨移植術(軟骨移植術を含む。)	K059$											
																1	1	分層植皮術	K013$											
																1	1	全層植皮術	K013-2$											
																1	1	筋膜移植術	K033$											
14	0140	口蓋・口唇先天性疾患	口蓋裂	Q35$								99	99	手術なし		1	2	皮弁作成術、移動術、切断術、遷延皮弁術	K015$											
			唇裂	Q36$								97	01	顎・口蓋裂形成手術	K407$	1	2	動脈(皮)弁術、筋(皮)弁術	K016											
			唇裂を伴う口蓋裂	Q37$								97	02	口唇裂形成手術(片側)	K426$	1	2	遊離皮弁術(顕微鏡下血管柄付きのもの)その他の場合	K0172											
												97	02	口唇裂形成手術(両側)	K426-2$	1	2	複合組織移植術	K019											
												97	03	鼻中隔矯正術	K347	1	2	自家遊離複合組織移植術(顕微鏡下血管柄付きのもの)	K020											
												97	03	変形外鼻手術	K347-2	1	2	粘膜移植術	K021$											
												97	03	内視鏡下鼻中隔手術Ⅰ型(骨、軟骨手術)	K347-3	1	2	粘膜弁手術	K021-2$											
												97	03	内視鏡下鼻中隔手術Ⅱ型(粘膜手術)	K347-4	1	2	組織拡張器による再建手術(一連につき)その他の場合	K0222											
												97	03	鼻咽腔閉鎖術	K375-2	1	2	骨移植術(軟骨移植術を含む。)	K059$											
												97	97	その他のKコード		1	1	分層植皮術	K013$											

診断群分類			医療資源を最も投入した傷病名		病態等分類			年齢、出生時体重等			手術					手術・処置等1				手術・処置等2				定義副傷病				重症度等		
MDC	コード	分類名	ICD名称	ICDコード	対応コード	フラグ	病態区分	コード	フラグ	年齢、出生時体重	手術分岐	対応コード	フラグ	点数表名称	区分番号等	対応コード	フラグ	処置等名称	区分番号等	対応コード	フラグ	処置等名称	区分番号等	対応コード	フラグ	疾患名	疾患コードまたはICDコード	対応コード	フラグ	重症度等
																1	1	全層植皮術	K013-2$											
14	0170	正中頸嚢胞・側頸嚢胞	腮溝<裂>の洞，瘻及びのう<嚢>胞	Q180							手術なし	99	99	手術なし																
			顔面及び頸部のその他の明示された先天奇形	Q188							手術あり	97	01	甲状舌管嚢胞摘出術	K414-2															
			その他の内分泌腺の先天奇形	Q892								97	01	頸瘻、頸嚢摘出術	K467															
												97	97		その他のKコード															
14	0190	小耳症・耳介異常・外耳道閉鎖	先天性耳介欠損	Q160							手術なし	99	99	手術なし		1	2	皮弁作成術、移動術、切断術、遷延皮弁術	K015$											
			外耳道の先天(性)欠損，閉鎖及び狭窄	Q161							手術あり	97	01	小耳症手術	K299$	1	2	動脈(皮)弁術、筋(皮)弁術	K016											
			巨<大>耳(症)	Q171								97	02	耳介形成手術	K296$	1	2	遊離皮弁術(顕微鏡下血管柄付きのもの)その他の場合	K0172											
			小耳(症)	Q172								97	04	外耳道形成手術	K297	1	2	組織拡張器による再建手術(一連につき)その他の場合	K0222											
			その他の耳の変形	Q173								97	04	外耳道造設術・閉鎖症手術	K298	1	2	骨移植術(軟骨移植術を含む。)	K059$											
			耳の位置異常	Q174								97	97		その他のKコード	1	1	分層植皮術	K013$											
			聳立耳	Q175												1	1	全層植皮術	K013-2$											
14	0210	先天性耳瘻孔、副耳	副耳(介)	Q170							手術なし	99	99	手術なし		1	2	皮弁作成術、移動術、切断術、遷延皮弁術	K015$											
			前耳介洞及びのう<嚢>胞	Q181							その他の手術あり	97	03	皮膚切開術	K001$	1	2	組織拡張器による再建手術(一連につき)その他の場合	K0222											
												97	97		その他のKコード	1	2	骨移植術(軟骨移植術を含む。)	K059$											
											副耳(介)切除術	02	02	副耳(介)切除術	K288	1	1	分層植皮術	K013$											
											先天性耳瘻管摘出術	01	01	先天性耳瘻管摘出術	K287	1	1	全層植皮術	K013-2$											
14	0220	耳の疾患(その他)	耳管欠損	Q162								99	99	手術なし		1	2	皮弁作成術、移動術、切断術、遷延皮弁術	K015$	1	1	人工呼吸	J045$							
			中耳のその他の先天奇形	Q164								97	01	耳介形成手術	K296$	1	2	動脈(皮)弁術、筋(皮)弁術	K016											
			内耳の先天奇形	Q165								97	02	鼓室形成手術	K319$	1	2	遊離皮弁術(顕微鏡下血管柄付きのもの)その他の場合	K0172											
			聴覚障害の原因となる耳の先天奇形，詳細不明	Q169								97	97		その他のKコード	1	2	組織拡張器による再建手術(一連につき)その他の場合	K0222											
			耳のその他の明示された先天奇形	Q178												1	2	骨移植術(軟骨移植術を含む。)	K059$											
			耳の先天奇形，詳細不明	Q179												1	1	分層植皮術	K013$											
			その他の鰓溝<裂>奇形	Q182												1	1	全層植皮術	K013-2$											
			頚の翼状異常	Q183																										
			顔面及び頸部の先天奇形，詳細不明	Q189																										
14	0230	喉頭の疾患(その他)	喉頭低形成<形成不全>	Q312								99	99	手術なし						1	9	パリビズマブ								
			喉頭のう<嚢>胞	Q313								97	97	手術あり						1	9	肺サーファクタント								
			先天性喉頭軟化症	Q315																1	2	中心静脈注射	G005							
			喉頭の先天奇形，詳細不明	Q319																1	1	人工呼吸	J045$							
14	0245	舌・口腔・咽頭の先天異常	巨口(症)	Q184							手術なし	99	99	手術なし						1	1	人工呼吸	J045$							
			小口(症)	Q185							その他の手術あり	97	02	口唇腫瘍摘出術	K421$															
			(巨)大(口)唇(症)	Q186								97	02	口唇裂形成手術(片側)	K426$															
			小(口)唇(症)	Q187								97	02	口唇裂形成手術(両側)	K426-2$															
			口唇の先天奇形，他に分類されないもの	Q380								97	03	舌形成手術(巨舌症手術)	K418															
			舌小帯短縮(症)	Q381								97	04	鼻咽腔閉鎖術	K375-2															
			巨(大)舌(症)	Q382								97	04	咽頭瘻閉鎖術	K382															
			舌のその他の先天奇形	Q383								97	04	咽頭皮膚瘻孔閉鎖術	K382-2															
			唾液腺及び唾液腺管の先天奇形	Q384								97	97		その他のKコード															
			口蓋の先天奇形，他に分類されないもの	Q385							舌繋瘢痕性短縮矯正術等	01	01	舌繋瘢痕性短縮矯正術	K418-2															
			口(腔)のその他の先天奇形	Q386								01	01	頬、口唇、舌小帯形成手術	K419															
			咽頭のう<嚢>	Q387																										
			咽頭のその他の先天奇形	Q388																										
14	0260	胸郭の変形および先天異常	漏斗胸	Q676				00	0	15歳以上	手術なし	99	99	手術なし						1	5	胸腔穿刺	J008							
			鳩胸	Q677				15	1	15歳未満	その他の手術あり	97	03	肋骨切除術	K482$					1	4	持続的胸腔ドレナージ	J019							
			胸のその他の先天(性)変形	Q678								97	03	臓胸腔有茎大網充填術	K497-2					1	1	人工呼吸	J045$							
			頚肋	Q765								97	03	胸郭形成手術(臓胸手術の場合) 肋骨切除を主とするもの	K4981															
			肋骨のその他の先天奇形	Q766								97	97		その他のKコード															
			胸骨の先天奇形	Q767							漏斗胸手術 胸骨挙上法によるもの等	01	01	漏斗胸手術 胸骨挙上法によるもの	K4871															
												01	01	漏斗胸手術 胸骨翻転法によるもの	K4872															
												01	02	漏斗胸手術 胸腔鏡によるもの	K4873															
14	0270	肺の先天性異常	先天性のう<嚢>胞肺	Q330				00	0	15歳以上	手術なし	99	99	手術なし						1	9	パリビズマブ								

診断群分類			医療資源を最も投入した傷病名		病態等分類			年齢、出生時体重等			手術						手術・処置等1				手術・処置等2				定義副傷病				重症度等		
MDC	コード	分類名	ICD名称	ICDコード	対応コード	フラグ	病態区分	コード	フラグ	年齢、出生時体重	手術分岐	対応コード	フラグ	点数表名称	区分番号等	対応コード	フラグ	処置等名称	区分番号等	対応コード	フラグ	処置等名称	区分番号等	対応コード	フラグ	疾患名	疾患コードまたはICDコード	対応コード	フラグ	重症度等
			肺の副葉	Q331				15	1	15歳未満	手術あり	97	01	肺切除術　区域切除（1肺葉に満たないもの）	K5112					1	9	肺サーファクタント								
			肺分画症	Q332								97	02	肺切除術　楔状部分切除	K5111					1	2	中心静脈注射	G005							
			肺の無発生	Q333								97	97		その他のKコード					1	1	人工呼吸	J045$							
			先天性気管支拡張症	Q334																										
			肺の異所組織	Q335																										
			肺の低形成＜形成不全＞及び異形成＜形成異常＞	Q336																										
			肺のその他の先天奇形	Q338																										
			肺の先天奇形，詳細不明	Q339																										
			胸膜の異常	Q340																										
14	0280	気道の先天異常	喉頭横隔膜症	Q310				00	0	15歳以上	手術なし	99	99	手術なし		1	2	人工心肺（1日につき）	K601$	1	9	パリビズマブ								
			先天性声門下狭窄（症）	Q311				15	1	15歳未満	手術あり	97	01	気管切開術	K386					1	9	肺サーファクタント								
			喉頭のその他の先天奇形	Q318								97	02	喉頭狭窄症手術	K398$					1	1	人工呼吸	J045$							
			気管及び気管支の先天奇形	Q32$								97	02	気管狭窄症手術	K399															
			呼吸器系のその他の明示された先天奇形	Q348								97	02	喉頭形成手術	K400$															
			呼吸器系の先天奇形，詳細不明	Q349								97	02	気管支形成手術	K518$															
												97	03	喉頭横隔膜切除術（ステント挿入固定術を含む。）	K397															
												97	97		その他のKコード															
14	029x	動脈管開存症、心房中隔欠損症	**140291　動脈管開存症**							出生時体重	手術なし	99	99	手術なし		1	1	心臓カテーテル法による諸検査（一連の検査について）	D206$	1	9	パリビズマブ								
			動脈管開存（症）	Q250				00 00	0	2500g以上	その他の手術あり	97	02	動脈管開存症手術　経皮的動脈管開存閉鎖術	K5621															
			140292　心房中隔欠損症					25 00	1	2500g未満		97	02	経皮的心房中隔欠損閉鎖術	K574-2															
			心房中隔欠損（症）	Q211								97	02	血管塞栓術（頭部、胸腔、腹腔内血管等）	K615$															
												97	97		その他のKコード															
											弁形成術等	01	01	弁形成術	K554$															
												01	01	胸腔鏡下弁形成術	K554-2$															
												01	01	動脈管開存症手術　動脈管開存閉鎖術（直視下）	K5622															
												01	01	心房中隔欠損閉鎖術	K574$															
												01	01	不整脈手術　メイズ手術	K5943															
												01	01	肺静脈隔離術	K594-2															
14	031x	先天性心疾患（動脈管開存症、心房中隔欠損症を除く。）	**140311　心室中隔欠損症**					00	0	1歳以上	手術なし	99	99	手術なし		1	1	心臓カテーテル法による諸検査（一連の検査について）	D206$	1	9	パリビズマブ		1	3	敗血症	180010			
			心室中隔欠損（症）	Q210				01	1	1歳未満	その他の手術あり	97	97		その他のKコード															
			140312　房室中隔欠損症								経皮的肺動脈形成術等	04	05	経皮的肺動脈形成術	K570-3															
			房室中隔欠損（症）	Q212								04	05	経皮的肺動脈弁拡張術	K570-2															
			140313　その他の左右短絡性心奇形									04	05	血管塞栓術（頭部、胸腔、腹腔内血管等）	K615$															
			大動脈肺動脈中隔欠損（症）	Q214							心室中隔欠損閉鎖術　単独のもの等	03	04	心室中隔欠損閉鎖術　単独のもの	K5761															
			冠（状）血管の奇形	Q245								03	04	心室中隔欠損閉鎖術　大動脈弁形成を伴うもの	K5763															
			大動脈のその他の先天奇形	Q254								03	04	心室中隔欠損閉鎖術　右室流出路形成を伴うもの	K5764															
			肺動脈のその他の先天奇形	Q257								03	04	肺静脈還流異常症手術　部分肺静脈還流異常	K5711															
			部分肺静脈還流＜結合＞異常（症）	Q263								03	04	血管輪又は重複大動脈弓離断手術	K564															
			140314　非短絡性心奇形									03	04	右室二腔症手術	K578															
			大動脈弁の先天性閉鎖不全（症）	Q231							ファロー四徴症手術等	02	02	ファロー四徴症手術	K580$															
			先天性僧帽弁狭窄（症）	Q232								02	02	肺動脈閉鎖症手術　単独のもの	K5811															
			先天性僧帽弁閉鎖不全（症）	Q233								02	02	肺動脈閉鎖症手術　ラステリ手術を伴うもの	K5812															
			大動脈狭窄（症）	Q253								02	02	弁形成術	K554$															
			肺動脈狭窄（症）	Q256								02	02	胸腔鏡下弁形成術	K554-2$															
			140315　ファロー四徴症									02	02	大動脈弁上狭窄手術	K557															
			ファロー四徴（症）	Q213								02	02	ダムス・ケー・スタンセル（DKS）吻合を伴う大動脈狭窄症手術	K557-4															
			140316　新生児乳児の先天性心奇形									02	02	大動脈肺動脈中隔欠損症手術	K568$															
			総動脈幹（症）	Q200								02	02	三尖弁手術（エプスタイン氏奇形、ウール氏病手術）	K569															
			両大血管右室起始（症）	Q201								02	02	両大血管右室起始症手術　右室流出路形成を伴うもの	K5822															
			両大血管左室起始（症）	Q202								02	02	大血管転位症手術　心房内血流転換手術（マスタード・セニング手術）	K5831															
			（心）室大血管結合不一致	Q203								02	02	総動脈幹症手術	K585															
			肺動脈弁閉鎖（症）	Q220								02	02	単心室症又は三尖弁閉鎖症手術	K586$															
			右心低形成＜形成不全＞症候群	Q226								02	02	冠動脈起始異常症手術	K589															
			左心低形成＜形成不全＞症候群	Q234								02	03	心室中隔欠損閉鎖術　肺動脈絞扼術後肺動脈形成を伴うもの	K5762															
			大動脈縮窄（症）	Q251								02	03	バルサルバ洞動脈瘤手術	K577$															

診断群分類			医療資源を最も投入した傷病名		病態等分類			年齢、出生時体重等			手術					手術・処置等1				手術・処置等2				定義副傷病				重症度等		
MDC	コード	分類名	ICD名称	ICDコード	対応コード	フラグ	病態区分	コード	フラグ	年齢、出生時体重	手術分岐	対応コード	フラグ	点数表名称	区分番号等	対応コード	フラグ	処置等名称	区分番号等	対応コード	フラグ	処置等名称	区分番号等	対応コード	フラグ	疾患名	疾患コードまたはICDコード	対応コード	フラグ	重症度等
			大動脈弁閉鎖(症)	Q252								02	03	不完全型房室中隔欠損症手術	K579$															
			肺動脈閉鎖(症)	Q255								02	03	完全型房室中隔欠損症手術　心房及び心室中隔欠損パッチ閉鎖術を伴うもの	K579-21															
			総<全>肺静脈還流<結合>異常(症)	Q262								02	03	大動脈弁狭窄直視下切開術	K556															
			140317 その他の複雑心奇形									02	03	経皮的大動脈弁拡張術	K556-2															
			両心室結合	Q204								02	03	大動脈弁下狭窄切除術(線維性、筋肥厚性を含む。)	K557-2															
			房室結合不一致	Q205								02	03	ロス手術(自己肺動脈弁組織による大動脈基部置換術)	K558															
			先天性三尖弁狭窄(症)	Q224								02	03	肺動脈狭窄症、純型肺動脈弁閉鎖症手術	K570$															
			140318 その他の循環器系の先天性奇形									02	03	三心房心手術	K575															
			心臓の房室及び結合部のその他の先天奇形	Q208								02	03	両大血管右室起始症手術　単独のもの	K5821															
			心臓の房室及び結合部の先天奇形，詳細不明	Q209								02	03	修正大血管転位症手術　心室中隔欠損パッチ閉鎖術	K5841															
			心(臓)中隔のその他の先天奇形	Q218								02	03	冠動静脈瘻開胸的遮断術	K588															
			心(臓)中隔の先天奇形，詳細不明	Q219							大血管転位症手術　大血管血流転換術(ジャテーン手術)等	01	01	大血管転位症手術　大血管血流転換術(ジャテーン手術)	K5832															
			先天性肺動脈弁狭窄(症)	Q221								01	01	大血管転位症手術　心室中隔欠損閉鎖術を伴うもの	K5833															
			先天性肺動脈弁閉鎖不全(症)	Q222								01	01	大血管転位症手術　ラステリ手術を伴うもの	K5834															
			肺動脈弁のその他の先天奇形	Q223								01	01	完全型房室中隔欠損症手術　ファロー四徴症手術を伴うもの	K579-22															
			エプスタイン<Ebstein>奇形<異常>	Q225								01	01	肺動脈絞扼術	K563															
			三尖弁のその他の先天奇形	Q228								01	01	巨大側副血管手術(肺内肺動脈統合術)	K565															
			三尖弁の先天奇形，詳細不明	Q229								01	01	体動脈肺動脈短絡手術(ブラロック手術、ウォータースストン手術)	K566															
			大動脈弁の先天性狭窄(症)	Q230								01	01	大動脈縮窄(離断)症手術	K567$															
			大動脈弁及び僧帽弁のその他の先天奇形	Q238								01	01	肺静脈還流異常症手術　総肺静脈還流異常	K5712$															
			大動脈弁及び僧帽弁の先天奇形，詳細不明	Q239								01	01	肺静脈形成術	K572															
			右胸心<右心症>	Q240								01	01	心房中隔欠損作成術	K573$															
			左胸心<左心症>	Q241								01	01	肺動脈閉鎖症手術　巨大側副血管術を伴うもの	K5813															
			三心房心	Q242								01	01	両大血管右室起始症手術　心室中隔欠損閉鎖術及び大血管血流転換を伴うもの(タウシッヒ・ビング奇形手術)	K5823															
			肺動脈漏斗部狭窄(症)	Q243								01	01	修正大血管転位症手術　根治手術(ダブルスイッチ手術)	K5842															
			先天性大動脈弁下狭窄(症)	Q244								01	01	左心低形成症候群手術(ノルウッド手術)	K587															
			先天性心ブロック	Q246																										
			心臓のその他の明示された先天奇形	Q248																										
			心臓の先天奇形，詳細不明	Q249																										
			大型動脈のその他の先天奇形	Q258																										
			大型動脈の先天奇形，詳細不明	Q259																										
			大静脈の先天性狭窄(症)	Q260																										
			左上大静脈遺残	Q261																										
			肺静脈還流<結合>異常(症)，詳細不明	Q264																										
			門脈還流<結合>異常(症)	Q265																										
			門脈・肝動脈瘻	Q266																										
			大型静脈のその他の先天奇形	Q268																										
			大型静脈の先天奇形，詳細不明	Q269																										
14	0390	食道の先天異常	食道の先天奇形	Q39$							手術なし	99	99	手術なし						1	9	パリビズマブ								
											その他の手術あり	97	02	先天性食道閉鎖症根治手術	K528					1	9	肺サーファクタント								
												97	02	先天性食道狭窄症根治手術	K528-2					1	2	中心静脈注射	G005							
												97	02	胸腔鏡下先天性食道閉鎖症根治手術	K528-3					1	1	人工呼吸	J045$							
												97	03	食道アカラシア形成手術	K530															
												97	03	腹腔鏡下食道アカラシア形成手術	K530-2															
												97	97		その他のKコード															
											食道狭窄拡張術等	01	01	食道狭窄拡張術	K522$															
												01	01	食道ステント留置術	K522-2															
14	0410	先天性肥厚性幽門狭窄症	先天性肥厚性幽門狭窄	Q400							手術なし	99	99	手術なし						1	2	中心静脈注射	G005							
											手術あり	97	01	胃切開術	K648					1	1	人工呼吸	J045$							
												97	01	幽門形成術(粘膜外幽門筋切開術を含む。)	K666															
												97	01	腹腔鏡下幽門形成術	K666-2															
												97	97		その他のKコード															
14	0430	腸管の先天異常	胃のその他の明示された先天奇形	Q402							手術なし	99	99	手術なし						1	9	パリビズマブ								
			胃の先天奇形，詳細不明	Q403							その他の手術あり	97	04	人工肛門形成術	K736$					1	9	肺サーファクタント								
			上部消化管のその他の明示された先天奇形	Q408								97	97		その他のKコード					1	2	中心静脈注射	G005							

診断群分類			医療資源を最も投入した傷病名		病態等分類			年齢、出生時体重等			手術					手術・処置等1				手術・処置等2				定義副傷病				重症度等		
MDC	コード	分類名	ICD名称	ICDコード	対応コード	フラグ	病態区分	コード	フラグ	年齢、出生時体重	手術分岐	対応コード	フラグ	点数表名称	区分番号等	対応コード	フラグ	処置等名称	区分番号等	対応コード	フラグ	処置等名称	区分番号等	対応コード	フラグ	疾患名	疾患コードまたはICDコード	対応コード	フラグ	重症度等
			上部消化管の先天奇形，詳細不明	Q409							小腸切除術　悪性腫瘍手術以外の切除術等	01	01	小腸切除術　悪性腫瘍手術以外の切除術	K7161					1	1	人工呼吸	J045$							
			小腸の先天（性）欠損，閉鎖及び狭窄	Q41$								01	01	腹腔鏡下小腸切除術　悪性腫瘍手術以外の切除術	K716-21															
			メッケル＜Meckel＞憩室	Q430								01	01	小腸腫瘍、小腸憩室摘出術（メッケル憩室炎手術を含む。）	K717															
			結腸のその他の先天性機能障害	Q432								01	01	腹腔鏡下結腸切除術	K719-2$															
			腸管固定の先天奇形	Q433$								01	01	腸吻合術	K724															
			重複腸（管）＜腸重複症＞	Q434								01	01	人工肛門造設術	K726															
			腸のその他の明示された先天奇形	Q438								01	01	腹腔鏡下人工肛門造設術	K726-2															
			腸の先天奇形，詳細不明	Q439								01	01	腸狭窄部切開縫合術	K728															
			輪状＜環状＞膵	Q451								01	01	腸閉鎖症手術	K729$															
			消化器系のその他の明示された先天奇形	Q458								01	01	腹腔鏡下腸閉鎖症手術	K729-3															
			消化器系の先天奇形，詳細不明	Q459								01	01	腸回転異常症手術	K734															
												01	01	腹腔鏡下腸回転異常症手術	K734-2															
												01	01	腸管延長術	K735-5															
												01	01	直腸切除・切断術　切除術	K7401															
												01	01	腹腔鏡下直腸切除・切断術　切除術	K740-21															
14	044x	直腸肛門奇形、ヒルシュスプルング病	**140441　直腸肛門奇形**								手術なし	99	99	手術なし						1	9	パリビズマブ								
			大腸の先天（性）欠損，閉鎖及び狭窄	Q42$							その他の手術あり	97	04	肛門形成手術	K752$					1	9	肺サーファクタント								
			異所性肛門＜肛門転位＞	Q435								97	97		その他のKｺｰﾄﾞ					1	2	中心静脈注射	G005							
			直腸及び肛門の先天性瘻	Q436							鎖肛手術　肛門膜状閉鎖切開等	03	03	鎖肛手術　肛門膜状閉鎖切開	K7511					1	1	人工呼吸	J045$							
			総排泄腔遺残	Q437								03	03	人工肛門造設術	K726															
			140442　ヒルシュスプルング病									03	03	腹腔鏡下人工肛門造設術	K726-2															
			ヒルシュスプルング＜Hirschsprung＞病	Q431								03	03	人工肛門閉鎖術	K732$															
												03	03	鎖肛手術　会陰式	K7512															
											先天性巨大結腸症手術等	02	02	先天性巨大結腸症手術	K735															
												02	02	腹腔鏡下先天性巨大結腸症手術	K735-3															
											鎖肛手術　仙骨会陰式等	01	01	鎖肛手術　仙骨会陰式	K7513															
												01	01	鎖肛手術　腹会陰、腹仙骨式	K7514															
												01	01	腹腔鏡下鎖肛手術（腹会陰、腹仙骨式）	K751-3															
14	0450	胆道の先天異常（拡張症）	胆のう＜嚢＞の無発生，無形成及び低形成＜形成不全＞	Q440							手術なし	99	99	手術なし						1	2	中心静脈注射	G005							
			胆のう＜嚢＞のその他の先天奇形	Q441							手術あり	97	01	胆管形成手術（胆管切除術を含む。）	K673					1	1	人工呼吸	J045$							
			先天性胆道拡張症＜総胆管のう＜嚢＞胞＞	Q444								97	01	総胆管拡張症手術	K674															
			胆管のその他の先天奇形	Q445								97	01	腹腔鏡下総胆管拡張症手術	K674-2															
			肝のう＜嚢＞胞性疾患	Q446								97	01	肝内胆管（肝管）胃（腸）吻合術	K696															
			肝のその他の先天奇形	Q447								97	01	膵頭部腫瘍切除術　膵頭十二指腸切除術の場合	K7031															
			膵の無発生，無形成及び低形成＜形成不全＞	Q450								97	02	胆管切開結石摘出術（チューブ挿入を含む。）胆嚢摘出を含まないもの	K6712															
			先天性膵のう＜嚢＞胞	Q452								97	02	胆嚢摘出術	K672															
			膵及び膵管のその他の先天奇形	Q453								97	02	腹腔鏡下胆嚢摘出術	K672-2															
												97	97		その他のKｺｰﾄﾞ															
14	0460	胆道の先天異常（閉鎖症）	胆道＜管＞閉鎖（症）	Q442							手術なし	99	99	手術なし						1	2	中心静脈注射	G005							
			胆管の先天（性）狭窄	Q443							手術あり	97	01	先天性胆道閉鎖症手術	K684					1	1	人工呼吸	J045$							
												97	01	腹腔鏡下胆道閉鎖症手術	K684-2															
												97	02	門脈体循環静脈吻合術（門脈圧亢進症手術）	K621															
												97	97		その他のKｺｰﾄﾞ															
14	0480	先天性腹壁異常	臍帯ヘルニア	Q792								99	99	手術なし		1	2	皮弁作成術、移動術、切断術、遷延皮弁術	K015$	1	9	パリビズマブ								
			腹壁破裂（症）	Q793								97	01	ヘルニア手術　臍帯ヘルニア	K6334	1	2	動脈（皮）弁術、筋（皮）弁術	K016	1	9	肺サーファクタント								
												97	97		その他のKｺｰﾄﾞ	1	2	遊離皮弁術（顕微鏡下血管柄付きのもの）その他の場合	K0172	1	2	中心静脈注射	G005							
																1	2	複合組織移植術	K019	1	1	人工呼吸	J045$							
																1	2	自家遊離複合組織移植術（顕微鏡下血管柄付きのもの）	K020											
																1	2	組織拡張器による再建手術（一連につき）その他の場合	K0222											
																1	1	分層植皮術	K013$											
																1	1	全層植皮術	K013-2$											
																1	1	筋膜移植術　その他のもの	K0332											
14	0490	手足先天性疾患	足の先天（性）変形	Q66$							手術なし	99	99	手術なし		1	2	皮弁作成術、移動術、切断術、遷延皮弁術	K015$	1	1	人工呼吸	J045$				0	0	片側	
			手の先天（性）変形	Q681							手術あり	97	01	腱鞘切開術（関節鏡下によるものを含む。）	K028	1	2	動脈（皮）弁術、筋（皮）弁術	K016								1	1	両側	
			膝の先天（性）変形	Q682								97	01	腱切離・切除術（関節鏡下によるものを含む。）	K034	1	2	遊離皮弁術（顕微鏡下血管柄付きのもの）その他の場合	K0172											
			脛骨及び腓骨の先天（性）弯曲	Q684								97	01	腱剥離術（関節鏡下によるものを含む。）	K035	1	2	複合組織移植術	K019											

診断群分類			医療資源を最も投入した傷病名		病態等分類			年齢、出生時体重等			手術					手術・処置等1				手術・処置等2				定義副傷病				重症度等		
MDC	コード	分類名	ICD名称	ICDコード	対応コード	フラグ	病態区分	コード	フラグ	年齢、出生時体重	手術分岐	対応コード	フラグ	点数表名称	区分番号等	対応コード	フラグ	処置等名称	区分番号等	対応コード	フラグ	処置等名称	区分番号等	対応コード	フラグ	疾患名	疾患コードまたはICDコード	対応コード	フラグ	重症度等
			脚の長管骨の先天(性)弯曲，詳細不明	Q685								97	01	腱移行術	K040$	1	2	自家遊離複合組織移植術(顕微鏡下血管柄付きのもの)	K020											
			その他の明示された先天(性)筋骨格変形	Q688								97	01	腓骨筋腱腱鞘形成術	K040-3	1	2	組織拡張器による再建手術(一連につき)その他の場合	K0222											
			副(手)指	Q690								97	01	骨折観血的手術	K046$	1	2	骨移植術(軟骨移植術を含む。)	K059$											
			副母指	Q691								97	01	観血的整復固定術(インプラント周囲骨折に対するもの)	K046-2$	1	1	分層植皮術	K013$											
			副趾	Q692								97	01	偽関節手術	K056$	1	1	全層植皮術	K013-2$											
			多指＜趾＞(症)，詳細不明	Q699								97	01	関節脱臼非観血的整復術	K061$															
			癒合指	Q700								97	01	非観血的関節授動術　胸鎖、肘、手、足	K0752															
			みずかき＜翼状＞指	Q701								97	01	非観血的関節授動術　肩鎖、指(手、足)	K0753															
			癒合趾	Q702								97	01	観血的関節授動術　胸鎖、肘、手、足	K0762															
			みずかき＜翼状＞趾	Q703								97	01	観血的関節授動術　肩鎖、指(手、足)	K0763															
			多合指＜趾＞(症)	Q704								97	01	関節鏡下関節授動術　胸鎖、肘、手、足	K076-22															
			合指＜趾＞(症)，詳細不明	Q709								97	01	関節鏡下関節授動術　肩鎖、指(手、足)	K076-23															
			上肢の先天(性)完全欠損	Q710								97	01	観血的関節固定術　胸鎖、肘、手、足	K0782															
			上腕及び前腕の先天(性)欠損，手の存在するもの	Q711								97	01	観血的関節固定術　肩鎖、指(手、足)	K0783															
			前腕及び手の先天(性)合併欠損	Q712								97	01	関節形成手術	K080$															
			手及び指の先天(性)欠損	Q713								97	01	関節鏡下肩関節唇形成術	K080-5$															
			橈骨の縦線＜軸＞型欠損	Q714								97	01	神経縫合術	K182$															
			尺骨の縦線＜軸＞型欠損	Q715								97	01	神経再生誘導術	K182-3$															
			裂手	Q716								97	01	神経剥離術	K188$															
			上肢のその他の減形成	Q718								97	01	神経移植術	K198															
			上肢の減形成，詳細不明	Q719								97	02	難治性骨折電磁波電気治療法(一連につき)	K047															
			下肢の先天(性)完全欠損	Q720								97	02	難治性骨折超音波治療法(一連につき)	K047-2															
			大腿及び下腿の先天(性)欠損，足の存在するもの	Q721								97	02	骨内異物(挿入物を含む。)除去術	K048$															
			下腿及び足の先天(性)合併欠損	Q722								97	03	骨切り術	K054$															
			足及び趾＜足ゆび＞の先天(性)欠損	Q723								97	03	変形治癒骨折矯正手術	K057$															
			大腿骨の縦線＜軸＞型欠損	Q724								97	03	骨長調整手術	K058$															
			脛骨の縦線＜軸＞型欠損	Q725								97	03	内反足手術	K080-2															
			腓骨の縦線＜軸＞型欠損	Q726								97	03	足三関節固定(ランブリヌディ)手術	K094															
			裂足	Q727								97	03	多指症手術	K100$															
			下肢の減形成，詳細不明	Q729								97	03	合指症手術	K101$															
			詳細不明の(四)肢の減形成	Q73$								97	03	指癒着症手術	K101-2$															
			上肢のその他の先天奇形，肩甲帯を含む	Q740								97	03	巨指症手術	K102$															
			(四)肢の詳細不明の先天奇形	Q749								97	03	屈指症手術、斜指症手術	K103$															
												97	03	裂手、裂足手術	K105															
												97	03	母指化手術	K106															
												97	03	指移植手術	K107															
												97	03	母指対立再建術	K108															
												97	03	第四足指短縮症手術	K110															
												97	03	第一足指外反症矯正手術	K110-2															
												97	97		その他のKコード															
14	0500	骨軟骨先天性形成異常	骨軟骨異形成＜形成異常＞(症)，長管骨及び脊椎の成長障害を伴うもの	Q77$							手術なし	99	99	手術なし		1	2	皮弁作成術、移動術、切断術、遷延皮弁術	K015$	1	1	パミドロン酸二ナトリウム水和物								
			その他の骨軟骨異形成＜形成異常＞(症)	Q78$							手術あり	97	01	瘢痕拘縮形成手術	K010$	1	2	動脈(皮)弁術、筋(皮)弁術	K016											
			エーラス・ダンロス＜Ehlers－Danlos＞症候群	Q796								97	01	骨腫瘍切除術	K052$	1	2	遊離皮弁術(顕微鏡下血管柄付きのもの)その他の場合	K0172											
			筋骨格系のその他の先天奇形	Q798								97	01	骨切り術	K054$	1	2	複合組織移植術	K019											
												97	01	骨長調整手術	K058$	1	2	自家遊離複合組織移植術(顕微鏡下血管柄付きのもの)	K020											
												97	01	指瘢痕拘縮手術	K099	1	2	組織拡張器による再建手術(一連につき)その他の場合	K0222											
												97	01	頭蓋骨形成手術　頭蓋骨のみのもの	K1801	1	2	骨移植術(軟骨移植術を含む。)	K059$											
												97	01	頭蓋骨形成手術　硬膜形成を伴うもの	K1802	1	1	分層植皮術	K013$											
												97	01	頭蓋骨形成手術　骨移動を伴うもの	K1803	1	1	全層植皮術	K013-2$											
												97	01	眼窩内腫瘍摘出術(深在性)	K235															
												97	01	眼窩縁形成手術(骨移植によるもの)	K237															
												97	01	下顎骨部分切除術	K437															
												97	01	上顎骨切除術	K440															
												97	01	上顎骨形成術　単純な場合	K4431															
												97	01	上顎骨形成術　複雑な場合及び2次的再建の場合	K4432															
												97	01	上顎骨形成術　骨移動を伴う場合	K4433															
												97	01	下顎骨形成術　おとがい形成の場合	K4441															
												97	01	下顎骨形成術　短縮又は伸長の場合	K4442															
												97	01	下顎骨形成術　再建の場合	K4443															
												97	01	下顎骨形成術　骨移動を伴う場合	K4444															
												97	01	下顎骨延長術	K444-2$															
												97	02	腱延長術	K038															
												97	02	観血的関節固定術	K078$															
												97	97		その他のKコード															

診断群分類			医療資源を最も投入した傷病名		病態等分類			年齢、出生時体重等			手術					手術・処置等1				手術・処置等2				定義副傷病				重症度等		
MDC	コード	分類名	ICD名称	ICDコード	対応コード	フラグ	病態区分	コード	フラグ	年齢、出生時体重	手術分岐	対応コード	フラグ	点数表名称	区分番号等	対応コード	フラグ	処置等名称	区分番号等	対応コード	フラグ	処置等名称	区分番号等	対応コード	フラグ	疾患名	疾患コードまたはICDコード	対応コード	フラグ	重症度等
14	0510	股関節先天性疾患、大腿骨先天性疾患	股関節部の先天(性)変形	Q65$							手術なし	99	99	手術なし						1	1	人工呼吸	J045$					0	0	片側
			大腿骨の先天(性)弯曲	Q683							その他の手術あり	97	97		その他のKコード													1	1	両側
											先天性股関節脱臼観血的整復術等	01	01	先天性股関節脱臼観血的整復術	K064														
												01	01	骨切り術 肩甲骨、上腕、大腿	K0541														
												01	01	骨切り術 鎖骨、膝蓋骨、手、足、指(手、足)その他	K0543														
												01	01	大腿骨頭回転骨切り術	K055-2														
												01	01	大腿骨近位部(転子間を含む。)骨切り術	K055-3														
												01	01	骨長調整手術 骨短縮術	K0582														
												01	01	骨長調整手術 骨延長術(指(手、足)以外)	K0584														
												01	01	観血的関節固定術 肩、股、膝	K0781														
												01	01	関節形成手術 肩、股、膝	K0801														
												01	01	臼蓋形成手術	K141														
												01	02	関節脱臼非観血的整復術 肩、股、膝	K0611														
												01	02	先天性股関節脱臼非観血的整復術(両側)リーメンビューゲル法	K0621														
												01	02	関節鏡下股関節唇形成術	K080-6														
14	0550	先天性嚢胞性腎疾患	のう<嚢>胞性腎疾患	Q61$							手術なし	99	99	手術なし		1	2	経皮的腎嚢胞穿刺術	K771	1	1	トルバプタン								
											手術あり	97	01	癒合腎離断術	K760														
												97	01	腎部分切除術	K769														
												97	01	腹腔鏡下腎部分切除術	K769-2														
												97	01	腹腔鏡下小切開腎部分切除術	K769-3														
												97	01	腎摘出術	K772														
												97	01	腹腔鏡下腎摘出術	K772-2														
												97	01	腹腔鏡下小切開腎摘出術	K772-3														
												97	02	腎嚢胞切除縮小術	K770														
												97	02	腹腔鏡下腎嚢胞切除縮小術	K770-2														
												97	02	腹腔鏡下腎嚢胞切除術	K770-3														
												97	97		その他のKコード														
14	056x	先天性水腎症、先天性上部尿路疾患	**140561 先天性水腎症**								手術なし	99	99	手術なし						1	1	人工呼吸	J045$							
			先天性水腎症	Q620							手術あり	97	01	癒合腎離断術	K760														
			尿管の閉鎖及び狭窄	Q621								97	01	経皮的尿管拡張術(経皮的腎瘻造設術を含む。)	K766														
			先天性巨大尿管(症)	Q622								97	01	腎部分切除術	K769														
			腎盂及び尿管のその他の閉塞性欠損	Q623								97	01	腹腔鏡下腎部分切除術	K769-2														
			140562 先天性上部尿路疾患									97	01	腹腔鏡下小切開腎部分切除術	K769-3														
			重複尿管	Q625								97	01	腎摘出術	K772														
			尿管の位置異常	Q626								97	01	腹腔鏡下腎摘出術	K772-2														
			腎のその他の先天奇形	Q63$								97	01	腹腔鏡下小切開腎摘出術	K772-3														
												97	01	腎盂形成手術	K778														
												97	01	腹腔鏡下腎盂形成手術	K778-2														
												97	01	尿管切石術	K782$														
												97	01	残存尿管摘出術	K784														
												97	01	尿管剥離術	K784-2														
												97	01	尿管膀胱吻合術	K786														
												97	01	尿管尿管吻合術	K787														
												97	01	尿管口形成手術	K794														
												97	02	経皮的腎(腎盂)瘻造設術	K775														
												97	02	経尿道的尿管狭窄拡張術	K783														
												97	97		その他のKコード														
14	0580	先天性下部尿路疾患	尿道下裂	Q54$							手術なし	99	99	手術なし		1	2	皮弁作成術、移動術、切断術、遷延皮弁術	K015$	1	1	人工呼吸	J045$							
			精巣<睾丸>の欠損及び無形成	Q550							その他の手術あり	97	97		その他のKコード	1	2	動脈(皮)弁術、筋(皮)弁術	K016											
			精巣<睾丸>及び陰のう<嚢>の低形成<形成不全>	Q551							尿膜管摘出術等	03	03	尿膜管摘出術	K804	1	2	遊離皮弁術(顕微鏡下血管柄付きのもの)その他の場合	K0172											
			精管閉鎖	Q553								03	03	人工肛門造設術	K726	1	2	複合組織移植術	K019											
			精管, 精巣上体<副睾丸>, 精のう<嚢>及び前立腺のその他の先天奇形	Q554								03	03	腹腔鏡下尿膜管摘出術	K804-2	1	2	自家遊離複合組織移植術(顕微鏡下血管柄付きのもの)	K020											
			陰茎の先天(性)欠損及び無形成	Q555								03	03	精巣摘出術	K830	1	2	組織拡張器による再建手術(一連につき)その他の場合	K0222											
			陰茎のその他の先天奇形	Q556							尿道形成手術等	02	02	尿道形成手術	K818$	1	1	分層植皮術	K013$											
			男性生殖器のその他の明示された先天奇形	Q558								02	02	尿道下裂形成手術	K819	1	1	全層植皮術	K013-2$											
			男性生殖器の先天奇形, 詳細不明	Q559								02	02	尿道上裂形成手術	K820														
			尿路系のその他の先天奇形	Q64$								02	02	尿道狭窄内視鏡手術	K821														
											膀胱壁切除術等	01	01	膀胱壁切除術	K799														
												01	01	膀胱瘻造設術	K805														
												01	01	膀胱皮膚瘻造設術	K805-2														
												01	01	導尿路造設術	K805-3														

診断群分類			医療資源を最も投入した傷病名		病態等分類			年齢、出生時体重等			手術					手術・処置等1				手術・処置等2				定義副傷病				重症度等		
MDC	コード	分類名	ICD名称	ICDコード	対応コード	フラグ	病態区分	コード	フラグ	年齢、出生時体重	手術分岐	対応コード	フラグ	点数表名称	区分番号等	対応コード	フラグ	処置等名称	区分番号等	対応コード	フラグ	処置等名称	区分番号等	対応コード	フラグ	疾患名	疾患コードまたはICDコード	対応コード	フラグ	重症度等
14	0590	停留精巣	精巣＜睾丸＞及び陰のう＜嚢＞のその他の先天奇形	Q552							手術なし	99	99	手術なし						1	1	人工呼吸	J045$							
			停留精巣＜睾丸＞	Q53$							手術あり	97	01	停留精巣固定術	K836															
												97	02	性腺摘出術	K913-2$															
												97	03	試験開腹術	K636															
												97	03	腹腔鏡下試験開腹術	K636-3															
												97	03	腹腔鏡下試験切除術	K636-4															
												97	03	尿道周囲膿瘍切開術	K813															
												97	03	尿道下裂形成手術	K819															
												97	03	陰茎形成術	K819-2															
												97	97		その他のKコード															
14	0600	女性性器の先天性異常	子宮及び子宮頸(部)の先天奇形	Q51$							手術なし	99	99	手術なし		1	2	皮弁作成術、移動術、切断術、遷延皮弁術	K015$	1	9	バリビズマブ								
			女性性器のその他の先天奇形	Q52$							その他の手術あり	97	05	癒合陰唇形成手術	K851-3$	1	2	動脈(皮)弁術、筋(皮)弁術	K016	1	9	肺サーファクタント								
												97	05	子宮鏡下子宮中隔切除術、子宮内腔癒着切除術(癒着剥離術を含む。)	K863-2	1	2	遊離皮弁術(顕微鏡下血管柄付きのもの)その他の場合	K0172	1	1	人工呼吸	J045$							
												97	05	子宮頸管閉鎖症手術	K883-2$	1	2	複合組織移植術	K019											
												97	97		その他のKコード	1	2	自家遊離複合組織移植術(顕微鏡下血管柄付きのもの)	K020											
											会陰形成手術等	02	03	会陰形成手術	K851$	1	2	組織拡張器による再建手術(一連につき)その他の場合	K0222											
												02	03	膣中隔切除術	K855$	1	1	分層植皮術	K013$											
												02	03	造膣術、膣閉鎖症術	K859$	1	1	全層植皮術	K013-2$											
												02	03	腹腔鏡下造膣術	K859-2															
												02	03	膣壁形成手術	K860															
												02	04	処女膜切開術	K845															
												02	04	処女膜切除術	K846															
												02	04	輪状処女膜切除術	K847															
											重複子宮、双角子宮手術等	01	01	重複子宮、双角子宮手術	K882															
												01	01	子宮頸管形成手術	K883															
												01	01	奇形子宮形成手術(ストラスマン手術)	K884															
												01	02	子宮鏡下子宮内膜焼灼術	K863-3															
												01	02	痕跡副角子宮手術	K872-4$															
14	0620	その他の先天異常	心耳相同	Q206							手術なし	99	99	手術なし		1	2	皮弁作成術、移動術、切断術、遷延皮弁術	K015$									0	0	片側
			臍動脈の先天性欠損及び低形成＜形成不全＞	Q270							手術あり	97	01	試験開頭術	K148	1	2	動脈(皮)弁術、筋(皮)弁術	K016									1	1	両側
			先天性腎動脈狭窄(症)	Q271								97	01	減圧開頭術　キアリ奇形、脊髄空洞症の場合	K1491	1	2	遊離皮弁術(顕微鏡下血管柄付きのもの)その他の場合	K0172											
			腎動脈のその他の先天奇形	Q272								97	01	後頭蓋窩減圧術	K149-2	1	2	複合組織移植術	K019											
			末梢性動静脈奇形	Q273								97	01	髄液漏閉鎖術	K179	1	2	自家遊離複合組織移植術(顕微鏡下血管柄付きのもの)	K020											
			先天性静脈拡張症	Q274								97	01	頭蓋骨形成手術　頭蓋骨のみのもの	K1801	1	2	組織拡張器による再建手術(一連につき)その他の場合	K0222											
			末梢血管系のその他の明示された先天奇形	Q278								97	01	頭蓋骨形成手術　硬膜形成を伴うもの	K1802	1	1	分層植皮術	K013$											
			末梢血管系の先天奇形，詳細不明	Q279								97	01	頭蓋骨形成手術　骨移動を伴うもの	K1803	1	1	全層植皮術	K013-2$											
			循環器系のその他の明示された先天奇形	Q288								97	02	眼窩縁形成手術(骨移植によるもの)	K237															
			循環器系の先天奇形，詳細不明	Q289								97	03	抜歯手術(1歯につき)	K404$															
			卵巣，卵管及び広間膜の先天奇形	Q50$								97	03	上顎骨形成術　単純な場合	K4431															
			性不確定及び仮性半陰陽	Q56$								97	03	上顎骨形成術　複雑な場合及び2次的再建の場合	K4432															
			腎の無発生及びその他の減形成	Q60$								97	03	上顎骨形成術　骨移動を伴う場合	K4433															
			頭蓋，顔面及び顎のその他の先天(性)変形	Q674								97	03	下顎骨形成術　おとがい形成の場合	K4441															
			下肢のその他の減形成	Q728								97	03	下顎骨形成術　短縮又は伸長の場合	K4442															
			膝の先天奇形	Q741								97	03	下顎骨形成術　再建の場合	K4443															
			下肢のその他の先天奇形，骨盤帯を含む	Q742								97	03	下顎骨形成術　骨移動を伴う場合	K4444															
			先天性多発性関節拘縮(症)	Q743								97	03	下顎骨延長術	K444-2$															
			(四)肢のその他の明示された先天奇形	Q748								97	03	顎関節形成術	K445															
			骨性胸郭のその他の先天奇形	Q768								97	04	気管切開術	K386															
			骨性胸郭の先天奇形，詳細不明	Q769								97	04	肺切除術	K511$															
			プルンベリー＜prune belly＞症候群	Q794								97	06	ヘルニア手術　臍帯ヘルニア	K6334															
			腹壁のその他の先天奇形	Q795								97	06	胃瘻造設術(経皮的内視鏡下胃瘻造設術、腹腔鏡下胃瘻造設術を含む。)	K664															
			筋骨格系の先天奇形，詳細不明	Q799								97	07	皮膚、皮下、粘膜下血管腫摘出術(露出部)	K003$															
			遺伝性リンパ浮腫	Q820								97	07	皮膚、皮下、粘膜下血管腫摘出術(露出部以外)	K004$															
			色素性乾皮症	Q821								97	07	皮膚剥削術	K009$															
			肥満細胞症	Q822								97	07	骨長調整手術	K058$															
			色素失調症	Q823								97	07	多指症手術	K100$															
			外胚葉性異形成＜形成異常＞(症)(無(発)汗(症)性)	Q824								97	07	合指症手術	K101$															
			皮膚の先天奇形，詳細不明	Q829								97	07	指癒着症手術	K101-2$															

診断群分類			医療資源を最も投入した傷病名		病態等分類			年齢、出生時体重等			手術					手術・処置等1				手術・処置等2				定義副傷病				重症度等		
MDC	コード	分類名	ICD名称	ICDコード	対応コード	フラグ	病態区分	コード	フラグ	年齢、出生時体重	手術分岐	対応コード	フラグ	点数表名称	区分番号等	対応コード	フラグ	処置等名称	区分番号等	対応コード	フラグ	処置等名称	区分番号等	対応コード	フラグ	疾患名	疾患コードまたはICDコード	対応コード	フラグ	重症度等
			外皮のその他の先天奇形	Q84$								97	09	陥没乳頭形成術、再建乳房乳頭形成術	K476-2															
			既知の外因による先天奇形症候群，他に分類されないもの	Q86$								97	11	経皮的腎（腎盂）瘻造設術	K775															
			先天奇形症候群，主として低身長を伴うもの	Q871								97	11	膀胱瘻造設術	K805															
			先天奇形症候群，主として（四）肢の障害されたもの	Q872								97	11	膀胱皮膚瘻造設術	K805-2															
			早期過（剰）成長を含む先天奇形症候群	Q873								97	11	導尿路造設術	K805-3															
			マルファン＜Marfan＞症候群	Q874								97	12	卵巣部分切除術（腟式を含む。）	K887$															
			その他の骨格変化を伴うその他の先天奇形症候群	Q875								97	12	子宮附属器腫瘍摘出術（両側）	K888$															
			その他の明示された先天奇形症候群，他に分類されないもの	Q878								97	97		その他のKコード															
			脾の先天奇形	Q890																										
			副腎の先天奇形	Q891																										
			内臓逆位	Q893																										
			結合＜二重＞体＜結合双体＞	Q894																										
			多発先天奇形，他に分類されないもの	Q897																										
			その他の明示された先天奇形	Q898																										
			先天奇形，詳細不明	Q899																										
15	0040	熱性けいれん	熱性けいれん＜痙攣＞	R560								99	99	手術なし		1	1	腰椎穿刺、胸椎穿刺、頸椎穿刺（脳脊髄圧測定を含む。）	D403	1	2	中心静脈注射	G005							
												97	97	手術あり						1	1	人工呼吸	J045$							
15	0070	川崎病	皮膚粘膜リンパ節症候群[川崎病]	M303				00	0	2歳以上		99	99	手術なし		1	1	心臓カテーテル法による諸検査（一連の検査について）	D206$	2	10	インフリキシマブ								
								02	1	2歳未満		97	97	手術あり						1	9	ガンマグロブリン								
																				1	4	血漿交換療法	J039							
																				1	1	人工呼吸	J045$							
15	0100	虐待症候群	虐待症候群	T74$								99	99	手術なし						1	1	人工呼吸	J045$							
												97	97	手術あり																
15	0110	染色体異常（ターナー症候群及びクラインフェルター症候群を除く。）	ダウン＜Down＞症候群	Q90$								99	99	手術なし						2	3	パリビズマブ								
			エドワーズ＜Edwards＞症候群及びパトー＜Patau＞症候群	Q91$								97	01	多指症手術	K100$					1	2	中心静脈注射	G005							
			常染色体のその他のトリソミー及び部分トリソミー，他に分類されないもの	Q92$								97	01	合指症手術	K101$					1	1	人工呼吸	J045$							
			常染色体のモノソミー及び欠失，他に分類されないもの	Q93$								97	01	指癒着症手術	K101-2$															
			均衡型再配列及びマーカー（染色体），他に分類されないもの	Q95$								97	02	卵巣部分切除術（腟式を含む。）	K887$															
			その他の性染色体異常，女性表現型，他に分類されないもの	Q97$								97	02	子宮附属器腫瘍摘出術（両側）	K888$															
			核型　47，XYY＜XYY男性＞	Q985								97	97		その他のKコード															
			性染色体構造異常を持つ男性	Q986																										
			性染色体モザイクを持つ男性	Q987																										
			その他の明示された性染色体異常，男性表現型	Q988																										
			性染色体異常，男性表現型，詳細不明	Q989																										
			その他の染色体異常，他に分類されないもの	Q99$																										
15	0120	脳性麻痺	脳性麻痺	G80$							手術なし	99	99	手術なし		1	2	骨移植術（軟骨移植術を含む。）	K059$	1	4	リハビリテーション						0	0	片側
											手術あり	97	01	関節切除術	K072$					1	1	人工呼吸	J045$					1	1	両側
												97	01	関節形成手術　肩、股、膝	K0801															
												97	01	関節鏡下肩関節唇形成術	K080-5$															
												97	02	筋切離術	K024															
												97	02	股関節筋群解離術	K026															
												97	02	腱切離・切除術（関節鏡下によるものを含む。）	K034															
												97	02	腱切離・切除術（関節鏡下によるものを含む。）+腱延長術	K034+K038															
												97	02	腱剥離術（関節鏡下によるものを含む。）	K035															
												97	02	腱延長術	K038															
												97	02	腱移行術　その他のもの	K0402															
												97	02	腓骨筋腱腱鞘形成術	K040-3															
												97	02	観血的関節授動術　胸鎖、肘、手、足	K0762															
												97	02	観血的関節授動術　肩鎖、指（手、足）	K0763															
												97	02	関節鏡下関節授動術　胸鎖、肘、手、足	K076-22															
												97	02	関節鏡下関節授動術　肩鎖、指（手、足）	K076-23															
												97	02	観血的関節制動術　胸鎖、肘、手、足	K0772															
												97	02	観血的関節制動術　肩鎖、指（手、足）	K0773															
												97	02	観血的関節固定術　胸鎖、肘、手、足	K0782															
												97	02	観血的関節固定術　肩鎖、指（手、足）	K0783															
												97	02	関節形成手術　胸鎖、肘、手、足	K0802															
												97	02	関節形成手術　肩鎖、指（手、足）	K0803															

診断群分類			医療資源を最も投入した傷病名		病態等分類			年齢、出生時体重等			手術					手術・処置等1				手術・処置等2				定義副傷病				重症度等		
MDC	コード	分類名	ICD名称	ICDコード	対応コード	フラグ	病態区分	コード	フラグ	年齢、出生時体重	手術分岐	対応コード	フラグ	点数表名称	区分番号等	対応コード	フラグ	処置等名称	区分番号等	対応コード	フラグ	処置等名称	区分番号等	対応コード	フラグ	疾患名	疾患コードまたはICDコード	対応コード	フラグ	重症度等
												97	02	足三関節固定(ランブリヌディ)手術	K094															
												97	03	交感神経節切除術　腰部	K1963															
												97	03	喉頭切開・截開術	K383															
												97	03	気管切開術	K386															
												97	03	喉頭蓋切除術	K392															
												97	03	胃瘻造設術(経皮的内視鏡下胃瘻造設術、腹腔鏡下胃瘻造設術を含む。)	K664															
												97	03	噴門形成術	K667															
												97	03	腹腔鏡下噴門形成術	K667-2															
												97	97		その他のKコード															
16	0100	頭蓋・頭蓋内損傷	頭皮の表在損傷	S000							手術なし	99	99	手術なし		1	3	骨折経皮的鋼線刺入固定術　鎖骨、膝蓋骨、手、足、指(手、足)その他	K0453	1	4	頭蓋内圧持続測定	D227$	1	1	てんかん	010230	0	0	片側
			頭部の多発性表在損傷	S007							その他の手術あり	97	02	穿頭脳室ドレナージ術	K145	1	3	鋼線等による直達牽引(初日。観血的に行った場合の手技料を含む。)(1局所につき)	K083	1	3	人工腎臓　その他の場合	J0384	1	1	肺炎等	040080	1	1	両側
			頭部のその他の部位の表在損傷	S008								97	02	穿頭術(トレパナチオン)	K147	1	3	仙腸関節脱臼観血的手術	K119	1	2	中心静脈注射	G005	1	1	誤嚥性肺炎	040081			
			頭部の表在損傷，部位不明	S009								97	02	慢性硬膜下血腫穿孔洗浄術	K164-2	1	3	恥骨結合離開観血的手術	K120	1	1	人工呼吸	J045$	1	2	下部尿路疾患	11013x			
			頭皮の開放創	S010								97	03	血管塞栓術(頭部、胸腔、腹腔内血管等)	K615$	1	3	骨盤骨折非観血的整復術	K121					1	2	腎臓または尿路の感染症	110310			
			頭部の多発性開放創	S017								97	04	脳内異物摘出術	K165	1	3	腸骨翼骨折観血的手術	K124					1	3	水頭症	010200			
			頭部のその他の部位の開放創	S018								97	04	頭蓋骨形成手術　頭蓋骨のみのもの	K1801	1	3	寛骨臼骨折観血的手術	K124-2											
			頭部の開放創，部位不明	S019								97	04	頭蓋骨形成手術　硬膜形成を伴うもの	K1802	1	3	骨盤骨折観血的手術(腸骨翼骨折観血的手術及び寛骨臼骨折観血的手術を除く。)	K125											
			頭蓋穹隆部骨折	S020$								97	04	頭蓋骨形成手術　骨移動を伴うもの	K1803	1	3	脊椎、骨盤内異物(挿入物)除去術	K128											
			頭蓋底骨折	S021$								97	97		その他のKコード	1	3	仙腸関節固定術	K143											
			頭蓋内損傷	S06$							減圧開頭術　その他の場合等	01	01	減圧開頭術　その他の場合	K1492	1	3	体外式脊椎固定術	K144											
			頭蓋の挫滅損傷	S071								01	01	後頭蓋窩減圧術	K149-2	1	3	気管切開術	K386											
			頭部の挫滅損傷，部位不明	S079								01	01	頭蓋骨膜下血腫摘出術	K163	1	3	肋骨骨折観血的手術	K481											
			頭皮の裂離	S080								01	01	頭蓋内血腫除去術(開頭して行うもの)	K164$	1	3	胸骨切除術、胸骨骨折観血手術	K483											
			頭部の部位不明の外傷性切断	S089								01	01	脳切除術	K168	1	3	胸腔内(胸膜内)血腫除去術	K494											
			頭部の血管損傷，他に分類されないもの	S090												1	3	気管支異物除去術　直達鏡によるもの	K5091											
			頭部の筋及び腱の損傷	S091												1	3	気管支異物除去術　開胸手術によるもの	K5092											
			頭部の多発性損傷	S097												1	3	肺切除術	K511$											
																1	3	胸腔鏡下肺切除術	K513$											
																1	3	肺縫縮術	K517											
																1	3	横隔膜縫合術　経胸又は経腹	K5341											
																1	3	横隔膜縫合術　経胸及び経腹	K5342											
																1	3	血管結紮術	K607$											
																1	3	血管縫合術(簡単なもの)	K607-2											
																1	3	静脈形成術、吻合術　胸腔内静脈	K6231											
16	0200	顔面損傷(口腔、咽頭損傷を含む。)	鼻の表在損傷	S003							手術なし	99	99	手術なし		1	4	瘢痕拘縮形成手術　顔面	K0101	1	5	気管切開術	K386					0	0	片側
			耳の表在損傷	S004							その他の手術あり	97	04	小児創傷処理(6歳未満)	K000-2$	1	4	神経縫合術　その他のもの	K1822	1	4	頭蓋内圧持続測定	D227$					1	1	両側
			口唇及び口腔の表在損傷	S005								97	04	デブリードマン	K002$	1	3	血管結紮術　その他のもの	K6072	1	4	胃瘻造設術(経皮的内視鏡下胃瘻造設術、腹腔鏡下胃瘻造設術を含む。)	K664								
			鼻の開放創	S012								97	97		その他のKコード	1	3	血管塞栓術(頭部、胸腔、腹腔内血管等)	K615$	1	3	人工腎臓　その他の場合	J0384							
			耳の開放創	S013							鼻骨骨折整復固定術等	02	02	鼻骨骨折整復固定術	K333	1	2	皮弁作成術、移動術、切断術、遷延皮弁術	K015$	1	2	中心静脈注射	G005							
			頬部及び側頭下顎部の開放創	S014								02	02	眼窩骨折観血的手術(眼窩ブローアウト骨折手術を含む。)	K227	1	2	動脈(皮)弁術、筋(皮)弁術	K016	1	1	人工呼吸	J045$							
			口唇及び口腔の開放創	S015								02	02	眼窩骨折整復術	K228	1	2	遊離皮弁術(顕微鏡下血管柄付きのもの)	K0172											
			鼻骨骨折	S022$								02	02	鼻骨脱臼整復術	K333-2	1	2	その他の場合 複合組織移植術	K019											
			眼窩底部骨折	S023$								02	02	鼻骨骨折徒手整復術	K333-3	1	2	自家遊離複合組織移植術(顕微鏡下血管柄付きのもの)	K020											
			頬骨及び上顎骨骨折	S024$								02	02	鼻骨骨折観血的手術	K334	1	2	粘膜移植術	K021$											
			歯の破折	S025$								02	02	鼻骨変形治癒骨折矯正術	K334-2	1	2	粘膜弁手術	K021-2$											
			下顎骨骨折	S026$								02	02	鼻中隔骨折観血的手術	K335	1	2	組織拡張器による再建手術(一連につき)その他の場合	K0222											
			頭蓋骨及び顔面骨を含む多発骨折	S027$								02	02	上顎洞鼻内手術(スツルマン氏、吉田氏変法を含む。)	K335-2	1	2	骨移植術(軟骨移植術を含む。)	K059$											
			その他の頭蓋骨及び顔面骨の骨折	S028$								02	02	上顎洞鼻外手術	K335-3	1	1	分層植皮術	K013$											
			頭蓋骨及び顔面骨の骨折，部位不明	S029$								02	02	内視鏡下鼻中隔手術Ⅰ型(骨、軟骨手術)	K347-3	1	1	全層植皮術	K013-2$											
			動眼神経損傷	S041								02	02	頬骨骨折観血的整復術	K427															
			滑車神経損傷	S042								02	02	頬骨変形治癒骨折矯正術	K427-2															
			三叉神経損傷	S043								02	03	眼窩内異物除去術(表在性)	K229															
			外転神経損傷	S044								02	03	下顎骨折非観血的整復術	K428															
			顔面神経損傷	S045								02	03	顎関節脱臼非観血的整復術	K430															
			聴神経損傷	S046								02	03	上顎骨折非観血的整復術	K432															

診断群分類			医療資源を最も投入した傷病名		病態等分類			年齢、出生時体重等			手術					手術・処置等1				手術・処置等2				定義副傷病				重症度等		
MDC	コード	分類名	ICD名称	ICDコード	対応コード	フラグ	病態区分	コード	フラグ	年齢、出生時体重	手術分岐	対応コード	フラグ	点数表名称	区分番号等	対応コード	フラグ	処置等名称	区分番号等	対応コード	フラグ	処置等名称	区分番号等	対応コード	フラグ	疾患名	疾患コードまたはICDコード	対応コード	フラグ	重症度等
			副神経損傷	S047							下顎骨折観血的手術等	01	01	下顎骨折観血的手術	K429$															
			その他の脳神経損傷	S048								01	01	下顎関節突起骨折観血的手術	K429-2$															
			詳細不明の脳神経損傷	S049								01	01	顎関節脱臼観血的手術	K431															
			顔面の挫滅損傷	S070								01	01	上顎骨折観血的手術	K433															
			頭部のその他の部位の挫滅損傷	S078								01	01	顔面多発骨折観血的手術	K434															
			耳の外傷性切断	S081								01	01	顔面多発骨折変形治癒矯正術	K434-2															
			頭部のその他の部位の外傷性切断	S088								01	01	上顎骨形成術 単純な場合	K4431															
			頭部の詳細不明の損傷	S099								01	01	上顎骨形成術 複雑な場合及び2次的再建の場合	K4432															
			咽喉部＜のど＞の挫傷	S100								01	01	上顎骨形成術 骨移動を伴う場合	K4433															
			咽喉部＜のど＞のその他及び詳細不明の表在損傷	S101								01	01	下顎骨形成術 おとがい形成の場合	K4441															
			口腔内異物	T180								01	01	下顎骨形成術 短縮又は伸長の場合	K4442															
												01	01	下顎骨形成術 再建の場合	K4443															
												01	01	下顎骨形成術 骨移動を伴う場合	K4444															
												01	01	顎関節形成術	K445															
												01	01	顎関節授動術	K446$															
16	0250	眼損傷	眼窩の穿通創後の異物残留(陳旧性)	H055								99	99	手術なし		1	1	硝子体切除術	K279	1	3	人工腎臓 その他の場合	J0384							
			眼内磁性異物残留(陳旧性)	H446								97	02	眼窩膿瘍切開術	K226	1	1	眼球内容除去術	K239	1	2	中心静脈注射	G005							
			眼内非磁性異物残留(陳旧性)	H447								97	02	眼窩内異物除去術(表在性)	K229	1	1	眼球摘出術	K241	1	1	人工呼吸	J045$							
			眼瞼及び眼球周囲部の挫傷	S001								97	02	眼窩内異物除去術(深在性)	K230$	1	1	眼球摘出及び組織又は義眼台充填術	K245											
			眼瞼及び眼球周囲部のその他の表在損傷	S002								97	02	義眼台包埋術	K243	1	1	角膜・強膜縫合術	K246											
			眼瞼及び眼球周囲部の開放創	S011								97	02	角膜・強膜異物除去術	K252	1	1	硝子体注入・吸引術	K278											
			結膜損傷及び角膜擦過傷, 異物の記載がないもの	S050								97	03	小児創傷処理(6歳未満)	K000-2$	1	1	硝子体茎顕微鏡下離断術	K280$											
			眼球及び眼窩組織の挫傷	S051								97	03	皮膚切開術	K001$	1	1	網膜付着組織を含む硝子体切除術(眼内内視鏡を用いるもの)	K280-2											
			眼球の裂傷＜laceration＞及び破裂, 眼球内組織の脱出又は喪失を伴うもの	S052								97	03	涙嚢鼻腔吻合術	K204															
			眼球の裂傷＜laceration＞, 眼球内組織の脱出及び喪失を伴わないもの	S053								97	03	涙小管形成手術	K206															
			眼窩の穿通創, 異物を伴うもの又は伴わないもの	S054								97	03	瞼縁縫合術(瞼板縫合術を含む。)	K207															
			眼球の穿通創, 異物を伴うもの	S055								97	03	前房、虹彩内異物除去術	K274															
			眼球の穿通創, 異物を伴わないもの	S056								97	97		その他のKコード															
			眼球の裂離	S057																										
			眼球及び眼窩のその他の損傷	S058																										
			眼球及び眼窩の損傷, 詳細不明	S059																										
			角膜内異物	T150																										
			結膜のう＜嚢＞内異物	T151																										
			外眼のその他の部位及び多部位における異物	T158																										
			外眼における異物, 部位不明	T159																										
			眼及び付属器に限局する熱傷及び腐食	T26$																										
16	0300	喉頭・頸部気管損傷	喉頭及び気管を含む開放創	S110				00	0	15歳以上	手術なし	99	99	手術なし						1	3	人工腎臓 その他の場合	J0384	1	2	誤嚥性肺炎	040081			
			気道内異物	T17$				15	1	15歳未満	手術あり	97	01	気管形成手術(管状気管、気管移植等) 頸部からのもの	K4031					1	2	中心静脈注射	G005							
												97	02	気管切開術	K386					1	1	人工呼吸	J045$							
												97	02	喉頭異物摘出術	K390$															
												97	02	気管異物除去術	K391$															
												97	97		その他のKコード															
16	0350	頸部損傷(喉頭・頸部気管損傷、頸椎頸髄損傷を除く。)	頭部の関節及び靭帯の脱臼, 捻挫及びストレイン	S03$							手術なし	99	99	手術なし						1	3	人工腎臓 その他の場合	J0384							
			頸部の多発性表在損傷	S107							手術あり	97	01	食道縫合術(穿孔、損傷) 頸部手術	K5201					1	2	中心静脈注射	G005							
			頸部のその他の部位の表在損傷	S108								97	01	食道縫合術(穿孔、損傷) 内視鏡によるもの	K5204					1	1	人工呼吸	J045$							
			頸部の表在損傷, 部位不明	S109								97	01	動脈形成術、吻合術 その他の動脈	K6105															
			甲状腺を含む開放創	S111								97	01	静脈形成術、吻合術 その他の静脈	K6233															
			咽頭及び頸部食道を含む開放創	S112								97	02	神経縫合術 その他のもの	K1822															
			頸部の多発性開放創	S117								97	02	甲状腺部分切除術、甲状腺腫摘出術	K461$															
			頸部のその他の部位の開放創	S118								97	03	食道異物摘出術 頸部手術によるもの	K5231															
			頸部の開放創, 部位不明	S119								97	97		その他のKコード															
			頸部のその他の部位の骨折	S128$																										
			甲状腺部の捻挫及びストレイン	S135																										
			頸部の血管損傷	S15$																										
			頸部の筋及び腱の損傷	S16																										
			頸部の挫滅損傷	S17$																										
			頸部の外傷性切断	S18																										
			頸部のその他及び詳細不明の損傷	S19$																										
16	0400	胸郭・横隔膜損傷	胸部＜郭＞の表在損傷	S20$				00	0	15歳以上	手術なし	99	99	手術なし						1	5	持続的胸腔ドレナージ	J019	1	2	脳梗塞	010060			

診断群分類			医療資源を最も投入した傷病名		病態等分類			年齢、出生時体重等			手術					手術・処置等1				手術・処置等2				定義副傷病				重症度等		
MDC	コード	分類名	ICD名称	ICDコード	対応コード	フラグ	病態区分	コード	フラグ	年齢、出生時体重	手術分岐	対応コード	フラグ	点数表名称	区分番号等	対応コード	フラグ	処置等名称	区分番号等	対応コード	フラグ	処置等名称	区分番号等	対応コード	フラグ	疾患名	疾患コードまたはICDコード	対応コード	フラグ	重症度等
			胸部＜郭＞の開放創	S21$				15	1	15歳未満	その他の手術あり	97	97		その他のKコード					1	4	胸腔穿刺	J008	1	2	肺炎等	040080			
			胸骨骨折	S222$							肋骨骨折観血的手術等	02	02	肋骨骨折観血的手術	K481					1	3	人工腎臓　その他の場合	J0384							
			肋骨骨折	S223$								02	02	胸骨切除術、胸骨骨折観血手術	K483					1	2	中心静脈注射	G005							
			多発性肋骨骨折	S224$							血管結紮術　開胸又は開腹を伴うもの等	01	01	血管結紮術　開胸又は開腹を伴うもの	K6071					1	1	人工呼吸	J045$							
			動揺胸郭	S225$								01	01	横隔膜縫合術　経胸又は経腹	K5341															
			骨性胸郭のその他の部位の骨折	S228$								01	01	横隔膜縫合術　経胸及び経腹	K5342															
			骨性胸郭の骨折，部位不明	S229$								01	01	胸腔鏡下（腹腔鏡下を含む。）横隔膜縫合術	K534-3															
			肋骨及び胸骨の捻挫及びストレイン	S234																										
			胸部＜郭＞のその他及び部位不明の捻挫及びストレイン	S235																										
			その他の明示された胸腔内臓器の損傷	S278$																										
			胸部＜郭＞のその他及び詳細不明の損傷	S29$																										
16	0440	外耳・中耳損傷（異物を含む。）	鼓膜の外傷性破裂	S092								99	99	手術なし						1	3	人工腎臓　その他の場合	J0384							
			頭部のその他の明示された損傷	S098								97	97	手術あり						1	2	中心静脈注射	G005							
			耳内異物	T16																1	1	人工呼吸	J045$							
16	0450	肺・胸部気管・気管支損傷	胸部＜郭＞の末梢神経損傷	S243				00	0	15歳以上	手術なし	99	99	手術なし						1	5	持続的胸腔ドレナージ	J019	1	1	肺炎等	040080			
			胸部交感神経損傷	S244				15	1	15歳未満	その他の手術あり	97	04	試験開胸術	K488					1	4	胸腔穿刺	J008							
			胸部＜郭＞の詳細不明の神経損傷	S246								97	04	胸腔鏡下試験開胸術	K488-3					1	3	人工腎臓　その他の場合	J0384							
			肺血管損傷	S254								97	04	胸腔鏡下試験切除術	K488-4					1	2	中心静脈注射	G005							
			肋間血管損傷	S255								97	97		その他のKコード					1	1	人工呼吸	J045$							
			胸部＜郭＞の多発性血管損傷	S257							気管切開術等	02	03	気管切開術	K386															
			胸部＜郭＞のその他の血管損傷	S258								02	03	気管支異物除去術　直達鏡によるもの	K5091															
			胸部＜郭＞の詳細不明の血管損傷	S259								02	03	気管支異物除去術　開胸手術によるもの	K5092															
			外傷性気胸	S270$							肺切除術等	01	01	肺切除術	K511$															
			外傷性血胸	S271$								01	01	血管結紮術	K607$															
			外傷性血気胸	S272$								01	01	血管縫合術（簡単なもの）	K607-2															
			その他の肺損傷	S273$								01	01	静脈形成術、吻合術　胸腔内静脈	K6231															
			気管支損傷	S274$								01	02	胸腔内（胸膜内）血腫除去術	K494															
			胸部＜郭＞の気管損傷	S275$								01	02	胸腔鏡下肺切除術	K513$															
			胸膜損傷	S276$								01	02	肺縫縮術	K517															
			胸腔内臓器の多発性損傷	S277$																										
			詳細不明の胸腔内臓器の損傷	S279$																										
			胸部＜郭＞の挫滅損傷及び外傷性切断	S28$																										
16	0480	心・大血管損傷	胸部大動脈損傷	S250							手術なし	99	99	手術なし		1	2	大動脈バルーンパンピング法（IABP法）（1日につき）	K600$	1	4	心膜穿刺	J048							
			腕頭動脈又は鎖骨下動脈の損傷	S251							手術あり	97	01	大動脈瘤切除術（吻合又は移植を含む。）上行大動脈　その他のもの	K5601ニ	1	2	経皮的心肺補助法（1日につき）	K602$	1	3	人工腎臓　その他の場合	J0384							
			上大静脈損傷	S252								97	01	大動脈瘤切除術（吻合又は移植を含む。）弓部大動脈	K5602	1	2	経皮的循環補助法（ポンプカテーテルを用いたもの）（1日につき）	K602-2$	1	2	中心静脈注射	G005							
			腕頭静脈又は鎖骨下静脈の損傷	S253								97	01	大動脈瘤切除術（吻合又は移植を含む。）下行大動脈	K5604	1	2	補助人工心臓（1日につき）	K603$	1	1	人工呼吸	J045$							
			心臓損傷	S26$								97	01	ステントグラフト内挿術　1以外の場合　胸部大動脈	K5612イ															
												97	01	血管結紮術　開胸又は開腹を伴うもの	K6071															
												97	01	動脈形成術、吻合術　その他の動脈	K6105															
												97	01	血管移植術、バイパス移植術　大動脈	K6141															
												97	01	血管移植術、バイパス移植術　胸腔内動脈	K6142															
												97	02	心膜縫合術	K538															
												97	02	心筋縫合止血術（外傷性）	K538-2															
												97	02	心膜切開術	K539															
												97	02	心膜嚢胞、心膜腫瘍切除術	K539-2															
												97	02	心腔内異物除去術	K542															
												97	03	血管塞栓術（頭部、胸腔、腹腔内血管等）	K615$															
												97	04	開胸心臓マッサージ	K545															
												97	05	試験開心術	K541															
												97	97		その他のKコード															
16	0500	食道・胃損傷	胃損傷	S363$							手術なし	99	99	手術なし						1	3	人工腎臓　その他の場合	J0384							
			食道内異物	T181							その他の手術あり	97	02	食道縫合術（穿孔、損傷）	K520$					1	2	中心静脈注射	G005							
			胃内異物	T182								97	02	食道切除再建術	K525$					1	1	人工呼吸	J045$							
			食道の熱傷	T281								97	02	非開胸食道抜去術（消化管再建手術を併施するもの）	K525-3															
			食道の腐食	T286								97	02	胃局所切除術	K654-2															
												97	02	腹腔鏡下胃局所切除術	K654-3$															
												97	02	胃切除術　単純切除術	K6551															
												97	02	腹腔鏡下胃切除術　単純切除術	K655-21															
												97	02	胃全摘術　単純全摘術	K6571															
												97	02	腹腔鏡下胃全摘術　単純全摘術	K657-21															
												97	03	大網切除術	K641															
												97	03	胃縫合術（大網充填術又は被覆術を含む。）	K647															
												97	03	内視鏡下胃、十二指腸穿孔瘻孔閉鎖術	K647-3															

診断群分類			医療資源を最も投入した傷病名		病態等分類			年齢、出生時体重等			手術					手術・処置等1				手術・処置等2				定義副傷病				重症度等		
MDC	コード	分類名	ICD名称	ICDコード	対応コード	フラグ	病態区分	コード	フラグ	年齢、出生時体重	手術分岐	対応コード	フラグ	点数表名称	区分番号等	対応コード	フラグ	処置等名称	区分番号等	対応コード	フラグ	処置等名称	区分番号等	対応コード	フラグ	疾患名	疾患コードまたはICDコード	対応コード	フラグ	重症度等
												97	03	胃腸吻合術（ブラウン吻合を含む。）	K662															
												97	03	腹腔鏡下胃腸吻合術	K662-2															
												97	04	試験開腹術	K636															
												97	97		その他のKコード															
											食道異物摘出術等	01	01	食道異物摘出術	K523$															
												01	01	硬性内視鏡下食道異物摘出術	K523-2															
												01	01	食道・胃内異物除去摘出術（マグネットカテーテルによるもの）	K653-2															
												01	01	内視鏡的食道及び胃内異物摘出術	K653-3															
16	0510	肝・胆道・膵・脾損傷	肝又は胆のう<嚢>の損傷	S361$							手術なし	99	99	手術なし		1	2	血管塞栓術（頭部、胸腔、腹腔内血管等）	K615$	1	3	人工腎臓 その他の場合	J0384							
			膵損傷	S362$							手術あり	97	01	血管結紮術 開胸又は開腹を伴うもの	K6071					1	2	中心静脈注射	G005							
			脾損傷	S360$								97	01	静脈形成術、吻合術 腹腔内静脈	K6232					1	1	人工呼吸	J045$							
												97	01	胆管形成手術（胆管切除術を含む。）	K673															
												97	01	総胆管胃（腸）吻合術	K680															
												97	01	肝縫合術	K690															
												97	01	肝切除術	K695$															
												97	01	腹腔鏡下肝切除術	K695-2$															
												97	01	膵中央切除術	K700															
												97	01	膵腫瘍摘出術	K700-2															
												97	01	腹腔鏡下膵腫瘍摘出術	K700-3															
												97	01	膵体尾部腫瘍切除術	K702$															
												97	01	腹腔鏡下膵体尾部腫瘍切除術	K702-2$															
												97	01	膵頭部腫瘍切除術	K703$															
												97	01	膵管空腸吻合術	K706															
												97	01	脾摘出術	K711															
												97	02	経皮的腹腔膿瘍ドレナージ術	K637-2															
												97	02	限局性腹腔膿瘍手術 その他のもの	K6374															
												97	02	胆嚢摘出術	K672															
												97	02	胆管外瘻造設術	K682$															
												97	02	経皮的胆管ドレナージ術	K682-2															
												97	02	内視鏡的経鼻胆管ドレナージ術（ENBD）	K682-3															
												97	02	内視鏡的胆道ステント留置術	K688															
												97	02	膵破裂縫合術	K701															
												97	02	膵嚢胞外瘻造設術	K707$															
												97	02	膵管外瘻造設術	K708															
												97	02	膵管誘導手術	K708-2															
												97	02	脾縫合術（部分切除を含む。）	K710															
												97	03	試験開腹術	K636															
												97	97		その他のKコード															
16	054x	腸管損傷（胃以外）	**160541 小腸・小腸腸間膜損傷**								手術なし	99	99	手術なし						1	3	人工腎臓 その他の場合	J0384							
			小腸損傷	S364$							手術あり	97	01	血管結紮術 開胸又は開腹を伴うもの	K6071					1	2	中心静脈注射	G005							
			小腸内異物	T183								97	01	腸間膜損傷手術 縫合、修復のみのもの	K6401					1	1	人工呼吸	J045$							
			160542 結腸・直腸腸間膜損傷									97	01	腸間膜損傷手術 腸管切除を伴うもの	K6402															
			大腸損傷	S365$								97	01	胃腸吻合術（ブラウン吻合を含む。）	K662															
			大腸内異物	T184								97	01	腹腔鏡下胃腸吻合術	K662-2															
			160543 直腸・肛門損傷									97	01	十二指腸空腸吻合術	K663															
			直腸損傷	S366$								97	01	腸切開術	K713															
			肛門及び直腸内異物	T185								97	01	小腸切除術 悪性腫瘍手術以外の切除術	K7161															
												97	01	腹腔鏡下小腸切除術	K716-2$															
												97	01	結腸切除術 小範囲切除	K7191															
												97	01	結腸切除術 結腸半側切除	K7192															
												97	01	腸吻合術	K724															
												97	01	直腸異物除去術	K738$															
												97	01	直腸切除・切断術	K740$															
												97	02	限局性腹腔膿瘍手術 その他のもの	K6374															
												97	02	経皮的腹腔膿瘍ドレナージ術	K637-2															
												97	02	急性汎発性腹膜炎手術	K639															
												97	02	腹腔鏡下汎発性腹膜炎手術	K639-3															
												97	02	腸瘻、虫垂瘻造設術	K725															
												97	02	腹腔鏡下腸瘻、虫垂瘻造設術	K725-2															
												97	02	人工肛門造設術	K726															
												97	03	試験開腹術	K636															
												97	97		その他のKコード															
16	0570	腹部血管損傷	腹部，下背部及び骨盤部の血管損傷	S35$							手術なし	99	99	手術なし						1	3	人工腎臓 その他の場合	J0384							
											手術あり	97	01	大動脈瘤切除術（吻合又は移植を含む。） 腹部大動脈（分枝血管の再建を伴うもの）	K5606					1	2	中心静脈注射	G005							
												97	01	動脈形成術、吻合術 腹腔内動脈（大動脈を除く。）	K6103					1	1	人工呼吸	J045$							
												97	02	ステントグラフト内挿術 1以外の場合 腹部大動脈	K5612ロ															
												97	02	血管結紮術 開胸又は開腹を伴うもの	K6071															
												97	02	静脈形成術、吻合術 腹腔内静脈	K6232															
												97	97		その他のKコード															
16	0575	その他腹腔内臓器の損傷	腹腔内臓器の多発性損傷	S367$							手術なし	99	99	手術なし						1	3	人工腎臓 その他の場合	J0384							

診断群分類			医療資源を最も投入した傷病名		病態等分類			年齢、出生時体重等			手術					手術・処置等1				手術・処置等2				定義副傷病				重症度等		
MDC	コード	分類名	ICD名称	ICDコード	対応コード	フラグ	病態区分	コード	フラグ	年齢、出生時体重	手術分岐	対応コード	フラグ	点数表名称	区分番号等	対応コード	フラグ	処置等名称	区分番号等	対応コード	フラグ	処置等名称	区分番号等	対応コード	フラグ	疾患名	疾患コードまたはICDコード	対応コード	フラグ	重症度等
			その他の腹腔内臓器の損傷	S368$							手術あり	97	01	直腸異物除去術	K738$					1	2	中心静脈注射	G005							
			詳細不明の腹腔内臓器の損傷	S369$								97	97		その他のKコード					1	1	人工呼吸	J045$							
			消化管のその他の部位及び多部位における異物	T188																										
			消化管のその他の部位の熱傷	T282																										
			消化管のその他の部位の腐食	T287																										
16	0580	腹壁損傷	腹部，下背部及び骨盤部の表在損傷	S30$								99	99	手術なし						1	3	人工腎臓　その他の場合	J0384					0	0	片側
			下背部及び骨盤部の開放創	S310								97	01	試験開腹術	K636					1	2	中心静脈注射	G005					1	1	両側
			腹壁の開放創	S311								97	97		その他のKコード					1	1	人工呼吸	J045$							
16	0590	四肢神経損傷	肩及び上腕の神経損傷	S44$								99	99	手術なし		1	2	皮弁作成術、移動術、切断術、遷延皮弁術	K015$	1	3	人工腎臓　その他の場合	J0384					0	0	片側
			前腕の神経損傷	S54$								97	01	腱移植術(人工腱形成術を含む。)	K039$	1	2	動脈(皮)弁術、筋(皮)弁術	K016	1	2	中心静脈注射	G005					1	1	両側
			手首及び手の神経損傷	S64$								97	01	腱移行術	K040$	1	2	遊離皮弁術(顕微鏡下血管柄付きのもの)その他の場合	K0172	1	1	人工呼吸	J045$							
			股関節部及び大腿の神経損傷	S74$								97	01	腓骨筋腱腱鞘形成術	K040-3	1	2	複合組織移植術	K019											
			下腿の神経損傷	S84$								97	01	神経縫合術	K182$	1	2	自家遊離複合組織移植術(顕微鏡下血管柄付きのもの)	K020											
			足首及び足の神経損傷	S94$								97	01	神経交差縫合術	K182-2$	1	2	組織拡張器による再建手術(一連につき)その他の場合	K0222											
			上肢の詳細不明の神経損傷，部位不明	T113								97	01	神経再生誘導術	K182-3$	1	1	分層植皮術	K013$											
												97	01	神経移行術	K197	1	1	全層植皮術	K013-2$											
												97	01	神経移植術	K198															
												97	02	デブリードマン	K002$															
												97	02	観血的関節固定術	K078$															
												97	02	神経剥離術	K188$															
												97	97		その他のKコード															
16	0600	四肢血管損傷	肩及び上腕の血管損傷	S45$								99	99	手術なし		1	2	皮弁作成術、移動術、切断術、遷延皮弁術	K015$	1	3	人工腎臓　その他の場合	J0384							
			前腕の血管損傷	S55$								97	01	四肢関節離断術	K085$	1	2	動脈(皮)弁術、筋(皮)弁術	K016	1	2	中心静脈注射	G005							
			手首及び手の血管損傷	S65$								97	01	動脈形成術、吻合術	K610$	1	2	遊離皮弁術(顕微鏡下血管柄付きのもの)その他の場合	K0172	1	1	人工呼吸	J045$							
			股関節部及び大腿の血管損傷	S75$								97	01	四肢の血管吻合術	K610-4	1	2	複合組織移植術	K019											
			下腿の血管損傷	S85$								97	01	血管移植術、バイパス移植術	K614$	1	2	自家遊離複合組織移植術(顕微鏡下血管柄付きのもの)	K020											
			足首及び足の血管損傷	S95$								97	01	四肢の血管拡張術・血栓除去術	K616	1	2	組織拡張器による再建手術(一連につき)その他の場合	K0222											
			上肢の詳細不明の血管損傷，部位不明	T114								97	02	デブリードマン	K002$	1	1	分層植皮術	K013$											
												97	02	四肢切断術	K084$	1	1	全層植皮術	K013-2$											
												97	02	肩甲帯離断術	K084-2															
												97	02	血管結紮術	K607$															
												97	02	血管縫合術(簡単なもの)	K607-2															
												97	97		その他のKコード															
16	0610	四肢筋腱損傷	筋離解	M620$							手術なし	99	99	手術なし		1	2	皮弁作成術、移動術、切断術、遷延皮弁術	K015$	1	3	人工腎臓　その他の場合	J0384					0	0	片側
			その他の筋断裂(非外傷性)	M621$							その他の手術あり	97	02	腱縫合術	K037	1	2	動脈(皮)弁術、筋(皮)弁術	K016	1	2	中心静脈注射	G005					1	1	両側
			移動不能症候群(対麻痺性)	M623$								97	02	腱剥離術(関節鏡下によるものを含む。)	K035	1	2	遊離皮弁術(顕微鏡下血管柄付きのもの)その他の場合	K0172	1	1	人工呼吸	J045$							
			筋ストレイン	M626$								97	02	腱移植術(人工腱形成術を含む。)	K039$	1	2	複合組織移植術	K019											
			その他の明示された筋障害	M628$								97	02	腱移行術	K040$	1	2	自家遊離複合組織移植術(顕微鏡下血管柄付きのもの)	K020											
			筋障害，詳細不明	M629$								97	02	腓骨筋腱腱鞘形成術	K040-3	1	2	組織拡張器による再建手術(一連につき)その他の場合	K0222											
			膝窩(部)のう<嚢>胞の破裂	M660$								97	02	観血的関節固定術	K078$	1	1	分層植皮術	K013$											
			滑膜の断裂	M661$								97	03	デブリードマン	K002$	1	1	全層植皮術	K013-2$											
			伸筋腱の特発性断裂	M662$								97	97		その他のKコード															
			屈筋腱の特発性断裂	M663$							靭帯断裂形成手術等	01	01	靭帯断裂形成手術	K079$															
			その他の腱の特発性断裂	M664$								01	01	腱切離・切除術(関節鏡下によるものを含む。)+腱移行術　指(手、足)	K034+K0401															
			詳細不明の腱の特発性断裂	M665$								01	01	腱縫合術+腱移行術+腱移植術(人工腱形成術を含む。)	K037+K040$+K039$															
			肩及び上腕の筋及び腱の損傷	S46$								01	01	腱移植術(人工腱形成術を含む。)+腱移行術	K039$+K040$															
			肘の捻挫及びストレイン	S534								01	01	靭帯断裂縫合術	K074$															
			前腕の筋及び腱の損傷	S56$								01	01	関節鏡下靭帯断裂縫合術	K074-2$															
			手首及び手根の靭帯の外傷性断裂	S633								01	01	関節鏡下靭帯断裂形成手術	K079-2$															
			中手指節関節及び指節間関節の靭帯の外傷性断裂	S634								01	01	関節形成手術　肩、股、膝	K0801															
			手首の捻挫及びストレイン	S635								01	01	肩腱板断裂手術	K080-3$															
			指の捻挫及びストレイン	S636								01	01	関節鏡下肩腱板断裂手術	K080-4$															

診断群分類			医療資源を最も投入した傷病名		病態等分類			年齢、出生時体重等			手術					手術・処置等1				手術・処置等2				定義副傷病				重症度等		
MDC	コード	分類名	ICD名称	ICDコード	対応コード	フラグ	病態区分	コード	フラグ	年齢、出生時体重	手術分岐	対応コード	フラグ	点数表名称	区分番号等	対応コード	フラグ	処置等名称	区分番号等	対応コード	フラグ	処置等名称	区分番号等	対応コード	フラグ	疾患名	疾患コードまたはICDコード	対応コード	フラグ	重症度等
			手のその他及び部位不明の捻挫及びストレイン	S637								01	01	関節鏡下肩関節唇形成術	K080-5$															
			手首及び手の筋及び腱の損傷	S66$																										
			股関節部の捻挫及びストレイン	S731																										
			股関節部及び大腿の筋及び腱の損傷	S76$																										
			下腿の筋及び腱の損傷	S86$																										
			足首の捻挫及びストレイン	S934																										
			趾＜足ゆび＞の捻挫及びストレイン	S935																										
			足のその他及び部位不明の捻挫及びストレイン	S936																										
			足首及び足の筋及び腱の損傷	S96$																										
			上肢の詳細不明の関節及び靭帯の脱臼，捻挫及びストレイン，部位不明	T112																										
			上肢の詳細不明の筋及び腱の損傷，部位不明	T115																										
16	0620	肘、膝の外傷（スポーツ障害等を含む。）	膝内障	M23$							手術なし	99	99	手術なし		1	2	骨移植術（軟骨移植術を含む。）	K059$	1	3	人工腎臓　その他の場合	J0384							
			膝蓋前部滑液包炎	M704$							その他の手術あり	97	03	骨穿孔術	K042	1	2	関節鏡下自家骨軟骨移植術	K059-2	1	2	中心静脈注射	G005							
			膝のその他の滑液包炎	M705$								97	03	骨内異物（挿入物を含む。）除去術　その他の頭蓋、顔面、肩甲骨、上腕、大腿	K0482					1	1	人工呼吸	J045$							
			産じょく＜褥＞期骨軟化症　下腿	M8306								97	03	骨内異物（挿入物を含む。）除去術　前腕、下腿	K0483															
			老人性骨軟化症　下腿	M8316								97	03	骨内異物（挿入物を含む。）除去術　鎖骨、膝蓋骨、手、足、指（手、足）その他	K0484															
			吸収不良による成人骨軟化症　下腿	M8326								97	03	関節内異物（挿入物を含む。）除去術	K065$															
			栄養失調性成人骨軟化症　下腿	M8336								97	03	関節鏡下関節内異物（挿入物を含む。）除去術	K065-2$															
			アルミニウム骨疾患　下腿	M8346								97	97		その他のKコード															
			成人におけるその他の薬物誘発性骨軟化症　下腿	M8356							関節滑膜切除術等	02	02	関節滑膜切除術	K066$															
			その他の成人骨軟化症　下腿	M8386								02	02	関節鏡下関節滑膜切除術	K066-2$															
			成人骨軟化症，詳細不明　下腿	M8396								02	02	滑液膜摘出術	K066-3$															
			離断性骨軟骨炎	M932								02	02	関節鏡下滑液膜摘出術	K066-4$															
			外側側副靭帯の外傷性断裂	S532								02	02	膝蓋骨滑液嚢切除術	K066-5															
			内側側副靭帯の外傷性断裂	S533								02	02	関節鏡下膝蓋骨滑液嚢切除術	K066-6															
			膝蓋骨の脱臼	S830								02	02	関節鼠摘出手術	K067$															
			膝の脱臼	S831								02	02	関節鏡下関節鼠摘出手術	K067-2$															
			半月裂傷＜断裂＞＜tear＞，新鮮損傷	S832								02	02	半月板切除術	K068															
			膝関節軟骨の裂傷＜断裂＞＜tear＞，新鮮損傷	S833								02	02	関節鏡下半月板切除術	K068-2															
			膝の（内側）（外側）側副靭帯の捻挫及びストレイン	S834							腱縫合術等	01	01	腱縫合術	K037															
			膝の（前）（後）十字靭帯の捻挫及びストレイン	S835								01	01	骨切り術　前腕、下腿	K0542															
			膝のその他及び部位不明の捻挫及びストレイン	S836								01	01	骨移植術（軟骨移植術を含む。）　自家骨移植	K0591															
			膝の組織の多発性損傷	S837								01	01	関節鏡下自家骨軟骨移植術	K059-2															
												01	01	半月板縫合術	K069															
												01	01	関節鏡下半月板縫合術	K069-3															
												01	01	関節内骨折観血的手術　肩、股、膝、肘	K0731															
												01	01	関節内骨折観血的手術　胸鎖、手、足	K0732															
												01	01	関節鏡下関節内骨折観血的手術　肩、股、膝、肘	K073-21															
												01	01	関節鏡下関節内骨折観血的手術　胸鎖、手、足	K073-22															
												01	01	靭帯断裂縫合術	K074$															
												01	01	関節鏡下靭帯断裂縫合術	K074-2$															
												01	01	観血的関節制動術　肩、股、膝	K0771															
												01	01	靭帯断裂形成手術	K079$															
												01	01	関節鏡下靭帯断裂形成手術	K079-2$															
												01	01	関節形成手術　肩、股、膝	K0801															
												01	01	関節形成手術　胸鎖、肘、手、足	K0802															
16	0640	外傷性切断	肩及び上腕の外傷性切断	S48$							手術なし	99	99	手術なし		1	2	皮弁作成術、移動術、切断術、遷延皮弁術	K015$	1	3	人工腎臓　その他の場合	J0384					0	0	片側
			前腕の外傷性切断	S58$							その他の手術あり	97	02	四肢切断術	K084$	1	2	動脈（皮）弁術、筋（皮）弁術	K016	1	2	中心静脈注射	G005					1	1	両側
			手首及び手の外傷性切断	S68$								97	02	肩甲帯離断術	K084-2	1	2	遊離皮弁術（顕微鏡下血管柄付きのもの）その他の場合	K0172	1	1	人工呼吸	J045$							
			股関節部及び大腿の外傷性切断	S78$								97	02	四肢関節離断術	K085$	1	2	複合組織移植術	K019											
			下腿の外傷性切断	S88$								97	02	母指化手術	K106	1	2	自家遊離複合組織移植術（顕微鏡下血管柄付きのもの）	K020											
			足首及び足の外傷性切断	S98$								97	02	指移植手術	K107	1	2	組織拡張器による再建手術（一連につき）その他の場合	K0222											
			多部位の外傷性切断	T05$								97	03	断端形成術（骨形成を要するもの）	K087$	1	1	分層植皮術	K013$											
			体幹の外傷性切断，部位不明	T096								97	97		その他のKコード	1	1	全層植皮術	K013-2$											
			上肢の外傷性切断，部位不明	T116							切断四肢再接合術	01	01	切断四肢再接合術	K088$															
			下肢の外傷性切断，部位不明	T136																										

診断群分類			医療資源を最も投入した傷病名		病態等分類			年齢、出生時体重等			手術					手術・処置等1				手術・処置等2				定義副傷病				重症度等		
MDC	コード	分類名	ICD名称	ICDコード	対応コード	フラグ	病態区分	コード	フラグ	年齢、出生時体重	手術分岐	対応コード	フラグ	点数表名称	区分番号等	対応コード	フラグ	処置等名称	区分番号等	対応コード	フラグ	処置等名称	区分番号等	対応コード	フラグ	疾患名	疾患コードまたはICDコード	対応コード	フラグ	重症度等
			部位不明の挫滅損傷及び外傷性切断	T147																										
16	0650	コンパートメント症候群	筋の阻血性梗塞	M622$							手術なし	99	99	手術なし		1	2	皮弁作成術、移動術、切断術、遷延皮弁術	K015$	1	3	人工腎臓 その他の場合	J0384							
			筋拘縮 多部位	M6240							手術あり	97	01	四肢切断術	K084$	1	2	動脈(皮)弁術、筋(皮)弁術	K016	1	2	中心静脈注射	G005							
			筋拘縮 上腕	M6242								97	01	肩甲帯離断術	K084-2	1	2	遊離皮弁術(顕微鏡下血管柄付きのもの) その他の場合	K0172	1	1	人工呼吸	J045$							
			筋拘縮 前腕	M6243								97	01	四肢関節離断術	K085$	1	2	複合組織移植術	K019											
			筋拘縮 足関節部及び足	M6247								97	02	筋膜切離術、筋膜切開術	K023	1	2	自家遊離複合組織移植術(顕微鏡下血管柄付きのもの)	K020											
			筋拘縮 その他	M6248								97	02	筋切離術	K024	1	2	組織拡張器による再建手術(一連につき) その他の場合	K0222											
			筋拘縮 部位不明	M6249								97	03	腱延長術	K038	1	1	分層植皮術	K013$											
			筋の消耗及び萎縮, 他に分類されないもの	M625$								97	03	腱移行術	K040$	1	1	全層植皮術	K013-2$											
			筋の外傷性阻血	T796								97	03	腓骨筋腱腱鞘形成術	K040-3															
												97	03	観血的関節授動術	K076$															
												97	03	関節鏡下関節授動術	K076-2$															
												97	03	母指対立再建術	K108															
												97	03	神経剥離術	K188$															
												97	03	神経移植術	K198															
												97	97		その他のKコード															
16	0660	皮下軟部損傷・挫滅損傷、開放創	腹部, 下背部及び骨盤部の多発性開放創	S317								99	99	手術なし		1	2	皮弁作成術、移動術、切断術、遷延皮弁術	K015$	1	3	人工腎臓 その他の場合	J0384	1	1	糖尿病足病変	100100			
			腹部, 下背部及び骨盤部のその他及び部位不明の挫滅損傷	S381								97	01	四肢切断術	K084$	1	2	動脈(皮)弁術、筋(皮)弁術	K016	1	2	中心静脈注射	G005							
			肩及び上腕の表在損傷	S40$								97	01	肩甲帯離断術	K084-2	1	2	遊離皮弁術(顕微鏡下血管柄付きのもの) その他の場合	K0172	1	1	人工呼吸	J045$							
			肩の開放創	S410								97	01	四肢関節離断術	K085$	1	2	複合組織移植術	K019											
			上腕の開放創	S411								97	01	断端形成術(骨形成を要するもの)	K087$	1	2	自家遊離複合組織移植術(顕微鏡下血管柄付きのもの)	K020											
			肩及び上腕の多発性開放創	S417								97	02	小児創傷処理(6歳未満)	K000-2$	1	2	組織拡張器による再建手術(一連につき) その他の場合	K0222											
			肩甲＜上肢＞帯のその他及び部位不明の開放創	S418								97	02	皮膚切開術	K001$	1	1	分層植皮術	K013$											
			肩及び上腕の挫滅損傷	S47								97	02	爪甲除去術	K089	1	1	全層植皮術	K013-2$											
			前腕の表在損傷	S50$								97	97		その他のKコード															
			前腕の開放創	S51$																										
			前腕の挫滅損傷	S57$																										
			爪の傷害を伴わない指の挫傷	S600																										
			爪の傷害を伴う指の挫傷	S601																										
			手首及び手のその他の部位の挫傷	S602																										
			手首及び手の多発性表在損傷	S607																										
			手首及び手のその他の表在損傷	S608																										
			手首及び手の表在損傷, 詳細不明	S609																										
			爪の傷害を伴わない指の開放創	S610																										
			爪の傷害を伴う指の開放創	S611																										
			手首及び手の多発性開放創	S617																										
			手首及び手のその他の部位の開放創	S618																										
			手首及び手の開放創, 部位不明	S619																										
			母指及びその他の指の挫滅損傷	S670																										
			手首及び手のその他及び部位不明の挫滅損傷	S678																										
			股関節部及び大腿の表在損傷	S70$																										
			股関節部及び大腿の開放創	S71$																										
			股関節部及び大腿の挫滅損傷	S77$																										
			下腿の表在損傷	S80$																										
			下腿の開放創	S81$																										
			下腿の挫滅損傷	S87$																										
			足首及び足の表在損傷	S90$																										
			足首及び足の開放創	S91$																										
			足首及び足の挫滅損傷	S97$																										
			上肢の開放創, 部位不明	T111																										
			上肢のその他の明示された損傷, 部位不明	T118																										
16	0690	胸椎、腰椎以下骨折損傷(胸・腰髄損傷を含む。)	胸椎骨折	S220$							手術なし	99	99	手術なし		1	2	骨移植術(軟骨移植術を含む。)	K059$	1	3	人工腎臓 その他の場合	J0384	1	2	誤嚥性肺炎	040081			
			胸椎の多発骨折	S221$							その他の手術あり	97	97		その他のKコード					1	2	中心静脈注射	G005	1	3	腎臓または尿路の感染症	110310			
			胸部椎間板の外傷性断裂	S230							脊椎、骨盤内異物(挿入物)除去術	03	04	脊椎、骨盤内異物(挿入物)除去術	K128					1	1	人工呼吸	J045$							
			胸椎の脱臼	S231							経皮的椎体形成術	02	03	経皮的椎体形成術	K142-4															
			胸部＜郭＞のその他及び部位不明の脱臼	S232							脊椎、骨盤脱臼観血的手術等	01	01	脊椎、骨盤脱臼観血的手術	K118															
			胸椎の捻挫及びストレイン	S233								01	01	椎間板摘出術	K134$															

診断群分類			医療資源を最も投入した傷病名		病態等分類			年齢、出生時体重等			手術					手術・処置等1				手術・処置等2				定義副傷病				重症度等		
MDC	コード	分類名	ICD名称	ICDコード	対応コード	フラグ	病態区分	コード	フラグ	年齢、出生時体重	手術分岐	対応コード	フラグ	点数表名称	区分番号等	対応コード	フラグ	処置等名称	区分番号等	対応コード	フラグ	処置等名称	区分番号等	対応コード	フラグ	疾患名	疾患コードまたはICDコード	対応コード	フラグ	重症度等
			胸髄の振とう＜盪＞(症)及び浮腫	S240								01	01	脊椎固定術、椎弓切除術、椎弓形成術(多椎間又は多椎弓の場合を含む。)	K142$															
												01	01	内視鏡下椎弓形成術	K142-5															
			胸椎の神経根損傷	S241								01	01	歯突起骨折骨接合術	K142-6															
			胸椎の神経根損傷	S242								01	01	腰椎分離部修復術	K142-7															
			胸部＜郭＞のその他の神経損傷	S245								01	01	体外式脊椎固定術	K144															
			腰椎骨折	S320$								01	02	脊椎、骨盤骨(軟骨)組織採取術(試験切除によるもの) その他のもの	K1262															
			腰部椎間板の外傷性断裂	S330																										
			腰椎脱臼	S331								01	02	内視鏡下椎弓切除術	K131-2															
			腰髄の振とう＜盪＞(症)及び浮腫	S340								01	02	脊椎骨切り術	K139															
			腰髄のその他の損傷	S341								01	02	内視鏡下脊椎固定術(胸椎又は腰椎前方固定)	K142-3															
			腰椎及び仙椎の神経根損傷	S342																										
			馬尾損傷	S343																										
			腰仙神経そう＜叢＞損傷	S344																										
			腰部, 仙骨部及び骨盤部の交感神経損傷	S345																										
			脊椎骨折, 部位不明	T08$																										
16	0700	鎖骨・肩甲骨の骨折	鎖骨骨折 閉鎖性	S4200							手術なし	99	99	手術なし		1	1	超音波骨折治療法(一連につき)	K047-3	1	3	人工腎臓 その他の場合	J0384	1	3	肩関節周辺の骨折脱臼	160720			
			肩甲骨骨折 閉鎖性	S4210							手術あり	97	01	骨折観血的手術 肩甲骨、上腕、大腿	K0461					1	2	中心静脈注射	G005								
												97	01	観血的整復固定術(インプラント周囲骨折に対するもの) 肩甲骨、上腕、大腿	K046-21					1	1	人工呼吸	J045$								
												97	01	観血的整復固定術(インプラント周囲骨折に対するもの) 手、足、指(手、足)	K046-23															
												97	01	骨折観血的手術 鎖骨、膝蓋骨、手(舟状骨を除く。)、足、指(手、足)その他	K0463															
												97	01	関節脱臼観血的整復術 肩、股、膝	K0631															
												97	01	関節内骨折観血的手術 肩、股、膝、肘	K0731															
												97	01	関節鏡下関節内骨折観血的手術 肩、股、膝、肘	K073-21															
												97	02	骨折非観血的整復術 肩甲骨、上腕、大腿	K0441															
												97	02	骨折非観血的整復術 鎖骨、膝蓋骨、手、足その他	K0443															
												97	02	関節脱臼非観血的整復術 肩、股、膝	K0611															
												97	97		その他のKコード															
16	0710	鎖骨・肩甲骨の開放骨折	鎖骨骨折 開放性	S4201								99	99	手術なし		1	2	骨移植術(軟骨移植術を含む。)	K059$	1	3	人工腎臓 その他の場合	J0384							
			肩甲骨骨折 開放性	S4211								97	01	骨折観血的手術 肩甲骨、上腕、大腿	K0461					1	2	中心静脈注射	G005							
												97	01	観血的整復固定術(インプラント周囲骨折に対するもの) 肩甲骨、上腕、大腿	K046-21					1	1	人工呼吸	J045$							
												97	97		その他のKコード															
16	0720	肩関節周辺の骨折・脱臼	関節の病的脱臼及び亜脱臼, 他に分類されないもの 肩甲帯	M2431							手術なし	99	99	手術なし		1	2	骨移植術(軟骨移植術を含む。)	K059$	1	3	人工腎臓 その他の場合	J0384							
			関節の反復性脱臼及び亜脱臼 肩甲帯	M2441							その他の手術あり	97	02	骨折経皮的鋼線刺入固定術 肩甲骨、上腕、大腿	K0451	1	1	超音波骨折治療法(一連につき)	K047-3	1	2	中心静脈注射	G005							
			上腕骨近位端骨折 閉鎖性	S4220								97	02	関節内異物(挿入物を含む。)除去術 肩、股、膝	K0651					1	1	人工呼吸	J045$							
			上腕骨骨幹部骨折 閉鎖性	S4230								97	02	関節内異物(挿入物を含む。)除去術 肩鎖、指(手、足)	K0653															
			鎖骨, 肩甲骨及び上腕骨の多発骨折 閉鎖性	S4270								97	02	関節鏡下関節滑膜切除術 肩、股、膝	K066-21															
			肩及び上腕のその他の部位の骨折 閉鎖性	S4280								97	02	観血的関節授動術 肩、股、膝	K0761															
			肩甲＜上肢＞帯の骨折, 部位不明 閉鎖性	S4290								97	02	関節鏡下関節授動術 肩、股、膝	K076-21															
			肩関節脱臼	S430								97	02	観血的関節制動術 肩、股、膝	K0771															
			肩鎖関節脱臼	S431								97	02	観血的関節制動術 肩鎖、指(手、足)	K0773															
			胸鎖関節脱臼	S432								97	02	関節鏡下靭帯断裂形成手術 指(手、足)その他の靭帯	K079-23															
			肩甲＜上肢＞帯のその他及び部位不明の脱臼	S433								97	02	関節形成手術 肩、股、膝	K0801															
												97	02	関節鏡下肩関節唇形成術	K080-5$															
												97	97		その他のKコード															
											骨折観血的手術 肩甲骨、上腕、大腿等	01	01	骨折観血的手術 肩甲骨、上腕、大腿	K0461															
												01	01	骨折経皮的鋼線刺入固定術 前腕、下腿	K0452															
												01	01	骨折経皮的鋼線刺入固定術 鎖骨、膝蓋骨、手、足、指(手、足)その他	K0453															
												01	01	観血的整復固定術(インプラント周囲骨折に対するもの) 肩甲骨、上腕、大腿	K046-21															
												01	01	超音波骨折治療法(一連につき)	K047-3															
												01	01	骨部分切除術	K049$															
												01	01	関節脱臼観血的整復術 肩、股、膝	K0631															
												01	01	関節内骨折観血的手術 肩、股、膝、肘	K0731															
												01	01	関節内骨折観血的手術 胸鎖、手、足	K0732															
												01	01	関節鏡下関節内骨折観血的手術 肩、股、膝、肘	K073-21															
												01	01	人工骨頭挿入術 肩、股	K0811															

診断群分類			医療資源を最も投入した傷病名		病態等分類			年齢、出生時体重等			手術					手術・処置等1				手術・処置等2				定義副傷病				重症度等		
MDC	コード	分類名	ICD名称	ICDコード	対応コード	フラグ	病態区分	コード	フラグ	年齢、出生時体重	手術分岐	対応コード	フラグ	点数表名称	区分番号等	対応コード	フラグ	処置等名称	区分番号等	対応コード	フラグ	処置等名称	区分番号等	対応コード	フラグ	疾患名	疾患コードまたはICDコード	対応コード	フラグ	重症度等
												01	01	人工関節置換術　肩、股、膝	K0821															
16	0730	肩関節周辺の開放骨折	上腕骨近位端骨折　開放性	S4221								99	99	手術なし		1	2	骨移植術(軟骨移植術を含む。)	K059$	1	3	人工腎臓　その他の場合	J0384							
			上腕骨骨幹部骨折　開放性	S4231								97	01	骨折観血的手術　肩甲骨、上腕、大腿	K0461					1	2	中心静脈注射	G005							
			鎖骨，肩甲骨及び上腕骨の多発骨折　開放性	S4271								97	01	観血的整復固定術(インプラント周囲骨折に対するもの)　肩甲骨、上腕、大腿	K046-21					1	1	人工呼吸	J045$							
			肩及び上腕のその他の部位の骨折　開放性	S4281								97	01	鋼線等による直達牽引(初日。観血的に行った場合の手技料を含む。)(1局所につき)	K083															
			肩甲＜上肢＞帯の骨折，部位不明　開放性	S4291								97	97		その他のKコード															
16	0740	肘関節周辺の骨折・脱臼	上腕骨遠位端骨折　閉鎖性	S4240							手術なし	99	99	手術なし		1	2	骨移植術(軟骨移植術を含む。)	K059$	1	3	人工腎臓　その他の場合	J0384	1	3	狭心症、慢性虚血性心疾患	050050			
			尺骨近位端骨折　閉鎖性	S5200							その他の手術あり	97	03	骨切り術　肩甲骨、上腕、大腿	K0541	1	1	超音波骨折治療法(一連につき)	K047-3	1	2	中心静脈注射	G005	1	3	脊椎骨粗鬆症	070370			
			橈骨近位端骨折　閉鎖性	S5210								97	03	骨切り術　鎖骨、膝蓋骨、手、足、指(手、足)その他	K0543					1	1	人工呼吸	J045$	1	3	2型糖尿病(糖尿病性ケトアシドーシスを除く。)(末梢循環不全なし。)	100070			
			橈骨頭の脱臼	S530								97	03	関節鏡下靭帯断裂縫合術　指(手、足)その他の靭帯	K074-23									1	3	代謝性疾患(糖尿病を除く。)	100300			
			肘の脱臼，詳細不明	S531								97	03	靭帯断裂形成手術　指(手、足)その他の靭帯	K0793															
												97	04	超音波骨折治療法(一連につき)	K047-3															
												97	04	観血的関節制動術　胸鎖、肘、手、足	K0772															
												97	04	関節形成手術　胸鎖、肘、手、足	K0802															
												97	04	人工骨頭挿入術　肘、手、足	K0812															
												97	04	人工関節置換術　胸鎖、肘、手、足	K0822															
												97	97		その他のKコード															
											骨折観血的手術　肩甲骨、上腕、大腿等	01	01	骨折観血的手術　肩甲骨、上腕、大腿	K0461															
												01	01	骨折経皮的鋼線刺入固定術　前腕、下腿	K0452															
												01	01	骨折観血的手術　前腕、下腿、手舟状骨	K0462															
												01	01	観血的整復固定術(インプラント周囲骨折に対するもの)　肩甲骨、上腕、大腿	K046-21															
												01	01	観血的整復固定術(インプラント周囲骨折に対するもの)　前腕、下腿	K046-22															
												01	01	骨切り術　前腕、下腿	K0542															
												01	01	関節脱臼観血的整復術　胸鎖、肘、手、足	K0632															
												01	01	関節内骨折観血的手術　肩、股、膝、肘	K0731															
												01	01	関節鏡下関節内骨折観血的手術　肩、股、膝、肘	K073-21															
												01	01	靭帯断裂縫合術　指(手、足)その他の靭帯	K0743															
												01	01	神経剥離術	K188$															
												01	02	骨折経皮的鋼線刺入固定術　肩甲骨、上腕、大腿	K0451															
												01	02	骨内異物(挿入物を含む。)除去術　その他の頭蓋、顔面、肩甲骨、上腕、大腿	K0482															
												01	02	関節内異物(挿入物を含む。)除去術　胸鎖、肘、手、足	K0652															
												01	02	関節内骨折観血的手術　胸鎖、手、足	K0732															
16	0750	肘関節周辺の開放骨折	上腕骨遠位端骨折　開放性	S4241								99	99	手術なし		1	2	骨移植術(軟骨移植術を含む。)	K059$	1	3	人工腎臓　その他の場合	J0384							
			尺骨近位端骨折　開放性	S5201								97	01	骨折観血的手術　肩甲骨、上腕、大腿	K0461					1	2	中心静脈注射	G005							
			橈骨近位端骨折　開放性	S5211								97	01	骨折観血的手術　前腕、下腿、手舟状骨	K0462					1	1	人工呼吸	J045$							
												97	01	観血的整復固定術(インプラント周囲骨折に対するもの)　肩甲骨、上腕、大腿	K046-21															
												97	01	観血的整復固定術(インプラント周囲骨折に対するもの)　前腕、下腿	K046-22															
												97	02	鋼線等による直達牽引(初日。観血的に行った場合の手技料を含む。)(1局所につき)	K083															
												97	97		その他のKコード															
16	0760	前腕の骨折	尺骨骨幹部骨折　閉鎖性	S5220							手術なし	99	99	手術なし		1	2	骨移植術(軟骨移植術を含む。)	K059$	1	3	人工腎臓　その他の場合	J0384					0	0	片側
			橈骨骨幹部骨折　閉鎖性	S5230							手術あり	97	01	骨折観血的手術　前腕、下腿、手舟状骨	K0462	1	1	超音波骨折治療法(一連につき)	K047-3	1	2	中心静脈注射	G005					1	1	両側
			尺骨及び橈骨の両骨幹部の骨折　閉鎖性	S5240								97	01	観血的整復固定術(インプラント周囲骨折に対するもの)　前腕、下腿	K046-22					1	1	人工呼吸	J045$							
			橈骨遠位端骨折　閉鎖性	S5250								97	01	関節脱臼観血的整復術　胸鎖、肘、手、足	K0632															
			前腕の多発骨折　閉鎖性	S5270								97	01	関節内骨折観血的手術　肩、股、膝、肘	K0731															
			前腕のその他の部位の骨折　閉鎖性	S5280								97	01	関節内骨折観血的手術　胸鎖、手、足	K0732															
			前腕の骨折，部位不明　閉鎖性	S5290								97	01	関節鏡下関節内骨折観血的手術　肩、股、膝、肘	K073-21															
												97	01	関節鏡下関節内骨折観血的手術　胸鎖、手、足	K073-22															
												97	01	神経剥離術	K188$															
												97	02	骨折非観血的整復術　前腕、下腿	K0442															
												97	02	関節脱臼非観血的整復術　胸鎖、肘、手、足	K0612															
												97	02	鋼線等による直達牽引(初日。観血的に行った場合の手技料を含む。)(1局所につき)	K083															

診断群分類			医療資源を最も投入した傷病名		病態等分類			年齢、出生時体重等			手術					手術・処置等1				手術・処置等2				定義副傷病				重症度等		
MDC	コード	分類名	ICD名称	ICDコード	対応コード	フラグ	病態区分	コード	フラグ	年齢、出生時体重	手術分岐	対応コード	フラグ	点数表名称	区分番号等	対応コード	フラグ	処置等名称	区分番号等	対応コード	フラグ	処置等名称	区分番号等	対応コード	フラグ	疾患名	疾患コードまたはICDコード	対応コード	フラグ	重症度等
												97	97		その他のKコード															
16	0770	前腕の開放骨折	尺骨骨幹部骨折　開放性	S5221								99	99	手術なし		1	2	皮弁作成術、移動術、切断術、遷延皮弁術	K015$	1	3	人工腎臓　その他の場合	J0384							
			橈骨骨幹部骨折　開放性	S5231								97	01	骨折観血的手術　前腕、下腿、手舟状骨	K0462	1	2	動脈(皮)弁術、筋(皮)弁術	K016	1	2	中心静脈注射	G005							
			尺骨及び橈骨の両骨幹部の骨折　開放性	S5241								97	01	観血的整復固定術(インプラント周囲骨折に対するもの)　前腕、下腿	K046-22	1	2	遊離皮弁術(顕微鏡下血管柄付きのもの)　その他の場合	K0172	1	1	人工呼吸	J045$							
			橈骨遠位端骨折　開放性	S5251								97	97		その他のKコード	1	2	複合組織移植術	K019											
			前腕の多発骨折　開放性	S5271												1	2	自家遊離複合組織移植術(顕微鏡下血管柄付きのもの)	K020											
			前腕のその他の部位の骨折　開放性	S5281												1	2	組織拡張器による再建手術(一連につき)　その他の場合	K0222											
			前腕の骨折，部位不明　開放性	S5291												1	2	骨移植術(軟骨移植術を含む。)	K059$											
																1	1	分層植皮術	K013$											
																1	1	全層植皮術	K013-2$											
																1	1	超音波骨折治療法(一連につき)	K047-3											
16	0780	手関節周辺の骨折・脱臼	尺骨及び橈骨の両遠位端の骨折　閉鎖性	S5260							手術なし	99	99	手術なし		1	2	骨移植術(軟骨移植術を含む。)	K059$	1	3	人工腎臓　その他の場合	J0384	1	3	脊椎骨粗鬆症	070370	0	0	片側
			手の舟状骨骨折　閉鎖性	S6200							手術あり	97	01	指伸筋腱脱臼観血的整復術	K040-2	1	1	超音波骨折治療法(一連につき)	K047-3	1	2	中心静脈注射	G005	1	3	2型糖尿病(糖尿病性ケトアシドーシスを除く。)(末梢循環不全なし。)	100070	1	1	両側
			その他の手根骨骨折　閉鎖性	S6210								97	01	骨折経皮的鋼線刺入固定術　鎖骨、膝蓋骨、手、足、指(手、足)その他	K0453					1	1	人工呼吸	J045$	1	3	代謝性疾患(糖尿病を除く。)	100300			
			第1中手骨骨折　閉鎖性	S6220								97	01	骨折観血的手術　前腕、下腿、手舟状骨	K0462															
			その他の中手骨骨折　閉鎖性	S6230								97	01	観血的整復固定術(インプラント周囲骨折に対するもの)　前腕、下腿	K046-22															
			中手骨の多発骨折　閉鎖性	S6240								97	01	観血的整復固定術(インプラント周囲骨折に対するもの)　手、足、指(手、足)	K046-23															
			母指の骨折　閉鎖性	S6250								97	01	骨折観血的手術　鎖骨、膝蓋骨、手(舟状骨を除く。)、足、指(手、足)その他	K0463															
			その他の指の骨折　閉鎖性	S6260								97	01	関節脱臼観血的整復術　胸鎖、肘、手、足	K0632															
			指の多発骨折　閉鎖性	S6270								97	01	関節脱臼観血的整復術　肩鎖、指(手、足)	K0633															
			手首及び手のその他及び部位不明の骨折　閉鎖性	S6280								97	02	骨折非観血的整復術　鎖骨、膝蓋骨、手、足その他	K0443															
			手首の脱臼	S630								97	02	関節脱臼非観血的整復術　胸鎖、肘、手、足	K0612															
			指の脱臼	S631								97	02	関節脱臼非観血的整復術　肩鎖、指(手、足)、小児肘内障	K0613															
			指の多発性脱臼	S632								97	97		その他のKコード															
16	0790	手関節周辺の開放骨折	尺骨及び橈骨の両遠位端の骨折　開放性	S5261								99	99	手術なし		1	2	皮弁作成術、移動術、切断術、遷延皮弁術	K015$	1	3	人工腎臓　その他の場合	J0384							
			手の舟状骨骨折　開放性	S6201								97	01	骨折観血的手術　前腕、下腿、手舟状骨	K0462	1	2	動脈(皮)弁術、筋(皮)弁術	K016	1	2	中心静脈注射	G005							
			その他の手根骨骨折　開放性	S6211								97	01	骨折観血的手術　鎖骨、膝蓋骨、手(舟状骨を除く。)、足、指(手、足)その他	K0463	1	2	遊離皮弁術(顕微鏡下血管柄付きのもの)　その他の場合	K0172	1	1	人工呼吸	J045$							
			第1中手骨骨折　開放性	S6221								97	01	観血的整復固定術(インプラント周囲骨折に対するもの)　前腕、下腿	K046-22	1	2	複合組織移植術	K019											
			その他の中手骨骨折　開放性	S6231								97	01	観血的整復固定術(インプラント周囲骨折に対するもの)　手、足、指(手、足)	K046-23	1	2	自家遊離複合組織移植術(顕微鏡下血管柄付きのもの)	K020											
			中手骨の多発骨折　開放性	S6241								97	02	鋼線等による直達牽引(初日。観血的に行った場合の手技料を含む。)(1局所につき)	K083	1	2	組織拡張器による再建手術(一連につき)　その他の場合	K0222											
			母指の骨折　開放性	S6251								97	97		その他のKコード	1	2	骨移植術(軟骨移植術を含む。)	K059$											
			その他の指の骨折　開放性	S6261												1	1	分層植皮術	K013$											
			指の多発骨折　開放性	S6271												1	1	全層植皮術	K013-2$											
			手首及び手のその他及び部位不明の骨折　開放性	S6281																										
16	0800	股関節・大腿近位の骨折	関節の病的脱臼及び亜脱臼，他に分類されないもの　骨盤部及び大腿	M2435							手術なし	99	99	手術なし		1	2	骨移植術(軟骨移植術を含む。)	K059$	1	3	人工腎臓　その他の場合	J0384	1	2	肺炎等	040080	0	0	片側
			関節の反復性脱臼及び亜脱臼　骨盤部及び大腿	M2445							その他の手術あり	97	05	骨内異物(挿入物を含む。)除去術　その他の頭蓋、顔面、肩甲骨、上腕、大腿	K0482	1	1	超音波骨折治療法(一連につき)	K047-3	1	2	中心静脈注射	G005	1	2	誤嚥性肺炎	040081	1	1	両側
			大腿骨頚部骨折　閉鎖性	S7200								97	05	関節内異物(挿入物を含む。)除去術　肩、股、膝	K0651					1	1	人工呼吸	J045$	1	2	腎臓または尿路の感染症	110310			
			転子貫通骨折　閉鎖性	S7210								97	97		その他のKコード															
			転子下骨折　閉鎖性	S7220							人工骨頭挿入術　肩、股等	01	01	人工骨頭挿入術　肩、股	K0811															
			大腿骨骨幹部骨折　閉鎖性	S7230								01	02	骨折観血的手術　肩甲骨、上腕、大腿	K0461															
			大腿骨の多発骨折　閉鎖性	S7270								01	02	観血的整復固定術(インプラント周囲骨折に対するもの)　肩甲骨、上腕、大腿	K046-21															
			大腿骨のその他の部位の骨折　閉鎖性	S7280								01	02	関節脱臼観血的整復術　肩、股、膝	K0631															
			大腿骨骨折，部位不明　閉鎖性	S7290								01	03	人工関節置換術　肩、股、膝	K0821															
			股関節脱臼	S730								01	03	人工関節抜去術　肩、股、膝	K082-21															
												01	03	人工関節再置換術　肩、股、膝	K082-31															

診断群分類			医療資源を最も投入した傷病名		病態等分類			年齢、出生時体重等			手術					手術・処置等1				手術・処置等2				定義副傷病				重症度等		
MDC	コード	分類名	ICD名称	ICDコード	対応コード	フラグ	病態区分	コード	フラグ	年齢、出生時体重	手術分岐	対応コード	フラグ	点数表名称	区分番号等	対応コード	フラグ	処置等名称	区分番号等	対応コード	フラグ	処置等名称	区分番号等	対応コード	フラグ	疾患名	疾患コードまたはICDコード	対応コード	フラグ	重症度等
												01	04	骨折経皮的鋼線刺入固定術 肩甲骨、上腕、大腿	K0451															
												01	04	超音波骨折治療法(一連につき)	K047-3															
												01	04	偽関節手術 肩甲骨、上腕、大腿	K0561															
												01	04	関節内骨折観血的手術 肩、股、膝、肘	K0731															
16	0810	股関節・大腿近位の開放骨折	大腿骨頚部骨折 開放性	S7201								99	99	手術なし		1	2	皮弁作成術、移動術、切断術、遷延皮弁術	K015$	1	3	人工腎臓 その他の場合	J0384							
			転子貫通骨折 開放性	S7211								97	01	骨折観血的手術 肩甲骨、上腕、大腿	K0461	1	2	動脈(皮)弁術、筋(皮)弁術	K016	1	2	中心静脈注射	G005							
			転子下骨折 開放性	S7221								97	01	観血的整復固定術(インプラント周囲骨折に対するもの) 肩甲骨、上腕、大腿	K046-21	1	2	遊離皮弁術(顕微鏡下血管柄付きのもの) その他の場合	K0172	1	1	人工呼吸	J045$							
			大腿骨骨幹部骨折 開放性	S7231								97	02	関節脱臼非観血的整復術 肩、股、膝	K0611	1	2	複合組織移植術	K019											
			大腿骨の多発骨折 開放性	S7271								97	02	鋼線等による直達牽引(初日。観血的に行った場合の手技料を含む。)(1局所につき)	K083	1	2	自家遊離複合組織移植術(顕微鏡下血管柄付きのもの)	K020											
			大腿骨のその他の部位の骨折 開放性	S7281								97	97		その他のKコード	1	2	組織拡張器による再建手術(一連につき) その他の場合	K0222											
			大腿骨骨折, 部位不明 開放性	S7291												1	2	骨移植術(軟骨移植術を含む。)	K059$											
																1	1	分層植皮術	K013$											
																1	1	全層植皮術	K013-2$											
16	0820	膝関節周辺の骨折・脱臼	大腿骨遠位端骨折 閉鎖性	S7240							手術なし	99	99	手術なし		1	2	骨移植術(軟骨移植術を含む。)	K059$	1	3	人工腎臓 その他の場合	J0384							
			膝蓋骨骨折 閉鎖性	S8200							その他の手術あり	97	03	骨内異物(挿入物を含む。)除去術 その他の頭蓋、顔面、肩甲骨、上腕、大腿	K0482	1	1	超音波骨折治療法(一連につき)	K047-3	1	2	中心静脈注射	G005							
			脛骨近位端骨折 閉鎖性	S8210								97	03	骨内異物(挿入物を含む。)除去術 前腕、下腿	K0483					1	1	人工呼吸	J045$							
			下腿の多発骨折 閉鎖性	S8270								97	03	骨内異物(挿入物を含む。)除去術 鎖骨、膝蓋骨、手、足、指(手、足)その他	K0484															
												97	03	関節内異物(挿入物を含む。)除去術 肩、股、膝	K0651															
												97	03	関節鏡下関節内異物(挿入物を含む。)除去術 肩、股、膝	K065-21															
												97	03	関節鏡下関節滑膜切除術 肩、股、膝	K066-21															
												97	97		その他のKコード															
											骨折観血的手術 肩甲骨、上腕、大腿等	02	02	骨折観血的手術 肩甲骨、上腕、大腿	K0461															
												02	02	骨折経皮的鋼線刺入固定術	K045$															
												02	02	骨折観血的手術 前腕、下腿、手舟状骨	K0462															
												02	02	観血的整復固定術(インプラント周囲骨折に対するもの)	K046-2$															
												02	02	難治性骨折超音波治療法(一連につき)	K047-2															
												02	02	超音波骨折治療法(一連につき)	K047-3															
												02	02	関節脱臼観血的整復術 肩、股、膝	K0631															
												02	02	関節滑膜切除術 肩、股、膝	K0661															
												02	02	関節鏡下滑液膜摘出術 肩、股、膝	K066-41															
												02	02	関節鏡下関節鼠摘出手術 肩、股、膝	K067-21															
												02	02	関節内骨折観血的手術 肩、股、膝、肘	K0731															
												02	02	関節鏡下関節内骨折観血的手術 肩、股、膝、肘	K073-21															
												02	02	観血的関節授動術 肩、股、膝	K0761															
												02	02	関節鏡下関節授動術 肩、股、膝	K076-21															
												02	02	観血的関節制動術 肩、股、膝	K0771															
												02	02	人工関節置換術 肩、股、膝	K0821															
												02	02	人工関節再置換術 肩、股、膝	K082-31															
											骨折観血的手術 鎖骨、膝蓋骨、手(舟状骨を除く。)、足、指(手、足)その他等	01	01	骨折観血的手術 鎖骨、膝蓋骨、手(舟状骨を除く。)、足、指(手、足)その他	K0463															
												01	01	骨部分切除術 鎖骨、膝蓋骨、手、足、指(手、足)その他	K0493															
												01	01	骨全摘術 鎖骨、膝蓋骨、手、足その他	K0513															
16	0830	膝関節周辺の開放骨折	大腿骨遠位端骨折 開放性	S7241							手術なし	99	99	手術なし		1	2	皮弁作成術、移動術、切断術、遷延皮弁術	K015$	1	3	人工腎臓 その他の場合	J0384							
			膝蓋骨骨折 開放性	S8201							その他の手術あり	97	97		その他のKコード	1	2	動脈(皮)弁術、筋(皮)弁術	K016	1	2	中心静脈注射	G005							
			脛骨近位端骨折 開放性	S8211							骨折観血的手術 鎖骨、膝蓋骨、手(舟状骨を除く。)、足、指(手、足)その他等	02	02	骨折観血的手術 鎖骨、膝蓋骨、手(舟状骨を除く。)、足、指(手、足)その他	K0463	1	2	遊離皮弁術(顕微鏡下血管柄付きのもの) その他の場合	K0172	1	1	人工呼吸	J045$							
			下腿の多発骨折 開放性	S8271								02	02	観血的整復固定術(インプラント周囲骨折に対するもの) 手、足、指(手、足)	K046-23	1	2	複合組織移植術	K019											
											骨折観血的手術 肩甲骨、上腕、大腿等	01	01	骨折観血的手術 肩甲骨、上腕、大腿	K0461	1	2	自家遊離複合組織移植術(顕微鏡下血管柄付きのもの)	K020											
												01	01	骨折観血的手術 前腕、下腿、手舟状骨	K0462	1	2	組織拡張器による再建手術(一連につき) その他の場合	K0222											
												01	01	観血的整復固定術(インプラント周囲骨折に対するもの) 肩甲骨、上腕、大腿	K046-21	1	2	骨移植術(軟骨移植術を含む。)	K059$											
												01	01	観血的整復固定術(インプラント周囲骨折に対するもの) 前腕、下腿	K046-22	1	1	分層植皮術	K013$											
																1	1	全層植皮術	K013-2$											

診断群分類			医療資源を最も投入した傷病名		病態等分類			年齢、出生時体重等			手術					手術・処置等1				手術・処置等2				定義副傷病				重症度等		
MDC	コード	分類名	ICD名称	ICDコード	対応コード	フラグ	病態区分	コード	フラグ	年齢、出生時体重	手術分岐	対応コード	フラグ	点数表名称	区分番号等	対応コード	フラグ	処置等名称	区分番号等	対応コード	フラグ	処置等名称	区分番号等	対応コード	フラグ	疾患名	疾患コードまたはICDコード	対応コード	フラグ	重症度等
																1	1	超音波骨折治療法(一連につき)	K047-3											
16	0835	下腿足関節周辺の骨折	疲労骨折，他に分類されないもの 下腿	M8436							手術なし	99	99	手術なし		1	2	皮弁作成術、移動術、切断術、遷延皮弁術	K015$	1	3	人工腎臓 その他の場合	J0384					0	0	片側
			脛骨骨幹部骨折 閉鎖性	S8220							その他の手術あり	97	97		その他のKコード	1	2	動脈(皮)弁術、筋(皮)弁術	K016	1	2	中心静脈注射	G005					1	1	両側
			脛骨遠位端骨折 閉鎖性	S8230							骨内異物(挿入物を含む。)除去術 前腕、下腿等	02	02	骨内異物(挿入物を含む。)除去術 前腕、下腿	K0483	1	2	遊離皮弁術(顕微鏡下血管柄付きのもの) その他の場合	K0172	1	1	人工呼吸	J045$							
			腓骨のみの骨折 閉鎖性	S8240								02	02	骨内異物(挿入物を含む。)除去術 鎖骨、膝蓋骨、手、足、指(手、足)その他	K0484	1	2	複合組織移植術	K019											
			下腿の骨折，部位不明 閉鎖性	S8290								02	02	関節内異物(挿入物を含む。)除去術 胸鎖、肘、手、足	K0652	1	2	自家遊離複合組織移植術(顕微鏡下血管柄付きのもの)	K020											
											骨折観血的手術 前腕、下腿、手舟状骨等	01	01	骨折観血的手術 前腕、下腿、手舟状骨	K0462	1	2	組織拡張器による再建手術(一連につき) その他の場合	K0222											
												01	01	骨折経皮的鋼線刺入固定術 前腕、下腿	K0452	1	2	骨移植術(軟骨移植術を含む。)	K059$											
												01	01	骨折経皮的鋼線刺入固定術 鎖骨、膝蓋骨、手、足、指(手、足)その他	K0453	1	1	分層植皮術	K013$											
												01	01	骨折観血的手術 鎖骨、膝蓋骨、手(舟状骨を除く。)、足、指(手、足)その他	K0463	1	1	全層植皮術	K013-2$											
												01	01	観血的整復固定術(インプラント周囲骨折に対するもの) 前腕、下腿	K046-22	1	1	超音波骨折治療法(一連につき)	K047-3											
												01	01	超音波骨折治療法(一連につき)	K047-3															
												01	01	関節脱臼観血的整復術 胸鎖、肘、手、足	K0632															
												01	01	関節内骨折観血的手術 胸鎖、手、足	K0732															
												01	01	関節鏡下関節内骨折観血的手術 胸鎖、手、足	K073-22															
												01	01	観血的関節固定術 胸鎖、肘、手、足	K0782															
16	0840	下腿足関節周辺の開放骨折	脛骨骨幹部骨折 開放性	S8221							手術なし	99	99	手術なし		1	2	皮弁作成術、移動術、切断術、遷延皮弁術	K015$	1	3	人工腎臓 その他の場合	J0384							
			脛骨遠位端骨折 開放性	S8231							その他の手術あり	97	97		その他のKコード	1	2	動脈(皮)弁術、筋(皮)弁術	K016	1	2	中心静脈注射	G005							
			腓骨のみの骨折 開放性	S8241							骨内異物(挿入物を含む。)除去術 前腕、下腿等	02	03	骨内異物(挿入物を含む。)除去術 前腕、下腿	K0483	1	2	遊離皮弁術(顕微鏡下血管柄付きのもの) その他の場合	K0172	1	1	人工呼吸	J045$							
			下腿の骨折，部位不明 開放性	S8291								02	03	骨内異物(挿入物を含む。)除去術 鎖骨、膝蓋骨、手、足、指(手、足)その他	K0484	1	2	複合組織移植術	K019											
											骨折観血的手術 鎖骨、膝蓋骨、手(舟状骨を除く。)、足、指(手、足)その他等	01	01	骨折観血的手術 鎖骨、膝蓋骨、手(舟状骨を除く。)、足、指(手、足)その他	K0463	1	2	自家遊離複合組織移植術(顕微鏡下血管柄付きのもの)	K020											
												01	01	骨折観血的手術 前腕、下腿、手舟状骨	K0462	1	2	組織拡張器による再建手術(一連につき) その他の場合	K0222											
												01	01	観血的整復固定術(インプラント周囲骨折に対するもの) 前腕、下腿	K046-22	1	2	骨移植術(軟骨移植術を含む。)	K059$											
												01	01	観血的整復固定術(インプラント周囲骨折に対するもの) 手、足、指(手、足)	K046-23	1	1	分層植皮術	K013$											
												01	02	骨折経皮的鋼線刺入固定術 前腕、下腿	K0452	1	1	全層植皮術	K013-2$											
												01	02	骨折経皮的鋼線刺入固定術 鎖骨、膝蓋骨、手、足、指(手、足)その他	K0453	1	1	超音波骨折治療法(一連につき)	K047-3											
												01	02	超音波骨折治療法(一連につき)	K047-3															
												01	02	関節内骨折観血的手術 胸鎖、手、足	K0732															
16	0850	足関節・足部の骨折・脱臼	疲労骨折，他に分類されないもの 足関節部及び足	M8437							手術なし	99	99	手術なし		1	2	骨移植術(軟骨移植術を含む。)	K059$	1	3	人工腎臓 その他の場合	J0384	1	3	狭心症、慢性虚血性心疾患	050050			
			内果骨折 閉鎖性	S8250							その他の手術あり	97	97		その他のKコード	1	1	超音波骨折治療法(一連につき)	K047-3	1	2	中心静脈注射	G005	1	3	2型糖尿病(糖尿病性ケトアシドーシスを除く。)(末梢循環不全なし。)	100070			
			外果骨折 閉鎖性	S8260							関節鏡下靭帯断裂縫合術 指(手、足)その他の靭帯等	02	04	関節鏡下靭帯断裂縫合術 指(手、足)その他の靭帯	K074-23					1	1	人工呼吸	J045$	1	3	代謝性疾患(糖尿病を除く。)	100300			
			下腿のその他の部位の骨折 閉鎖性	S8280								02	05	骨内異物(挿入物を含む。)除去術 前腕、下腿	K0483															
			腓骨骨折 閉鎖性	S9200								02	05	骨内異物(挿入物を含む。)除去術 鎖骨、膝蓋骨、手、足、指(手、足)その他	K0484															
			距骨骨折 閉鎖性	S9210								02	05	関節内異物(挿入物を含む。)除去術 胸鎖、肘、手、足	K0652															
			その他の足根骨の骨折 閉鎖性	S9220								02	05	関節鏡下関節滑膜切除術 胸鎖、肘、手、足	K066-22															
			中足骨骨折 閉鎖性	S9230								02	05	関節鏡下関節鼠摘出手術 胸鎖、肘、手、足	K067-22															
			母趾の骨折 閉鎖性	S9240								02	05	靭帯断裂形成手術 指(手、足)その他の靭帯	K0793															
			その他の趾＜足ゆび＞の骨折 閉鎖性	S9250								02	05	関節鏡下靭帯断裂形成手術 指(手、足)その他の靭帯	K079-23															
			足の多発骨折 閉鎖性	S9270								02	05	関節形成手術 胸鎖、肘、手、足	K0802															
			足の骨折，詳細不明 閉鎖性	S9290							骨折観血的手術 鎖骨、膝蓋骨、手(舟状骨を除く。)、足、指(手、足)その他等	01	01	骨折観血的手術 鎖骨、膝蓋骨、手(舟状骨を除く。)、足、指(手、足)その他	K0463															
			足首の脱臼	S930								01	01	観血的整復固定術(インプラント周囲骨折に対するもの) 手、足、指(手、足)	K046-23															

診断群分類			医療資源を最も投入した傷病名		病態等分類			年齢、出生時体重等			手術					手術・処置等1				手術・処置等2				定義副傷病				重症度等		
MDC	コード	分類名	ICD名称	ICDコード	対応コード	フラグ	病態区分	コード	フラグ	年齢、出生時体重	手術分岐	対応コード	フラグ	点数表名称	区分番号等	対応コード	フラグ	処置等名称	区分番号等	対応コード	フラグ	処置等名称	区分番号等	対応コード	フラグ	疾患名	疾患コードまたはICDコード	対応コード	フラグ	重症度等
			趾＜足ゆび＞の脱臼	S931								01	01	関節脱臼観血的整復術　胸鎖、肘、手、足	K0632															
			足首及び足の靭帯の断裂	S932								01	01	関節脱臼観血的整復術　肩鎖、指（手、足）	K0633															
			足のその他及び部位不明の脱臼	S933								01	01	関節内骨折観血的手術　胸鎖、手、足	K0732															
												01	01	関節鏡下関節内骨折観血的手術　胸鎖、手、足	K073-22															
												01	01	関節鏡下関節内骨折観血的手術　肩鎖、指（手、足）	K073-23															
												01	01	関節内骨折観血的手術　肩鎖、指（手、足）	K0733															
												01	01	靭帯断裂縫合術　指（手、足）その他の靭帯	K0743															
												01	02	骨折経皮的鋼線刺入固定術　鎖骨、膝蓋骨、手、足、指（手、足）その他	K0453															
												01	03	骨折経皮的鋼線刺入固定術　前腕、下腿	K0452															
												01	03	骨折観血的手術　前腕、下腿、手舟状骨	K0462															
												01	03	超音波骨折治療法（一連につき）	K047-3															
												01	03	偽関節手術　鎖骨、膝蓋骨、手（舟状骨を除く。）、足、指（手、足）その他	K0563															
												01	03	観血的関節制動術　胸鎖、肘、手、足	K0772															
												01	03	観血的関節固定術　胸鎖、肘、手、足	K0782															
												01	03	観血的関節固定術　肩鎖、指（手、足）	K0783															
16	0860	足関節・足部の開放骨折・開放脱臼	内果骨折　開放性	S8251								99	99	手術なし		1	2	皮弁作成術、移動術、切断術、遷延皮弁術	K015$	1	3	人工腎臓　その他の場合	J0384							
			外果骨折　開放性	S8261								97	01	骨折観血的手術　鎖骨、膝蓋骨、手（舟状骨を除く。）、足、指（手、足）その他	K0463	1	2	動脈（皮）弁術、筋（皮）弁術	K016	1	2	中心静脈注射	G005							
			下腿のその他の部位の骨折　開放性	S8281								97	01	観血的整復固定術（インプラント周囲骨折に対するもの）　手、足、指（手、足）	K046-23	1	2	遊離皮弁術（顕微鏡下血管柄付きのもの）その他の場合	K0172	1	1	人工呼吸	J045$							
			踵骨骨折　開放性	S9201								97	02	デブリードマン	K002$	1	2	複合組織移植術	K019											
			距骨骨折　開放性	S9211								97	02	鋼線等による直達牽引（初日。観血的に行った場合の手技料を含む。）（1局所につき）	K083	1	2	自家遊離複合組織移植術（顕微鏡下血管柄付きのもの）	K020											
			その他の足根骨の骨折　開放性	S9221								97	97		その他のKコード	1	2	組織拡張器による再建手術（一連につき）その他の場合	K0222											
			中足骨骨折　開放性	S9231												1	2	骨移植術（軟骨移植術を含む。）	K059$											
			母趾の骨折　開放性	S9241												1	1	分層植皮術	K013$											
			その他の趾＜足ゆび＞の骨折　開放性	S9251												1	1	全層植皮術	K013-2$											
			足の多発骨折　開放性	S9271																										
			足の骨折，詳細不明　開放性	S9291																										
16	0870	頸椎頸髄損傷	第1頸椎骨折	S120$							手術なし	99	99	手術なし		1	2	骨移植術（軟骨移植術を含む。）	K059$	1	3	人工腎臓　その他の場合	J0384	1	1	誤嚥性肺炎	040081			
			第2頸椎骨折	S121$							その他の手術あり	97	97		その他のKコード					1	2	中心静脈注射	G005	1	2	脊椎骨粗鬆症	070370			
			その他の明示された頸椎骨折	S122$							脊椎、骨盤脱臼観血的手術等	01	01	脊椎、骨盤脱臼観血的手術	K118					1	1	人工呼吸	J045$	1	2	下部尿路疾患	11013x			
			頸椎の多発骨折	S127$								01	01	椎間板摘出術	K134$									1	2	腎臓または尿路の感染症	110310			
			頸部の骨折，部位不明	S129$								01	01	脊椎固定術、椎弓切除術、椎弓形成術（多椎間又は多椎弓の場合を含む。）	K142$									1	3	肺炎等	040080			
			頸部椎間板の外傷性断裂	S130								01	01	内視鏡下椎弓形成術	K142-5															
			頸椎の脱臼	S131								01	01	歯突起骨折骨接合術	K142-6															
			頸部のその他及び部位不明の脱臼	S132								01	01	腰椎分離部修復術	K142-7															
			頸部の多発性脱臼	S133																										
			頸椎の捻挫及びストレイン	S134																										
			頸部のその他及び部位不明の関節及び靭帯の捻挫及びストレイン	S136																										
			頸髄の振とう＜盪＞（症）及び浮腫	S140																										
			頸髄のその他及び詳細不明の損傷	S141																										
			頸椎の神経根損傷	S142																										
			腕神経そう＜叢＞損傷	S143																										
			頸部の末梢神経損傷	S144																										
			頸部交感神経損傷	S145																										
			頸部のその他及び詳細不明の神経損傷	S146																										
			腹部，下背部及び骨盤部の末梢神経損傷	S346																										
16	0950	腎・尿管損傷	腎損傷	S370$							手術なし	99	99	手術なし		1	2	血管塞栓術（頭部、胸腔、腹腔内血管等）	K615$	1	3	人工腎臓　その他の場合	J0384							
			尿管損傷	S371$							手術あり	97	01	動脈形成術、吻合術　腹腔内動脈（大動脈を除く。）	K6103	1	1	経皮的腎（腎盂）瘻造設術	K775	1	2	中心静脈注射	G005							
												97	01	腎破裂縫合術	K757	1	1	経尿道的尿管ステント留置術	K783-2	1	1	人工呼吸	J045$							
												97	01	腎破裂手術	K757-2															
												97	01	腎部分切除術	K769															
												97	01	腹腔鏡下腎部分切除術	K769-2															
												97	01	腹腔鏡下小切開腎部分切除術	K769-3															
												97	01	腎摘出術	K772															
												97	01	腹腔鏡下腎摘出術	K772-2															
												97	01	腹腔鏡下小切開腎摘出術	K772-3															
												97	01	尿管膀胱吻合術	K786															
												97	01	尿管尿管吻合術	K787															
												97	97		その他のKコード															

診断群分類			医療資源を最も投入した傷病名		病態等分類			年齢、出生時体重等			手術					手術・処置等1				手術・処置等2				定義副傷病				重症度等		
MDC	コード	分類名	ICD名称	ICDコード	対応コード	フラグ	病態区分	コード	フラグ	年齢、出生時体重	手術分岐	対応コード	フラグ	点数表名称	区分番号等	対応コード	フラグ	処置等名称	区分番号等	対応コード	フラグ	処置等名称	区分番号等	対応コード	フラグ	疾患名	疾患コードまたはICDコード	対応コード	フラグ	重症度等
16	0960	膀胱・尿道損傷	膀胱損傷	S372$							手術なし	99	99	手術なし						1	3	人工腎臓 その他の場合	J0384							
			尿道損傷	S373$							手術あり	97	01	膀胱破裂閉鎖術	K795					1	2	中心静脈注射	G005							
			尿道内異物	T190								97	01	尿道形成手術	K818$					1	1	人工呼吸	J045$							
			膀胱内異物	T191								97	02	膀胱内凝血除去術	K797															
												97	02	膀胱結石、異物摘出術	K798$															
												97	02	膀胱瘻造設術	K805															
												97	97		その他のKコード															
16	0970	生殖器損傷	陰茎の開放創	S312								99	99	手術なし		1	1	子宮全摘術	K877	1	3	人工腎臓 その他の場合	J0384							
			陰のう＜嚢＞及び精巣＜睾丸＞の開放創	S313								97	02	直腸瘻手術	K741-2	1	1	卵巣部分切除術(膣式を含む。)	K887$	1	2	中心静脈注射	G005							
			膣及び外陰の開放創	S314								97	02	陰茎形成術	K819-2	1	1	子宮破裂手術	K903$	1	1	人工呼吸	J045$							
			その他及び詳細不明の外性器の開放創	S315								97	02	陰茎全摘術	K825															
			腹部のその他及び部位不明の開放創	S318								97	02	陰茎切断術	K826															
			卵巣損傷	S374$								97	02	陰茎折症手術	K826-2															
			卵管損傷	S375$								97	02	精巣摘出術	K830															
			子宮損傷	S376$								97	02	精巣外傷手術	K830-2$															
			外性器の挫滅損傷	S380								97	02	会陰形成手術	K851$															
			外性器の外傷性切断	S382								97	02	外陰・膣血腫除去術	K851-2															
			外陰及び膣内異物	T192								97	02	膣壁裂創縫合術(分娩時を除く。)	K852$															
			子宮内異物[各部位]	T193								97	03	膀胱瘻造設術	K805															
			尿路性器のその他の部位及び多部位における異物	T198								97	97		その他のKコード															
			尿路性器内異物，部位不明	T199																										
16	0980	骨盤損傷	仙骨骨折	S321$							手術なし	99	99	手術なし		1	2	血管塞栓術(頭部、胸腔、腹腔内血管等)	K615$	1	3	人工腎臓 その他の場合	J0384							
			尾骨骨折	S322$							その他の手術あり	97	97		その他のKコード	1	1	人工肛門造設術	K726	1	2	中心静脈注射	G005							
			腸骨骨折	S323$							体外式脊椎固定術等	01	01	体外式脊椎固定術	K144	1	1	膀胱瘻造設術	K805	1	1	人工呼吸	J045$							
			寛骨臼骨折	S324$								01	01	仙腸関節脱臼観血的手術	K119															
			恥骨骨折	S325$								01	01	恥骨結合離開観血的手術	K120															
			腰椎及び骨盤の多発骨折	S327$								01	01	腸骨翼骨折観血的手術	K124															
			腰椎及び骨盤のその他及び部位不明の骨折	S328$								01	01	寛骨臼骨折観血的手術	K124-2															
			仙腸関節及び仙尾関節の脱臼	S332								01	01	骨盤骨折観血的手術(腸骨翼骨折観血的手術及び寛骨臼骨折観血的手術を除く。)	K125															
			腰椎及び骨盤のその他及び部位不明の脱臼	S333								01	01	仙腸関節固定術	K143															
			恥骨結合の外傷性離開	S334								01	02	人工関節置換術 肩、股、膝	K0821															
			腰椎の捻挫及びストレイン	S335																										
			仙腸関節の捻挫及びストレイン	S336																										
			腰椎及び骨盤のその他及び部位不明の捻挫及びストレイン	S337																										
			腹部，下背部及び骨盤部のその他及び詳細不明の神経損傷	S348																										
			骨盤臓器の多発性損傷	S377$																										
			その他の骨盤臓器の損傷	S378$																										
			詳細不明の骨盤臓器の損傷	S379$																										
			腹部，下背部及び骨盤部のその他及び部位不明の外傷性切断	S383																										
			腹部，下背部及び骨盤部のその他及び詳細不明の損傷	S39$																										
16	0990	多部位外傷	肩関節の捻挫及びストレイン	S434							手術なし	99	99	手術なし		1	2	皮弁作成術、移動術、切断術、遷延皮弁術	K015$	1	3	人工腎臓 その他の場合	J0384							
			肩鎖関節の捻挫及びストレイン	S435							手術あり	97	01	関節形成手術 肩、股、膝	K0801	1	2	動脈(皮)弁術、筋(皮)弁術	K016	1	2	中心静脈注射	G005							
			胸鎖関節の捻挫及びストレイン	S436								97	01	関節形成手術 肩、股、膝+人工骨頭挿入術 肩、股	K0801+K0811	1	2	遊離皮弁術(顕微鏡下血管柄付きのもの) その他の場合	K0172	1	1	人工呼吸	J045$							
			肩甲＜上肢＞帯のその他及び部位不明の捻挫及びストレイン	S437								97	01	関節形成手術 肩、股、膝+人工関節置換術 肩、股、膝	K0801+K0821	1	2	複合組織移植術	K019											
			肩及び上腕のその他及び詳細不明の損傷	S49$								97	01	関節鏡下肩関節唇形成術	K080-5$	1	2	自家遊離複合組織移植術(顕微鏡下血管柄付きのもの)	K020											
			前腕のその他及び詳細不明の損傷	S59$								97	01	関節鏡下肩関節唇形成術+人工骨頭挿入術 肩、股	K080-5$+K0811	1	2	組織拡張器による再建手術(一連につき) その他の場合	K0222											
			手首及び手のその他及び詳細不明の損傷	S69$								97	01	関節鏡下肩関節唇形成術+人工関節置換術 肩、股、膝	K080-5$+K0821	1	1	分層植皮術	K013$											
			股関節部及び大腿のその他及び詳細不明の損傷	S79$								97	01	人工骨頭挿入術 肩、股	K0811	1	1	全層植皮術	K013-2$											
			下腿のその他及び詳細不明の損傷	S89$								97	01	人工関節置換術 肩、股、膝	K0821	1	1	超音波骨折治療法(一連につき)	K047-3											
			足首及び足のその他及び詳細不明の損傷	S99$								97	01	四肢切断術	K084$															
			多部位の表在損傷	T00$								97	01	肩甲帯離断術	K084-2															
			多部位の開放創	T01$								97	01	四肢関節離断術	K085$															
			多部位の骨折	T02$								97	01	断端形成術(軟部形成のみのもの)	K086$															
			多部位の脱臼，捻挫及びストレイン	T03$								97	01	断端形成術(骨形成を要するもの)	K087$															
			多部位の挫滅損傷	T04$								97	01	切断四肢再接合術	K088$															
			多部位のその他の損傷，他に分類されないもの	T06$								97	01	動脈形成術、吻合術 指(手、足)の動脈	K6104															

診断群分類			医療資源を最も投入した傷病名		病態等分類			年齢、出生時体重等			手術					手術・処置等1				手術・処置等2				定義副傷病				重症度等		
MDC	コード	分類名	ICD名称	ICDコード	対応コード	フラグ	病態区分	コード	フラグ	年齢、出生時体重	手術分岐	対応コード	フラグ	点数表名称	区分番号等	対応コード	フラグ	処置等名称	区分番号等	対応コード	フラグ	処置等名称	区分番号等	対応コード	フラグ	疾患名	疾患コードまたはICDコード	対応コード	フラグ	重症度等
			詳細不明の多発性損傷	T07								97	01	動脈形成術、吻合術　その他の動脈	K6105															
												97	02	関節滑膜切除術	K066$															
												97	02	関節鏡下関節滑膜切除術	K066-2$															
												97	02	滑液膜摘出術	K066-3$															
												97	02	関節鏡下滑液膜摘出術	K066-4$															
												97	02	膝蓋骨滑液嚢切除術	K066-5															
												97	02	関節鏡下膝蓋骨滑液嚢切除術	K066-6															
												97	02	掌指関節滑膜切除術	K066-7															
												97	02	関節鏡下掌指関節滑膜切除術	K066-8															
												97	02	関節鏡下股関節唇形成術	K080-6															
												97	03	小児創傷処理（6歳未満）	K000-2$															
												97	03	爪甲除去術	K089															
												97	97		その他のKコード															
16	0995	気道熱傷	気道の熱傷及び腐食	T27$								99	99	手術なし						1	3	人工腎臓　その他の場合	J0384	1	1	薬物中毒（その他の中毒）	161070			
												97	97	手術あり						1	2	中心静脈注射	G005							
																				1	1	人工呼吸	J045$							
16	1000	熱傷・化学熱傷・凍傷・電撃傷	日焼け	L55$				1	1	Burn Index10未満	手術なし	99	99	手術なし		1	3	気管切開術	K386	1	3	人工腎臓　その他の場合	J0384							
			紫外線によるその他の急性皮膚変化	L56$				2	2	Burn Index10以上	その他の手術あり	97	97		その他のKコード	1	3	人工肛門造設術	K726	1	2	中心静脈注射	G005							
			頭部及び頸部の程度不明の熱傷	T200							分層植皮術　25平方センチメートル未満等	02	02	分層植皮術　25平方センチメートル未満	K0131	1	2	皮弁作成術、移動術、切断術、遷延皮弁術	K015$	1	1	人工呼吸	J045$							
			頭部及び頸部の第1度熱傷	T201								02	02	分層植皮術　25平方センチメートル以上100平方センチメートル未満	K0132	1	2	動脈（皮）弁術、筋（皮）弁術	K016											
			頭部及び頸部の第2度熱傷	T202								02	02	分層植皮術　100平方センチメートル以上200平方センチメートル未満	K0133	1	2	遊離皮弁術（顕微鏡下血管柄付きのもの）その他の場合	K0172											
			頭部及び頸部の第3度熱傷	T203								02	02	全層植皮術　25平方センチメートル未満	K013-21	1	2	複合組織移植術	K019											
			頭部及び頸部の程度不明の腐食	T204								02	02	全層植皮術　25平方センチメートル以上100平方センチメートル未満	K013-22	1	2	自家遊離複合組織移植術（顕微鏡下血管柄付きのもの）	K020											
			頭部及び頸部の第1度腐食	T205								02	02	全層植皮術　100平方センチメートル以上200平方センチメートル未満	K013-23	1	2	組織拡張器による再建手術（一連につき）その他の場合	K0222											
			頭部及び頸部の第2度腐食	T206							分層植皮術　200平方センチメートル以上等	01	01	分層植皮術　200平方センチメートル以上	K0134															
			頭部及び頸部の第3度腐食	T207								01	01	全層植皮術　200平方センチメートル以上	K013-24															
			体幹の程度不明の熱傷	T210																										
			体幹の第1度熱傷	T211																										
			体幹の第2度熱傷	T212																										
			体幹の第3度熱傷	T213																										
			体幹の程度不明の腐食	T214																										
			体幹の第1度腐食	T215																										
			体幹の第2度腐食	T216																										
			体幹の第3度腐食	T217																										
			肩及び上肢の程度不明の熱傷，手首及び手を除く	T220																										
			肩及び上肢の第1度熱傷，手首及び手を除く	T221																										
			肩及び上肢の第2度熱傷，手首及び手を除く	T222																										
			肩及び上肢の第3度熱傷，手首及び手を除く	T223																										
			肩及び上肢の程度不明の腐食，手首及び手を除く	T224																										
			肩及び上肢の第1度腐食，手首及び手を除く	T225																										
			肩及び上肢の第2度腐食，手首及び手を除く	T226																										
			肩及び上肢の第3度腐食，手首及び手を除く	T227																										
			手首及び手の程度不明の熱傷	T230																										
			手首及び手の第1度熱傷	T231																										
			手首及び手の第2度熱傷	T232																										
			手首及び手の第3度熱傷	T233																										
			手首及び手の程度不明の腐食	T234																										
			手首及び手の第1度腐食	T235																										
			手首及び手の第2度腐食	T236																										
			手首及び手の第3度腐食	T237																										
			股関節部及び下肢の程度不明の熱傷，足首及び足を除く	T240																										
			股関節部及び下肢の第1度熱傷，足首及び足を除く	T241																										
			股関節部及び下肢の第2度熱傷，足首及び足を除く	T242																										
			股関節部及び下肢の第3度熱傷，足首及び足を除く	T243																										
			股関節部及び下肢の程度不明の腐食，足首及び足を除く	T244																										
			股関節部及び下肢の第1度腐食，足首及び足を除く	T245																										

診断群分類			医療資源を最も投入した傷病名		病態等分類			年齢、出生時体重等			手術					手術・処置等1				手術・処置等2				定義副傷病				重症度等		
MDC	コード	分類名	ICD名称	ICDコード	対応コード	フラグ	病態区分	コード	フラグ	年齢、出生時体重	手術分岐	対応コード	フラグ	点数表名称	区分番号等	対応コード	フラグ	処置等名称	区分番号等	対応コード	フラグ	処置等名称	区分番号等	対応コード	フラグ	疾患名	疾患コードまたはICDコード	対応コード	フラグ	重症度等
			股関節部及び下肢の第2度腐食，足首及び足を除く	T246																										
			股関節部及び下肢の第3度腐食，足首及び足を除く	T247																										
			足首及び足の程度不明の熱傷	T250																										
			足首及び足の第1度熱傷	T251																										
			足首及び足の第2度熱傷	T252																										
			足首及び足の第3度熱傷	T253																										
			足首及び足の程度不明の腐食	T254																										
			足首及び足の第1度腐食	T255																										
			足首及び足の第2度腐食	T256																										
			足首及び足の第3度腐食	T257																										
			口腔及び咽頭の熱傷	T280																										
			内部腎尿路生殖器の熱傷	T283																										
			その他及び詳細不明の内臓の熱傷	T284																										
			口腔及び咽頭の腐食	T285																										
			多部位の熱傷，程度不明	T290																										
			多部位の熱傷，第1度以下と記載されたもの	T291																										
			多部位の熱傷，第2度以下と記載されたもの	T292																										
			多部位の熱傷，少なくとも1か所が第3度と記載されたもの	T293																										
			多部位の腐食，程度不明	T294																										
			多部位の腐食，第1度以下と記載されたもの	T295																										
			多部位の腐食，第2度以下と記載されたもの	T296																										
			多部位の腐食，少なくとも1か所が第3度と記載されたもの	T297																										
			部位不明の熱傷，程度不明	T300																										
			第1度熱傷，部位不明	T301																										
			第2度熱傷，部位不明	T302																										
			第3度熱傷，部位不明	T303																										
			部位不明の腐食，程度不明	T304																										
			第1度腐食，部位不明	T305																										
			第2度腐食，部位不明	T306																										
			第3度腐食，部位不明	T307																										
			傷害された体表面積による熱傷分類	T31$																										
			傷害された体表面積による腐食分類	T32$																										
			頭部の表在性凍傷	T330																										
			頸部の表在性凍傷	T331																										
			胸部＜郭＞の表在性凍傷	T332																										
			腹壁，下背部及び骨盤部の表在性凍傷	T333																										
			腕の表在性凍傷	T334																										
			手首及び手の表在性凍傷	T335																										
			股関節部及び大腿の表在性凍傷	T336																										
			膝及び下腿の表在性凍傷	T337																										
			足首及び足の表在性凍傷	T338																										
			その他及び部位不明の表在性凍傷	T339																										
			頭部の組織え＜壊＞死を伴う凍傷	T340																										
			頸部の組織え＜壊＞死を伴う凍傷	T341																										
			胸部＜郭＞の組織え＜壊＞死を伴う凍傷	T342																										
			腹壁，下背部及び骨盤部の組織え＜壊＞死を伴う凍傷	T343																										
			腕の組織え＜壊＞死を伴う凍傷	T344																										
			手首及び手の組織え＜壊＞死を伴う凍傷	T345																										
			股関節部及び大腿の組織え＜壊＞死を伴う凍傷	T346																										
			膝及び下腿の組織え＜壊＞死を伴う凍傷	T347																										
			足首及び足の組織え＜壊＞死を伴う凍傷	T348																										
			その他及び部位不明の組織え＜壊＞死を伴う凍傷	T349																										
			多部位の表在性凍傷	T350																										
			多部位の組織え＜壊＞死を伴う凍傷	T351																										
			頭部及び頸部の詳細不明の凍傷	T352																										
			胸部＜郭＞，腹部，下背部及び骨盤部の詳細不明の凍傷	T353																										
			上肢の詳細不明の凍傷	T354																										
			下肢の詳細不明の凍傷	T355																										
			多部位の詳細不明の凍傷	T356																										
			詳細不明の凍傷，部位不明	T357																										
			雷撃の作用	T750																										
			振動の作用	T752																										
			電流の作用	T754																										
16	1020	体温異常	熱及び光線の作用	T67$							99	99	手術なし							1	3	人工腎臓 その他の場合	J0384	1	1	肺炎等	040080			

診断群分類			医療資源を最も投入した傷病名		病態等分類			年齢、出生時体重等			手術					手術・処置等1				手術・処置等2				定義副傷病				重症度等		
MDC	コード	分類名	ICD名称	ICDコード	対応コード	フラグ	病態区分	コード	フラグ	年齢、出生時体重	手術分岐	対応コード	フラグ	点数表名称	区分番号等	対応コード	フラグ	処置等名称	区分番号等	対応コード	フラグ	処置等名称	区分番号等	対応コード	フラグ	疾患名	疾患コードまたはICDコード	対応コード	フラグ	重症度等
			低体温(症)	T68								97	97	手術あり						1	2	中心静脈注射	G005	1	1	誤嚥性肺炎	040081			
			低温のその他の作用	T69$																1	1	人工呼吸	J045$	1	1	腎臓または尿路の感染症	110310			
																								1	1	貧血(その他)	130090			
16	1030	気圧による損傷	気圧又は水圧の作用	T70$								99	99	手術なし		1	1	高気圧酸素治療	J027$	1	3	人工腎臓 その他の場合	J0384							
												97	97	手術あり						1	2	中心静脈注射	G005							
																				1	1	人工呼吸	J045$							
16	1040	損傷の続発性、後遺症	頭部損傷の続発・後遺症	T90$								99	99	手術なし						1	3	人工腎臓 その他の場合	J0384							
			頭部及び体幹の表在損傷及び開放創の続発・後遺症	T910								97	97	手術あり						1	2	中心静脈注射	G005							
			脊髄損傷の続発・後遺症	T913																1	1	人工呼吸	J045$							
			胸腔内臓器損傷の続発・後遺症	T914																										
			腹腔内及び骨盤臓器の損傷の続発・後遺症	T915																										
			頭部又は体幹のその他の明示された損傷の続発・後遺症	T918																										
			頭部及び体幹の詳細不明の損傷の続発・後遺症	T919																										
			上肢の開放創の続発・後遺症	T920																										
			上肢の脱臼，捻挫及びストレインの続発・後遺症	T923																										
			上肢の神経損傷の続発・後遺症	T924																										
			上肢の筋及び腱の損傷の続発・後遺症	T925																										
			上肢の挫滅損傷及び外傷性切断の続発・後遺症	T926																										
			上肢のその他の明示された損傷の続発・後遺症	T928																										
			上肢の詳細不明の損傷の続発・後遺症	T929																										
			下肢の開放創の続発・後遺症	T930																										
			下肢の脱臼，捻挫及びストレインの続発・後遺症	T933																										
			下肢の神経損傷の続発・後遺症	T934																										
			下肢の筋及び腱の損傷の続発・後遺症	T935																										
			下肢の挫滅損傷及び外傷性切断の続発・後遺症	T936																										
			下肢のその他の明示された損傷の続発・後遺症	T938																										
			下肢の詳細不明の損傷の続発・後遺症	T939																										
			多部位及び部位不明の損傷の続発・後遺症	T94$																										
			熱傷，腐食及び凍傷の続発・後遺症	T95$																										
			薬物，薬剤及び生物学的製剤による中毒の続発・後遺症	T96																										
			薬用を主としない物質の毒作用の続発・後遺症	T97																										
			外因のその他及び詳細不明の作用の続発・後遺症	T98$																										
16	1060	詳細不明の損傷等	体幹の表在損傷，部位不明	T090							手術なし	99	99	手術なし						1	3	人工腎臓 その他の場合	J0384							
			体幹の開放創，部位不明	T091							手術あり	97	97	手術あり						1	2	中心静脈注射	G005							
			体幹の詳細不明の関節及び靭帯の脱臼，捻挫及びストレイン	T092																1	1	人工呼吸	J045$							
			脊髄損傷，部位不明	T093																										
			体幹の詳細不明の神経，脊髄神経根及び神経そう<叢>の損傷	T094																										
			体幹の詳細不明の筋及び腱の損傷	T095																										
			体幹のその他の明示された損傷，部位不明	T098																										
			体幹の詳細不明の損傷，部位不明	T099																										
			上肢の骨折，部位不明	T10$																										
			上肢の表在損傷，部位不明	T110																										
			上肢の詳細不明の損傷，部位不明	T119																										
			下肢の骨折，部位不明	T12$																										
			下肢の表在損傷，部位不明	T130																										
			下肢の開放創，部位不明	T131																										
			下肢の詳細不明の関節及び靭帯の脱臼，捻挫及びストレイン，部位不明	T132																										
			下肢の詳細不明の神経損傷，部位不明	T133																										
			下肢の詳細不明の血管損傷，部位不明	T134																										
			下肢の詳細不明の筋及び腱の損傷，部位不明	T135																										
			下肢のその他の明示された損傷，部位不明	T138																										

診断群分類			医療資源を最も投入した傷病名		病態等分類			年齢、出生時体重等			手術					手術・処置等1				手術・処置等2				定義副傷病				重症度等		
MDC	コード	分類名	ICD名称	ICDコード	対応コード	フラグ	病態区分	コード	フラグ	年齢、出生時体重	手術分岐	対応コード	フラグ	点数表名称	区分番号等	対応コード	フラグ	処置等名称	区分番号等	対応コード	フラグ	処置等名称	区分番号等	対応コード	フラグ	疾患名	疾患コードまたはICDコード	対応コード	フラグ	重症度等
			下肢の詳細不明の損傷, 部位不明	T139																										
			部位不明の表在損傷	T140																										
			部位不明の開放創	T141																										
			部位不明の骨折	T142$																										
			部位不明の脱臼, 捻挫及びストレイン	T143																										
			部位不明の神経損傷	T144																										
			部位不明の血管損傷	T145																										
			部位不明の筋及び腱の損傷	T146																										
			部位不明のその他の損傷	T148																										
			損傷, 詳細不明	T149																										
			消化管内異物, 部位不明	T189																										
			内部腎尿路生殖器の腐食	T288																										
			その他及び詳細不明の内臓の腐食	T289																										
			放射線の作用, 詳細不明	T66																										
			窒息	T71																										
			その他の欠乏・消耗の作用	T73$																										
			溺死及び死に至らない溺水	T751																										
			動揺病	T753																										
			外因のその他の明示された作用	T758																										
			アナフィラキシーショック, 詳細不明	T782																										
			血管神経浮腫	T783																										
			アレルギー, 詳細不明	T784																										
			その他の有害作用, 他に分類されないもの	T788																										
			有害作用, 詳細不明	T789																										
			外傷性ショック	T794																										
			外傷性無尿	T795																										
			外傷性皮下気腫	T797																										
			外傷のその他の早期合併症	T798																										
			外傷の詳細不明の早期合併症	T799																										
16	1070	薬物中毒(その他の中毒)	全身性抗生物質による中毒	T36$							99	99	手術なし							4	7	メチルチオニニウム塩化物水和物		1	1	肺炎等	040080			
			その他の全身性抗感染薬及び抗寄生虫薬による中毒	T37$							97	97	手術あり							4	6	ホメピゾール		1	1	誤嚥性肺炎	040081			
			ホルモン類, その合成代替薬及び拮抗薬による中毒, 他に分類されないもの	T38$																3	5	吸着式血液浄化法	J041	1	1	頻脈性不整脈	050070			
			非オピオイド系鎮痛薬, 解熱薬及び抗リウマチ薬による中毒	T39$																3	4	血漿交換療法	J039	1	1	心不全	050130			
			麻薬及び精神変容薬[幻覚発現薬]による中毒	T40$																2	3	人工腎臓　その他の場合	J0384	1	1	急性腎不全	110290			
			麻酔薬及び治療用ガス類による中毒	T41$																1	2	中心静脈注射	G005							
			抗てんかん薬, 鎮静・催眠薬及び抗パーキンソン病薬による中毒	T42$																1	1	人工呼吸	J045$							
			向精神薬による中毒, 他に分類されないもの	T43$																										
			主として自律神経系に作用する薬物による中毒	T44$																										
			主として全身及び血液に作用する薬物による中毒, 他に分類されないもの	T45$																										
			主として心血管系に作用する薬物による中毒	T46$																										
			主として消化器系に作用する薬物による中毒	T47$																										
			主として平滑筋, 骨格筋及び呼吸器系に作用する薬物による中毒	T48$																										
			主として皮膚及び粘膜に作用する局所用薬物, 眼科用薬, 耳鼻咽喉科用薬及び歯科用薬による中毒	T49$																										
			利尿薬, その他及び詳細不明の薬物, 薬剤及び生物学的製剤による中毒	T50$																										
			アルコールの毒作用	T51$																										
			有機溶剤の毒作用	T52$																										
			脂肪族及び芳香族炭化水素のハロゲン誘導体の毒作用	T53$																										
			腐食性物質の毒作用	T54$																										
			石鹸及び洗浄剤の毒作用	T55																										
			金属の毒作用	T56$																										
			その他の無機物質の毒作用	T57$																										
			一酸化炭素の毒作用	T58																										
			その他の気体, フューム及び蒸気の毒作用	T59$																										
			農薬の毒作用	T60$																										
			海産食品として摂取された有害物質の毒作用	T61$																										
			食物として摂取されたその他の有害物質による毒作用	T62$																										
			有毒動物との接触による毒作用	T63$																										

診断群分類			医療資源を最も投入した傷病名		病態等分類			年齢、出生時体重等			手術					手術・処置等1				手術・処置等2				定義副傷病				重症度等		
MDC	コード	分類名	ICD名称	ICDコード	対応コード	フラグ	病態区分	コード	フラグ	年齢、出生時体重	手術分岐	対応コード	フラグ	点数表名称	区分番号等	対応コード	フラグ	処置等名称	区分番号等	対応コード	フラグ	処置等名称	区分番号等	対応コード	フラグ	疾患名	疾患コードまたはICDコード	対応コード	フラグ	重症度等
			アフラトキシン及びその他の真菌毒素<マイコトキシン>による食物汚染物質の毒作用	T64																										
			その他及び詳細不明の物質の毒作用	T65$																										
			薬物及び薬剤の詳細不明の有害作用	T887																										
17	0010	アルコール依存症候群	アルコール使用<飲酒>による精神及び行動の障害, 依存症候群	F102								99	99	手術なし														0	0	リハビリなし
			アルコール使用<飲酒>による精神及び行動の障害, 残遺性及び遅発性の精神病性障害	F107								97	97	手術あり														1	1	リハビリあり
17	0020	精神作用物質使用による精神および行動の障害	アルコール使用<飲酒>による精神及び行動の障害, 急性中毒	F100				0	0	GAF40以上		99	99	手術なし		1	1	SPECT	E101	1	5	リハビリテーション		1	1	アルコール性肝障害	060280			
			アルコール使用<飲酒>による精神及び行動の障害, 有害な使用	F101				1	1	GAF40未満		97	97	手術あり						1	5	精神科専門療法		1	1	気分[感情]障害	170040			
			アルコール使用<飲酒>による精神及び行動の障害, 離脱状態	F103																1	2	中心静脈注射	G005							
			アルコール使用<飲酒>による精神及び行動の障害, せん妄を伴う離脱状態	F104																1	1	人工呼吸	J045$							
			アルコール使用<飲酒>による精神及び行動の障害, 精神病性障害	F105																										
			アルコール使用<飲酒>による精神及び行動の障害, 健忘症候群	F106																										
			アルコール使用<飲酒>による精神及び行動の障害, その他の精神及び行動の障害	F108																										
			アルコール使用<飲酒>による精神及び行動の障害, 詳細不明の精神及び行動の障害	F109																										
			アヘン類使用による精神及び行動の障害	F11$																										
			大麻類使用による精神及び行動の障害	F12$																										
			鎮静薬又は催眠薬使用による精神及び行動の障害	F13$																										
			コカイン使用による精神及び行動の障害	F14$																										
			カフェインを含むその他の精神刺激薬使用による精神及び行動の障害	F15$																										
			幻覚薬使用による精神及び行動の障害	F16$																										
			タバコ使用<喫煙>による精神及び行動の障害	F17$																										
			揮発性溶剤使用による精神及び行動の障害	F18$																										
			多剤使用及びその他の精神作用物質使用による精神及び行動の障害	F19$																										
17	0030	統合失調症, 統合失調症型障害および妄想性障害	統合失調症	F20$				0	0	GAF40以上		99	99	手術なし		1	1	SPECT	E101	1	5	リハビリテーション								
			統合失調症型障害	F21				1	1	GAF40未満		97	97	手術あり						1	5	精神科専門療法								
			持続性妄想性障害	F22$																1	2	中心静脈注射	G005							
			急性一過性精神病性障害	F23$																1	1	人工呼吸	J045$							
			感応性妄想性障害	F24																										
			統合失調感情障害	F25$																										
			その他の非器質性精神病性障害	F28																										
			詳細不明の非器質性精神病	F29																										
17	0040	気分[感情]障害	躁病エピソード	F30$				0	0	GAF40以上		99	99	手術なし		1	1	SPECT	E101	1	5	リハビリテーション								
			双極性感情障害<躁うつ病>	F31$				1	1	GAF40未満		97	97	手術あり						1	5	精神科専門療法								
			うつ病エピソード	F32$																1	2	中心静脈注射	G005							
			反復性うつ病性障害	F33$																1	1	人工呼吸	J045$							
			持続性気分[感情]障害	F34$																										
			その他の気分[感情]障害	F38$																										
			詳細不明の気分[感情]障害	F39																										
17	0050	神経症性障害, ストレス関連障害および身体表現性障害	恐怖症性不安障害	F40$				0	0	GAF40以上		99	99	手術なし		1	1	SPECT	E101	1	5	リハビリテーション								
			その他の不安障害	F41$				1	1	GAF40未満		97	97	手術あり						1	5	精神科専門療法								
			強迫性障害<強迫神経症>	F42$																1	2	中心静脈注射	G005							
			重度ストレスへの反応及び適応障害	F43$																1	1	人工呼吸	J045$							
			解離性[転換性]障害	F44$																										
			身体表現性障害	F45$																										
			その他の神経症性障害	F48$																										

診断群分類			医療資源を最も投入した傷病名		病態等分類			年齢、出生時体重等			手術					手術・処置等1				手術・処置等2				定義副傷病				重症度等		
MDC	コード	分類名	ICD名称	ICDコード	対応コード	フラグ	病態区分	コード	フラグ	年齢、出生時体重	手術分岐	対応コード	フラグ	点数表名称	区分番号等	対応コード	フラグ	処置等名称	区分番号等	対応コード	フラグ	処置等名称	区分番号等	対応コード	フラグ	疾患名	疾患コードまたはICDコード	対応コード	フラグ	重症度等
17	0060	その他の精神及び行動の障害	器質性健忘症候群，アルコールその他の精神作用物質によらないもの	F04				0	0	GAF40以上		99	99	手術なし		1	1	SPECT	E101	1	5	リハビリテーション								
			せん妄，アルコールその他の精神作用物質によらないもの	F05$				1	1	GAF40未満		97	97	手術あり						1	5	精神科専門療法								
			脳の損傷及び機能不全並びに身体疾患によるその他の精神障害	F06$																1	2	中心静脈注射	G005							
			脳の疾患，損傷及び機能不全による人格及び行動の障害	F07$																1	1	人工呼吸	J045$							
			詳細不明の器質性又は症状性精神障害	F09																										
			非定型神経性無食欲症	F501																										
			非定型神経性大食症	F503																										
			その他の心理的障害に関連した過食	F504																										
			その他の心理的障害に関連した嘔吐	F505																										
			その他の摂食障害	F508																										
			摂食障害，詳細不明	F509																										
			非器質性睡眠障害	F51$																										
			性機能不全，器質性障害又は疾病によらないもの	F52$																										
			産じょく＜褥＞に関連した精神及び行動の障害，他に分類されないもの	F53$																										
			他に分類される障害又は疾病に関連する心理的又は行動的要因	F54																										
			依存を生じない物質の乱用	F55																										
			生理的障害及び身体的要因に関連した詳細不明の行動症候群	F59																										
			特定の人格障害	F60$																										
			混合性及びその他の人格障害	F61																										
			持続的人格変化，脳損傷及び脳疾患によらないもの	F62$																										
			習慣及び衝動の障害	F63$																										
			性同一性障害	F64$																										
			性嗜好の障害	F65$																										
			性発達及び方向づけに関連する心理及び行動の障害	F66$																										
			その他の成人の人格及び行動の障害	F68$																										
			詳細不明の成人の人格及び行動の障害	F69																										
			軽度知的障害＜精神遅滞＞	F70$																										
			中等度知的障害＜精神遅滞＞	F71$																										
			重度知的障害＜精神遅滞＞	F72$																										
			最重度知的障害＜精神遅滞＞	F73$																										
			その他の知的障害＜精神遅滞＞	F78$																										
			詳細不明の知的障害＜精神遅滞＞	F79$																										
			会話及び言語の特異的発達障害	F80$																										
			学習能力の特異的発達障害	F81$																										
			運動機能の特異的発達障害	F82																										
			混合性特異的発達障害	F83																										
			広汎性発達障害	F84$																										
			その他の心理的発達障害	F88																										
			詳細不明の心理的発達障害	F89																										
			多動性障害	F90$																										
			行為障害	F91$																										
			行為及び情緒の混合性障害	F92$																										
			小児＜児童＞期に特異的に発症する情緒障害	F93$																										
			小児＜児童＞期及び青年期に特異的に発症する社会的機能の障害	F94$																										
			チック障害	F95$																										
			小児＜児童＞期及び青年期に通常発症するその他の行動及び情緒の障害	F98$																										
			精神障害，詳細不明	F99																										
18	0010	敗血症	サルモネラ敗血症	A021				00	0	1歳以上		99	99	手術なし						3	5	吸着式血液浄化法	J041							
			リステリア性敗血症	A327				01	1	1歳未満		97	97	手術あり						3	4	持続緩徐式血液濾過	J038-2							
			ウォーターハウス・フリーデリクセン＜Waterhouse－Friderichsen＞症候群	A391																2	3	人工腎臓　その他の場合	J0384							
			急性髄膜炎菌菌血症	A392																2	2	中心静脈注射	G005							
			慢性髄膜炎菌菌血症	A393																2	1	人工呼吸	J045$							
			髄膜炎菌菌血症，詳細不明	A394																1	9	ガンマグロブリン								
			髄膜炎菌性心疾患	A395																										
			その他の髄膜炎菌感染症	A398																										
			髄膜炎菌感染症，詳細不明	A399																										
			連鎖球菌性敗血症	A40$																										
			その他の敗血症	A41$																										
			播種性ヘルペスウイルス性疾患	B007																										
			サイトメガロウイルス(性)肺臓炎	B250																										
			サイトメガロウイルス(性)膵炎	B252																										
			カンジダ性心内膜炎	B376																										

診断群分類			医療資源を最も投入した傷病名		病態等分類			年齢、出生時体重等			手術					手術・処置等1				手術・処置等2				定義副傷病				重症度等		
MDC	コード	分類名	ICD名称	ICDコード	対応コード	フラグ	病態区分	コード	フラグ	年齢、出生時体重	手術分岐	対応コード	フラグ	点数表名称	区分番号等	対応コード	フラグ	処置等名称	区分番号等	対応コード	フラグ	処置等名称	区分番号等	対応コード	フラグ	疾患名	疾患コードまたはICDコード	対応コード	フラグ	重症度等
			カンジダ性敗血症	B377																										
			播種性コクシジオイデス症	B387																										
			カプスラーツム播種性ヒストプラスマ症	B393																										
			播種性ブラストミセス症	B407																										
			播種性パラコクシジオイデス症	B417																										
			播種性スポロトリコーシス	B427																										
			播種性アスペルギルス症	B447																										
			播種性ムーコル＜ムコール＞症	B464																										
18	0020	性感染症	先天梅毒	A50$								99	99	手術なし						1	3	人工腎臓 その他の場合	J0384							
			早期梅毒	A51$								97	97	手術あり						1	2	中心静脈注射	G005							
			晩期梅毒	A52$																1	1	人工呼吸	J045$							
			その他及び詳細不明の梅毒	A53$																										
			淋菌感染症	A54$																										
			クラミジア性リンパ肉芽腫（性病性）	A55																										
			下部尿路性器のクラミジア感染症	A560																										
			骨盤腹膜及びその他の腎尿路生殖器のクラミジア感染症	A561																										
			肛門及び直腸のクラミジア感染症	A563																										
			咽頭のクラミジア感染症	A564																										
			その他の部位の性的伝播性クラミジア感染症	A568																										
			軟性下疳	A57																										
			そけい＜鼠径＞（部）肉芽腫	A58																										
			トリコモナス症	A59$																										
			肛門性器ヘルペスウイルス［単純ヘルペス］感染症	A60$																										
			主として性的伝播様式をとるその他の明示された感染症	A638																										
			性的伝播様式をとる詳細不明の感染症	A64																										
			非性病性梅毒	A65																										
			フランベジア＜yaws＞	A66$																										
			ピンタ＜pinta＞［カラート＜carate＞］	A67$																										
18	0030	その他の感染症（真菌を除く。）	急性アメーバ赤痢	A060								99	99	手術なし						1	3	人工腎臓 その他の場合	J0384							
			慢性腸アメーバ症	A061								97	97	手術あり						1	2	中心静脈注射	G005							
			アメーバ性非赤痢性大腸炎	A062																1	1	人工呼吸	J045$							
			腸管アメーバ肉芽腫	A063																										
			皮膚アメーバ症	A067																										
			その他の部位のアメーバ感染症	A068																										
			アメーバ症，詳細不明	A069																										
			その他の原虫性腸疾患	A07$																										
			骨及び関節の結核	A180																										
			腎尿路生殖器系の結核	A181																										
			皮膚及び皮下組織の結核	A184																										
			眼の結核	A185																										
			耳の結核	A186																										
			副腎の結核	A187																										
			その他の明示された臓器の結核	A188																										
			ペスト	A20$																										
			野兎病＜ツラレミア＞	A21$																										
			炭疽	A22$																										
			ブルセラ病	A23$																										
			鼻疽及び類鼻疽	A24$																										
			鼠咬症	A25$																										
			類丹毒	A26$																										
			レプトスピラ症	A27$																										
			その他の人畜共通細菌性疾患，他に分類されないもの	A28$																										
			ハンセン＜Hansen＞病	A30$																										
			皮膚非結核性抗酸菌感染症	A311																										
			その他の非結核性抗酸菌感染症	A318																										
			皮膚リステリア症	A320																										
			その他の型のリステリア症	A328																										
			リステリア症，詳細不明	A329																										
			新生児破傷風	A33																										
			産科破傷風	A34																										
			その他の破傷風	A35																										
			ジフテリア	A36$																										
			パラ百日咳菌による百日咳	A371																										
			猩紅熱	A38																										
			放線菌症＜アクチノミセス症＞	A42$																										
			非肺炎性レジオネラ症［ポンティアック＜Pontiac＞熱］	A482																										
			ブラジル紫斑熱	A484																										
			その他の明示された細菌性疾患	A488																										
			部位不明の細菌感染症	A49$																										
			回帰熱	A68$																										
			え＜壊＞死性潰瘍性口内炎	A690																										

診断群分類			医療資源を最も投入した傷病名		病態等分類			年齢、出生時体重等			手術					手術・処置等1				手術・処置等2				定義副傷病				重症度等		
MDC	コード	分類名	ICD名称	ICDコード	対応コード	フラグ	病態区分	コード	フラグ	年齢、出生時体重	手術分岐	対応コード	フラグ	点数表名称	区分番号等	対応コード	フラグ	処置等名称	区分番号等	対応コード	フラグ	処置等名称	区分番号等	対応コード	フラグ	疾患名	疾患コードまたはICDコード	対応コード	フラグ	重症度等
			ライム＜Lyme＞病	A692																										
			その他の明示されたスピロヘータ感染症	A698																										
			スピロヘータ感染症，詳細不明	A699																										
			オウム病クラミジア感染症	A70																										
			その他のクラミジア疾患	A748																										
			クラミジア感染症，詳細不明	A749																										
			発疹チフス	A75$																										
			紅斑熱［マダニ媒介リケッチア症］	A77$																										
			Q熱	A78																										
			その他のリケッチア症	A79$																										
			デング熱［古典デング］	A90																										
			デング出血熱	A91																										
			その他の蚊媒介ウイルス熱	A92$																										
			その他の節足動物媒介ウイルス熱，他に分類されないもの	A93$																										
			詳細不明の節足動物媒介ウイルス熱	A94																										
			黄熱	A95$																										
			アレナウイルス出血熱	A96$																										
			その他のウイルス性出血熱，他に分類されないもの	A98$																										
			詳細不明のウイルス性出血熱	A99																										
			ヘルペスウイルス（性）小水疱性皮膚炎	B001																										
			ヘルペスウイルス（性）歯肉口内炎及び咽頭扁桃炎	B002																										
			その他の型のヘルペスウイルス感染症	B008																										
			ヘルペスウイルス感染症，詳細不明	B009																										
			痘瘡	B03																										
			サル痘	B04																										
			ウイルス（性）いぼ＜疣＞＜疣贅＞	B07																										
			その他のオルソポックスウイルス感染症	B080																										
			伝染性軟属腫	B081																										
			突発性発疹［第6病］	B082																										
			発疹を伴うエンテロウイルス性小水疱性口内炎	B084																										
			エンテロウイルス性水疱性咽頭炎	B085																										
			皮膚及び粘膜病変を特徴とするその他の明示されたウイルス感染症	B088																										
			詳細不明の皮膚及び粘膜病変を特徴とするウイルス感染症	B09																										
			その他のサイトメガロウイルス病	B258																										
			サイトメガロウイルス病，詳細不明	B259																										
			ムンプス精巣＜睾丸＞炎	B260																										
			ムンプス，その他の合併症を伴うもの	B268																										
			ムンプス，合併症を伴わないもの	B269																										
			その他のウイルス性疾患，他に分類されないもの	B33$																										
			部位不明のウイルス感染症	B34$																										
			熱帯熱マラリア	B50$																										
			三日熱マラリア	B51$																										
			四日熱マラリア	B52$																										
			その他の寄生虫学的に確認されたマラリア	B53$																										
			詳細不明のマラリア	B54																										
			リーシュマニア症	B55$																										
			アフリカ トリパノソーマ症	B56$																										
			シャーガス＜Chagas＞病	B57$																										
			トキソプラズマ眼障害	B580																										
			トキソプラズマ肝炎	B581																										
			肺トキソプラズマ症	B583																										
			トキソプラズマ症，その他の臓器障害を伴うもの	B588																										
			トキソプラズマ症，詳細不明	B589																										
			その他の原虫疾患，他に分類されないもの	B60$																										
			詳細不明の原虫疾患	B64																										
			ビルハルツ住血吸虫症［尿住血吸虫症］	B650																										
			マンソン住血吸虫症［腸住血吸虫症］	B651																										
			日本住血吸虫症	B652																										
			セルカリア皮膚炎	B653																										
			その他の住血吸虫症	B658																										
			オピストルキス症	B660																										
			肝吸虫＜肝ジストマ＞症	B661																										
			二腔吸虫感染症	B662																										
			肝蛭症	B663																										
			肥大吸虫症	B665																										
			その他の明示された吸虫感染症	B668																										
			吸虫感染症，詳細不明	B669																										

診断群分類			医療資源を最も投入した傷病名		病態等分類			年齢、出生時体重等			手術					手術・処置等1				手術・処置等2				定義副傷病				重症度等		
MDC	コード	分類名	ICD名称	ICDコード	対応コード	フラグ	病態区分	コード	フラグ	年齢、出生時体重	手術分岐	対応コード	フラグ	点数表名称	区分番号等	対応コード	フラグ	処置等名称	区分番号等	対応コード	フラグ	処置等名称	区分番号等	対応コード	フラグ	疾患名	疾患コードまたはICDコード	対応コード	フラグ	重症度等
			エキ＜ヒ＞ノコックス症	B67$																										
			条虫症	B68$																										
			のう＜嚢＞（尾）虫症	B69$																										
			裂頭条虫症及び孤虫症＜スパルガーヌム症＞	B70$																										
			その他の条虫感染症	B71$																										
			メジナ虫症＜ドラカ＜ク＞ンクルス症＞	B72																										
			オンコセルカ症	B73																										
			フィラリア症＜糸状虫症＞	B74$																										
			旋毛虫症	B75																										
			鉤虫症	B76$																										
			回＜蛔＞虫症	B77$																										
			糞線虫症	B78$																										
			鞭虫症	B79																										
			ぎょう＜蟯＞虫症	B80																										
			その他の腸ぜん＜蠕＞虫症，他に分類されないもの	B81$																										
			詳細不明の腸寄生虫症	B82$																										
			その他のぜん＜蠕＞虫症	B83$																										
			シラミ症及びケジラミ症	B85$																										
			かいせん＜疥癬＞	B86																										
			ハエ幼虫症	B87$																										
			その他の寄生症	B88$																										
			結核の続発・後遺症	B90$																										
			灰白髄炎＜ポリオ＞の続発・後遺症	B91																										
			ハンセン＜Hansen＞病の続発・後遺症	B92																										
			その他及び詳細不明の感染症及び寄生虫症の続発・後遺症	B94$																										
			ポリオ後症候群	G14																										
			外傷後の創傷感染症，他に分類されないもの	T793																										
			重症急性呼吸器症候群［SARS］，詳細不明	U049																										
18	0035	その他の真菌感染症	ノカルジア症	A43$								99	99	手術なし						1	3	人工腎臓　その他の場合	J0384							
			バルトネラ症	A44$								97	97	手術あり						1	2	中心静脈注射	G005							
			皮膚糸状菌症	B35$																1	1	人工呼吸	J045$							
			その他の表在性真菌症	B36$																										
			カンジダ性口内炎	B370																										
			皮膚及び爪のカンジダ症	B372																										
			外陰及び膣のカンジダ症	B373																										
			その他の部位の尿路性器のカンジダ症	B374																										
			その他の部位のカンジダ症	B378																										
			カンジダ症，詳細不明	B379																										
			急性肺コクシジオイデス症	B380																										
			慢性肺コクシジオイデス症	B381																										
			肺コクシジオイデス症，詳細不明	B382																										
			皮膚コクシジオイデス症	B383																										
			その他の型のコクシジオイデス症	B388																										
			コクシジオイデス症，詳細不明	B389																										
			カプスラーツム急性肺ヒストプラスマ症	B390																										
			カプスラーツム慢性肺ヒストプラスマ症	B391																										
			カプスラーツム肺ヒストプラスマ症，詳細不明	B392																										
			カプスラーツムヒストプラスマ症，詳細不明	B394																										
			ズボアジヒストプラスマ症	B395																										
			ヒストプラスマ症，詳細不明	B399																										
			急性肺ブラストミセス症	B400																										
			慢性肺ブラストミセス症	B401																										
			肺ブラストミセス症，詳細不明	B402																										
			皮膚ブラストミセス症	B403																										
			その他の型のブラストミセス症	B408																										
			ブラストミセス症，詳細不明	B409																										
			肺パラコクシジオイデス症	B410																										
			その他の型のパラコクシジオイデス症	B418																										
			パラコクシジオイデス症，詳細不明	B419																										
			肺スポロトリコーシス	B420																										
			リンパ管皮膚型スポロトリコーシス	B421																										
			その他の型のスポロトリコーシス	B428																										
			スポロトリコーシス，詳細不明	B429																										
			皮膚クロモミコーシス	B430																										
			皮下フェオミコーシス性膿瘍及びのう＜嚢＞胞	B432																										
			その他の型のクロモミコーシス	B438																										
			クロモミコーシス，詳細不明	B439																										

診断群分類			医療資源を最も投入した傷病名		病態等分類			年齢、出生時体重等			手術					手術・処置等1				手術・処置等2				定義副傷病				重症度等		
MDC	コード	分類名	ICD名称	ICDコード	対応コード	フラグ	病態区分	コード	フラグ	年齢、出生時体重	手術分岐	対応コード	フラグ	点数表名称	区分番号等	対応コード	フラグ	処置等名称	区分番号等	対応コード	フラグ	処置等名称	区分番号等	対応コード	フラグ	疾患名	疾患コードまたはICDコード	対応コード	フラグ	重症度等
			その他の型のアスペルギルス症	B448																										
			アスペルギルス症，詳細不明	B449																										
			脳クリプトコックス症	B451																										
			皮膚クリプトコックス症	B452																										
			骨クリプトコックス症	B453																										
			播種性クリプトコックス症	B457																										
			その他の型のクリプトコックス症	B458																										
			クリプトコックス症，詳細不明	B459																										
			肺ムーコル＜ムコール＞症	B460																										
			鼻脳ムーコル＜ムコール＞症	B461																										
			胃腸ムーコル＜ムコール＞症	B462																										
			皮膚ムーコル＜ムコール＞症	B463																										
			ムーコル＜ムコール＞症，詳細不明	B465																										
			その他の接合菌症	B468																										
			接合菌症，詳細不明	B469																										
			菌腫	B47$																										
			その他の真菌症，他に分類されないもの	B48$																										
			詳細不明の真菌症	B49																										
18	0040	手術・処置等の合併症	輸液，輸血及び治療用注射に続発する合併症	T80$							手術なし	99	99	手術なし						2	4	デクスラゾキサン								
			処置の合併症，他に分類されないもの	T81$							手術あり	97	97	手術あり						1	3	人工腎臓　その他の場合	J0384							
			人工心臓弁の機械的合併症	T820																1	2	中心静脈注射	G005							
			冠(状)動脈バイパス＜副行路＞及び弁移植片の機械的合併症	T822																1	1	人工呼吸	J045$							
			その他の血管移植片の機械的合併症	T823																										
			血管透析カテーテルの機械的合併症	T824																										
			その他の心臓及び血管の人工器具及び挿入物の機械的合併症	T825																										
			人工心臓弁による感染症及び炎症性反応	T826																										
			その他の心臓及び血管の人工器具，挿入物及び移植片による感染症及び炎症性反応	T827																										
			心臓及び血管のプロステーシス，挿入物及び移植片のその他の明示された合併症	T828																										
			心臓及び血管のプロステーシス，挿入物及び移植片の詳細不明の合併症	T829																										
			尿路性器プロステーシス，挿入物及び移植片の合併症	T83$																										
			体内整形外科的プロステーシス，挿入物及び移植片の合併症	T84$																										
			脳室頭蓋内(交通性)シャントの機械的合併症	T850																										
			植え込み式神経系電気刺激装置の機械的合併症	T851																										
			その他の眼球プロステーシス，挿入物及び移植片の機械的合併症	T853																										
			乳房プロステーシス及び挿入物の機械的合併症	T854																										
			胃腸プロステーシス，挿入物及び移植片による機械的合併症	T855																										
			その他の明示された体内プロステーシス，挿入物及び移植片の機械的合併症	T856																										
			その他の体内プロステーシス，挿入物及び移植片による感染症及び炎症性反応	T857																										
			体内プロステーシス，挿入物及び移植片のその他の合併症，他に分類されないもの	T858																										
			体内プロステーシス，挿入物及び移植片の詳細不明の合併症	T859																										
			再接着及び切断に特有の合併症	T87$																										
			予防接種に続発する感染症	T880																										
			予防接種に続発するその他の合併症，他に分類されないもの	T881																										
			麻酔によるショック	T882																										
			麻酔による悪性高熱＜体温＞(症)	T883																										
			挿管の不成功又は困難	T884																										
			麻酔のその他の合併症	T885																										
			適正に投与された正しい薬物及び薬剤の有害作用によるアナフィラキシーショック	T886																										
			外科的及び内科的ケアのその他の明示された合併症，他に分類されないもの	T888																										

診断群分類			医療資源を最も投入した傷病名		病態等分類			年齢、出生時体重等			手術					手術・処置等1				手術・処置等2				定義副傷病				重症度等		
MDC	コード	分類名	ICD名称	ICDコード	対応コード	フラグ	病態区分	コード	フラグ	年齢、出生時体重	手術分岐	対応コード	フラグ	点数表名称	区分番号等	対応コード	フラグ	処置等名称	区分番号等	対応コード	フラグ	処置等名称	区分番号等	対応コード	フラグ	疾患名	疾患コードまたはICDコード	対応コード	フラグ	重症度等
			外科的及び内科的ケアの合併症，詳細不明	T889																										
18	0041	移植臓器および組織の不全および拒絶反応	移植臓器及び組織の不全及び拒絶反応	T86$								99	99	手術なし						1	3	人工腎臓 その他の場合	J0384							
												97	97	手術あり						1	2	中心静脈注射	G005							
																				1	1	人工呼吸	J045$							
18	0050	その他の悪性腫瘍	その他の部位の中皮腫	C457							手術なし	99	99	手術なし		1	2	皮弁作成術、移動術、切断術、遷延皮弁術	K015$	1	8	化学療法								
			中皮腫，部位不明	C459							手術あり	97	03	脾摘出術	K711	1	2	動脈(皮)弁術、筋(皮)弁術	K016	1	6	放射線療法								
			その他及び部位不明確の悪性新生物＜腫瘍＞，胸部＜郭＞	C761								97	04	リンパ節摘出術	K626$	1	2	遊離皮弁術(顕微鏡下血管柄付きのもの) その他の場合	K0172	1	3	人工腎臓 その他の場合	J0384							
			その他及び部位不明確の悪性新生物＜腫瘍＞，腹部	C762								97	97		その他のKコード	1	2	複合組織移植術	K019	1	2	中心静脈注射	G005							
			その他及び部位不明確の悪性新生物＜腫瘍＞，その他の不明確な部位	C767												1	2	自家遊離複合組織移植術(顕微鏡下血管柄付きのもの)	K020	1	1	人工呼吸	J045$							
			その他及び部位不明確の悪性新生物＜腫瘍＞，その他及び部位不明確の境界部病巣	C768												1	2	組織拡張器による再建手術(一連につき) その他の場合	K0222											
			リンパ節の続発性及び部位不明の悪性新生物＜腫瘍＞，多部位のリンパ節	C778												1	1	分層植皮術	K013$											
			リンパ節の続発性及び部位不明の悪性新生物＜腫瘍＞，リンパ節，部位不明	C779												1	1	全層植皮術	K013-2$											
			その他及び部位不明の消化器の続発性悪性新生物＜腫瘍＞	C788																										
			その他及び部位不明の中枢神経系の続発性悪性新生物＜腫瘍＞	C794																										
			その他の明示された部位の続発性悪性新生物＜腫瘍＞	C798																										
			続発性悪性新生物＜腫瘍＞，部位不明	C799																										
			悪性新生物＜腫瘍＞，部位が明示されていないもの	C80$																										
			独立した(原発性)多部位の悪性新生物＜腫瘍＞	C97																										
			その他及び部位不明の消化器の上皮内癌，消化器，部位不明	D019																										
			皮膚の上皮内癌，口唇の皮膚	D040																										
			皮膚の上皮内癌，その他及び部位不明の顔面の皮膚	D043																										
			その他及び部位不明の上皮内癌，上皮内癌，部位不明	D099																										
18	0060	その他の新生物	消化器系のその他及び部位不明確の良性新生物＜腫瘍＞，消化器系，部位不明確	D139							手術なし	99	99	手術なし		1	2	皮弁作成術、移動術、切断術、遷延皮弁術	K015$	1	8	化学療法								
			その他及び部位不明の胸腔内臓器の良性新生物＜腫瘍＞，その他の明示された胸腔内臓器	D157							手術あり	97	03	脾摘出術	K711	1	2	動脈(皮)弁術、筋(皮)弁術	K016	1	6	放射線療法								
			その他及び部位不明の胸腔内臓器の良性新生物＜腫瘍＞，胸腔内臓器，部位不明	D159								97	04	リンパ節摘出術	K626$	1	2	遊離皮弁術(顕微鏡下血管柄付きのもの) その他の場合	K0172	1	3	人工腎臓 その他の場合	J0384							
			良性脂肪腫性新生物＜腫瘍＞(脂肪腫を含む)，腹腔内臓器	D175								97	05	皮膚、皮下腫瘍摘出術(露出部)	K005$	1	2	複合組織移植術	K019	1	2	中心静脈注射	G005							
			良性脂肪腫性新生物＜腫瘍＞(脂肪腫を含む)，その他の部位	D177								97	06	皮膚、皮下腫瘍摘出術(露出部以外)	K006$	1	2	自家遊離複合組織移植術(顕微鏡下血管柄付きのもの)	K020	1	1	人工呼吸	J045$							
			結合組織及びその他の軟部組織のその他の良性新生物＜腫瘍＞，胸部＜郭＞の結合組織及びその他の軟部組織	D213								97	07	四肢・躯幹軟部腫瘍摘出術	K030$	1	2	組織拡張器による再建手術(一連につき) その他の場合	K0222											
			その他の部位及び部位不明の良性新生物＜腫瘍＞，その他の明示された部位	D367								97	07	骨腫瘍切除術	K052$	1	1	分層植皮術	K013$											
			その他の部位及び部位不明の良性新生物＜腫瘍＞，部位不明の良性新生物＜腫瘍＞	D369								97	97		その他のKコード	1	1	全層植皮術	K013-2$											
			口腔及び消化器の性状不詳又は不明の新生物＜腫瘍＞，消化器，部位不明	D379																										
			内分泌腺の性状不詳又は不明の新生物＜腫瘍＞，内分泌腺，部位不明	D449																										
			その他及び部位不明の性状不詳又は不明の新生物＜腫瘍＞，骨及び関節軟骨	D480																										
			その他及び部位不明の性状不詳又は不明の新生物＜腫瘍＞，末梢神経及び自律神経系	D482																										
			その他及び部位不明の性状不詳又は不明の新生物＜腫瘍＞，腹膜	D484																										

診断群分類			医療資源を最も投入した傷病名		病態等分類			年齢、出生時体重等			手術					手術・処置等1				手術・処置等2				定義副傷病				重症度等		
MDC	コード	分類名	ICD名称	ICDコード	対応コード	フラグ	病態区分	コード	フラグ	年齢、出生時体重	手術分岐	対応コード	フラグ	点数表名称	区分番号等	対応コード	フラグ	処置等名称	区分番号等	対応コード	フラグ	処置等名称	区分番号等	対応コード	フラグ	疾患名	疾患コードまたはICDコード	対応コード	フラグ	重症度等
			その他及び部位不明の性状不詳又は不明の新生物<腫瘍>，皮膚	D485																										
			その他及び部位不明の性状不詳又は不明の新生物<腫瘍>，その他の明示された部位	D487																										
			その他及び部位不明の性状不詳又は不明の新生物<腫瘍>，性状不詳又は不明の新生物<腫瘍>，部位不明	D489																										

保医発 0927 第３号
令和元年９月 27 日

地方厚生（支）局医療課長
都道府県民生主管部（局）
　国民健康保険主管課（部）長
都道府県後期高齢者医療主管部（局）
　後期高齢者医療主管課（部）長
殿

厚生労働省保険局医療課長
（　公　印　省　略　）

厚生労働大臣が指定する病院の病棟における療養に要する費用の額の算定方法第一項第五号の規定に基づき厚生労働大臣が別に定める患者について

標記については、令和元年８月 19 日に厚生労働大臣が指定する病院の病棟における療養に要する費用の額の算定方法第一項第五号の規定に基づき厚生労働大臣が定める者の一部を改正する件（令和元年厚生労働省告示第 90 号。以下「五号告示」という。）が告示され、令和元年 10 月１日より適用されることとなったところであるが、ＤＰＣ制度のより一層の透明化、適正化等を図る観点から、五号告示別表について別添のとおり通知するので、関係者に対し周知徹底を図られたい。

なお、本通知は、令和元年 10 月１日から適用することとし、従前の「厚生労働大臣が指定する病院の病棟における療養に要する費用の額の算定方法第一項第五号の規定に基づき厚生労働大臣が別に定める患者について」については、令和元年９月 30 日限り廃止する。

別 添

別表

告示番号	薬剤名	銘柄（参考）	適応症	ICD-10（参考）	診断群分類番号	備考
1	トラスツズマブ　エムタンシン（遺伝子組換え）	カドサイラ点滴静注用100mg カドサイラ点滴静注用160mg	ＨＥＲ２陽性の手術不能又は再発乳癌	C50$	090010 乳房の悪性腫瘍 090010xx04xxxx　090010xx03xxxx	
2	ニボルマブ（遺伝子組換え）	オプジーボ点滴静注20mg オプジーボ点滴静注100mg	悪性黒色腫、がん化学療法後に増悪した治癒切除不能な進行・再発の胃癌、がん化学療法後に増悪した切除不能な進行・再発の悪性胸膜中皮腫	C069、C159、C16$、C20、C210、C43$、C450、C519、C52、C609、C693、C694、D031	02006x 眼の良性腫瘍 02006xxx97xxxx 060020 胃の悪性腫瘍 060020xx99x00x　060020xx99x01x 060020xx99x1xx　060020xx99x2xx 060020xx99x30x　060020xx99x31x 060020xx99x40x　060020xx99x41x 060020xx99x50x　060020xx99x51x 060020xx99x6xx　060020xx99x70x 060020xx99x71x　060020xx97x00x 060020xx97x01x　060020xx97x1xx 060020xx97x2xx　060020xx97x30x 060020xx97x31x　060020xx97x40x 060020xx97x41x　060020xx97x50x 060020xx97x51x　060020xx97x6xx 060020xx97x70x　060020xx97x71x 060020xx04x0xx　060020xx04x1xx 060020xx04x3xx　060020xx03x0xx 060020xx03x1xx　060020xx03x3xx 060020xx03x4xx　060020xx03x5xx 060020xx02x00x　060020xx02x01x 060020xx02x10x　060020xx02x11x 060020xx02x3xx　060020xx01x0xx 060020xx01x1xx　060020xx01x3xx 060040 直腸肛門（直腸Ｓ状部から肛門）の悪性腫瘍 060040xx99x00x　060040xx99x01x 060040xx99x1xx　060040xx99x2xx 060040xx99x30x　060040xx99x31x 060040xx99x4xx　060040xx99x50x 060040xx99x51x　060040xx99x60x 060040xx99x61x　060040xx99x70x 060040xx99x71x　060040xx99x8xx 060040xx97000x　060040xx97001x 060040xx97010x　060040xx97011x 060040xx9702xx　060040xx9703xx 060040xx9704xx　060040xx9705xx 060040xx9707xx　060040xx97100x 060040xx97101x　060040xx9711xx 060040xx9712xx　060040xx9713xx 060040xx9714xx　060040xx97150x 060040xx97151x　060040xx97160x 060040xx97161x　060040xx97170x 060040xx97171x　060040xx05xxxx 060040xx04xxxx　060040xx03xx0x 060040xx03xx1x　060040xx02000x 060040xx02001x　060040xx0201xx 060040xx0203xx　060040xx0210xx 060040xx0211xx　060040xx0213xx 060040xx0215xx　060040xx01x0xx 060040xx01x1xx　060040xx01x3xx 040050 胸壁腫瘍、胸膜腫瘍 040050xx99x0xx　040050xx99x1xx 040050xx99x2xx　040050xx99x3xx 040050xx99x4xx　040050xx97x0xx 040050xx97x1xx　040050xx97x3xx 040050xx97x4xx　040050xx01x0xx	
3	ペムブロリズマブ（遺伝子組換え）	キイトルーダ点滴静注20mg キイトルーダ点滴静注100mg	根治切除不能な悪性黒色腫	C069、C159、C169、C20、C210、C43$、C519、C52、C609、C693、C694、D031	02006x 眼の良性腫瘍 02006xxx97xxxx 060020 胃の悪性腫瘍 060020xx99x30x　060020xx99x31x 060020xx97x30x　060020xx97x31x 060020xx04x3xx　060020xx03x3xx 060020xx02x3xx　060020xx01x3xx 060040 直腸肛門（直腸Ｓ状部から肛門）の悪性腫瘍 060040xx05xxxx　060040xx04xxxx 060040xx03xx0x　060040xx03xx1x	
			再発又は難治性の古典的ホジキンリンパ腫	C810、C811、C812、C813、C814、C817、C819	130020 ホジキン病 130020xx99x3xx　130020xx97x3xx	
			がん化学療法後に増悪した根治切除不能な尿路上皮癌	C67$、C65、C66、C680	110060 腎盂・尿管の悪性腫瘍 110060xx99x20x　110060xx99x21x 110060xx97x2xx　110060xx01x2xx 110070 膀胱腫瘍 110070xx99x20x　110070xx99x21x 110070xx97x2xx　110070xx02020x 110070xx02021x　110070xx0212xx 110070xx0102xx　110070xx011xxx	

告示番号	薬剤名	銘柄（参考）	適応症	ICD-10（参考）	診断群分類番号	備考
			悪性黒色腫、切除不能な進行・再発の非小細胞肺癌、がん化学療法後に増悪した進行・再発の高頻度マイクロサテライト不安定性（MSI-High）を有する固形癌（標準的な治療が困難な場合に限る）	C69$、C15$等	010010 脳腫瘍 010010xx9904xx　010010xx9905xx 010010xx9906xx　010010xx9907xx 010010xx9908xx 02006x 眼の良性腫瘍 02006xxx97xxxx 060020 胃の悪性腫瘍 060020xx99x2xx　060020xx99x30x 060020xx99x31x　060020xx99x40x 060020xx99x41x　060020xx99x50x 060020xx99x51x　060020xx99x6xx 060020xx99x70x　060020xx99x71x 060020xx97x30x　060020xx97x31x 060020xx04x3xx　060020xx03x3xx 060020xx02x3xx　060020xx01x3xx 060030 小腸の悪性腫瘍、腹膜の悪性腫瘍 060030xx99x2xx　060030xx99x3xx 060030xx99x4xx　060030xx99x5xx 060035 結腸（虫垂を含む。）の悪性腫瘍 060035xx99x2xx　060035xx99x30x 060035xx99x31x　060035xx99x4xx 060035xx99x50x　060035xx99x51x 060035xx99x60x　060035xx99x61x 060035xx99x70x　060035xx99x71x 060035xx99x80x　060035xx99x81x 060040 直腸肛門（直腸Ｓ状部から肛門）の悪性腫瘍 060040xx05xxxx　060040xx04xxxx 060040xx03xx0x　060040xx03xx1x 060050 肝・肝内胆管の悪性腫瘍（続発性を含む。） 060050xx99x3xx　060050xx99x40x 060050xx99x41x 060060 胆嚢、肝外胆管の悪性腫瘍 060060xx99x30x　060060xx99x31x 06007x 膵臓、脾臓の腫瘍 06007xxx9903xx　06007xxx99040x 06007xxx99041x　06007xxx99050x 06007xxx99051x　06007xxx9906xx 06007xxx9907xx　06007xxx9914xx 06007xxx9915xx 070041 軟部の悪性腫瘍（脊髄を除く。） 070041xx99x2xx　070041xx99x3xx 070041xx99x4xx　070041xx99x5xx 090010 乳房の悪性腫瘍 090010xx99x2xx　090010xx99x30x 090010xx99x31x　090010xx99x4xx 090010xx99x6xx　090010xx99x8xx 100020 甲状腺の悪性腫瘍 100020xx99x1xx　100020xx99x2xx 100020xx99x4xx　100020xx99x5xx 100030 内分泌腺および関連組織の腫瘍 100030xx99x1xx 100180 副腎皮質機能亢進症、非機能性副腎皮質腫瘍 100180xx990x0x　100180xx990x1x 11001x 腎腫瘍 11001xxx99x1xx　11001xxx99x2xx 11001xxx99x3xx 110050 後腹膜疾患 110050xx99x1xx 110080 前立腺の悪性腫瘍 110080xx9903xx　110080xx9904xx 110080xx9905xx　110080xx9906xx 110080xx9907xx 110100 精巣腫瘍 110100xx99x10x　110100xx99x11x 120010 卵巣・子宮附属器の悪性腫瘍 120010xx99x40x　120010xx99x41x 120010xx99x50x　120010xx99x51x 120010xx99x60x　120010xx99x61x 120010xx99x70x　120010xx99x71x 12002x 子宮頸・体部の悪性腫瘍 12002xxx99x30x　12002xxx99x31x 12002xxx99x40x　12002xxx99x41x 12002xxx99x50x　12002xxx99x51x 120050 絨毛性疾患 120050xx99x1xx 180050 その他の悪性腫瘍 180050xx99xxxx	
4	ヌシネルセンナトリウム	スピンラザ髄注12mg	乳児型脊髄性筋萎縮症	G120	010155 運動ニューロン疾患等 010155xxxxx00x　010155xxxxx01x 010155xxxxx10x　010155xxxxx11x 010155xxxxx20x　010155xxxxx21x	
			脊髄性筋萎縮症	G120、G121、G122	010155 運動ニューロン疾患等 010155xxxxx00x　010155xxxxx01x 010155xxxxx10x　010155xxxxx11x 010155xxxxx20x　010155xxxxx21x	
5	乾燥濃縮人アンチトロンビンⅢ	献血ノンスロン500注射用 献血ノンスロン1500注射用	アンチトロンビンⅢ低下を伴う門脈血栓症	I81	060300 肝硬変（胆汁性肝硬変を含む。） 060300xx99x00x　060300xx99x01x 060300xx99x1xx　060300xx97000x 060300xx97001x　060300xx97100x 060300xx97101x　060300xx97110x 060300xx0110xx	

告示番号	薬剤名	銘柄（参考）	適応症	ICD-10（参考）	診断群分類番号	備考
6	エルトロンボパグ　オラミン	レボレード錠12.5mg レボレード錠25mg	再生不良性貧血 （既存治療で効果不十分な場合）	D610、D611等	130080 再生不良性貧血 130080xx99x0xx　130080xx97x00x	
7	リュープロレリン酢酸塩	リュープリンSR注射用キット11.25mg	球脊髄性筋萎縮症の進行抑制	G121	010155 運動ニューロン疾患等 010155xxxxx00x	
8	パクリタキセル	アブラキサン点滴静注用100mg	胃癌	C16$	060020 胃の悪性腫瘍 060020xx99x40x　060020xx99x41x 060020xx97x40x　060020xx97x41x 060020xx03x4xx	当該薬剤の添付文書において記載された効能又は効果及び用法又は用量（平成29年８月25日に、医薬品医療機器等法第14条第９項の規定により、既に承認された用法又は用量の変更について承認されたものに限る。）に係るものに限る。
9	フルベストラント	フェソロデックス筋注250mg	乳癌	C50$	090010 乳房の悪性腫瘍 090010xx99x2xx　090010xx99x30x 090010xx99x31x　090010xx97x2xx 090010xx97x30x　090010xx97x31x 090010xx02x2xx　090010xx02x3xx 090010xx01x3xx	
10	パルボシクリブ	イブランスカプセル25mg イブランスカプセル125mg	手術不能又は再発乳癌	C50$、D05$	090010 乳房の悪性腫瘍 090010xx99x2xx　090010xx99x30x 090010xx99x31x　090010xx97x2xx 090010xx97x30x　090010xx97x31x 090010xx02x2xx　090010xx02x3xx 090010xx01x3xx	
11	グレカプレビル水和物／ピブレンタスビル	マヴィレット配合錠	Ｃ型慢性肝炎又はＣ型代償性肝硬変におけるウイルス血症の改善	B182	060295 慢性Ｃ型肝炎 060295xx99x00x　060295xx99x01x 060295xx97x0xx	
12	アミノレブリン酸塩酸塩	アラグリオ顆粒剤分包1.5g	筋層非浸潤性膀胱癌の経尿道的膀胱腫瘍切除術時における腫瘍組織の可視化	C67$	110070 膀胱腫瘍 110070xx0200xx　110070xx02010x 110070xx02020x　110070xx02021x 110070xx02100x　110070xx02101x	
13	ベリムマブ（遺伝子組換え）	ベンリスタ点滴静注用120mg ベンリスタ点滴静注用400mg ベンリスタ皮下注200mgオートインジェクター ベンリスタ皮下注200mgシリンジ	既存治療で効果不十分な全身性エリテマトーデス	M32$	070560 重篤な臓器病変を伴う全身性自己免疫疾患 070560xx99x00x　070560xx99x01x 070560xx97x00x	
14	ダラツムマブ（遺伝子組換え）	ダラザレックス点滴静注100mg ダラザレックス点滴静注400mg	再発又は難治性の多発性骨髄腫	C900	130040 多発性骨髄腫、免疫系悪性新生物 130040xx99x5xx　130040xx97x50x 130040xx97x51x	
15	アベルマブ（遺伝子組換え）	バベンチオ点滴静注200mg	根治切除不能なメルケル細胞癌	C20、C440、C443、C444等	060040 直腸肛門（直腸Ｓ状部から肛門）の悪性腫瘍 060040xx05xxxx　060040xx04xxxx 060040xx03xx0x　060040xx03xx1x 080006 皮膚の悪性腫瘍（黒色腫以外） 080006xx99x3xx　080006xx97x3xx 080006xx01x3xx	
16	ベズロトクスマブ（遺伝子組換え）	ジーンブラバ点滴静注625mg	クロストリジウム・ディフィシル感染症の再発抑制	A047	060391 偽膜性腸炎 060391xxxxx0xx　060391xxxxx1xx	
17	ソマトロピン（遺伝子組換え）	ノルディトロピンフレックスプロ注5mg ノルディトロピンフレックスプロ注10mg ノルディトロピンフレックスプロ注15mg ノルディトロピンS注10mg	骨端線閉鎖を伴わないヌーナン症候群における低身長	Q871	140620 その他の先天異常 140620xx99xxxx　140620xx97xxxx	
18	エクリズマブ（遺伝子組換え）	ソリリス点滴静注300mg	全身型重症筋無力症（免疫グロブリン大量静注療法又は血液浄化療法による症状の管理が困難な場合に限る）	G700	010130 重症筋無力症 010130xx99x0xx　010130xx99x3xx 010130xx99x4xx　010130xx97x0xx 010130xx97x4xx	
19	アバタセプト（遺伝子組換え）	オレンシア点滴静注用250mg	既存治療で効果不十分な多関節に活動性を有する若年性特発性関節炎	M080$	070470 関節リウマチ 070470xx02x4xx　070470xx01x4xx	

告示番号	薬剤名	銘柄（参考）	適応症	ICD-10（参考）	診断群分類番号	備考
20	オラパリブ	リムパーザ錠100mg リムパーザ錠150mg	白金系抗悪性腫瘍剤感受性の再発卵巣癌における維持療法	C56	120010 卵巣・子宮附属器の悪性腫瘍 120010xx99x40x　120010xx99x41x 120010xx97x40x　120010xx97x41x 120010xx01x4xx	
			がん化学療法歴のあるBRCA遺伝子変異陽性かつHER2陰性の手術不能又は再発乳癌	C50$、D05$	090010 乳房の悪性腫瘍 090010xx99x2xx　090010xx99x30x 090010xx99x31x　090010xx97x2xx 090010xx97x30x　090010xx97x31x	
			BRCA遺伝子変異陽性の卵巣癌における初回化学療法後の維持療法	C56、C796	120010 卵巣・子宮附属器の悪性腫瘍 120010xx99x40x　120010xx99x41x 120010xx97x40x　120010xx97x41x 120010xx01x4xx	
21	イブプロフェン　Ｌ－リシン	イブリーフ静注20mg	未熟児動脈管開存症で保存療法（水分制限、利尿剤投与等）が無効の場合 未熟児動脈管開存症	Q250	14029x 動脈管開存症、心房中隔欠損症 14029xxx9900xx　14029xxx9910xx 14029xxx97x0xx	
22	ベンラリズマブ（遺伝子組換え）	ファセンラ皮下注30mgシリンジ	気管支喘息（既存治療によっても喘息症状をコントロールできない難治の患者に限る）	J45$	040100 喘息 040100xxxxx2xx	
23	イノツズマブ　オゾガマイシン（遺伝子組換え）	ベスポンサ点滴静注用1mg	再発又は難治性のCD22陽性の急性リンパ性白血病	C910	130010 急性白血病 130010xx99x2xx　130010xx97x2xx	
24	デュピルマブ（遺伝子組換え）	デュピクセント皮下注300mgシリンジ	既存治療で効果不十分なアトピー性皮膚炎	L20$	080050 湿疹、皮膚炎群 080050xxxxxxxx	
			気管支喘息（既存治療によっても喘息症状をコントロールできない重症又は難治の患者に限る）	J45$、J46	040100 喘息 040100xxxxx00x　040100xxxxx01x 040100xxxxx10x　040100xxxxx11x 040100xxxxx2xx	
25	パシレオチドパモ酸塩	シグニフォーLAR筋注用キット10mg シグニフォーLAR筋注用キット20mg シグニフォーLAR筋注用キット30mg シグニフォーLAR筋注用キット40mg	クッシング病（外科的処置で効果が不十分又は施行が困難な場合）	E240	100260 下垂体機能亢進症 100260xx9911xx	
26	ダブラフェニブメシル酸塩	タフィンラーカプセル50mg タフィンラーカプセル75mg	ＢＲＡＦ遺伝子変異を有する切除不能な進行・再発の非小細胞肺癌	C341、C342等	040040 肺の悪性腫瘍 040040xx9903xx　040040xx99040x 040040xx99041x　040040xx9913xx 040040xx9914xx　040040xx97x3xx 040040xx97x4xx	
27	トラメチニブ　ジメチルスルホキシド付加物	メキニスト錠0.5mg メキニスト錠2mg	ＢＲＡＦ遺伝子変異を有する切除不能な進行・再発の非小細胞肺癌	C341、C342等	040040 肺の悪性腫瘍 040040xx9903xx　040040xx99040x 040040xx99041x　040040xx9913xx 040040xx9914xx　040040xx97x3xx 040040xx97x4xx	
28	ミガーラスタット塩酸塩	ガラフォルドカプセル123 mg	ミガーラスタットに反応性のあるＧＬＡ遺伝子変異を伴うファブリー病	E752	100335 代謝障害（その他） 100335xx99x00x　100335xx99x01x 100335xx99x10x　100335xx99x11x 100335xx97x0xx　100335xx97x1xx	

告示番号	薬剤名	銘柄（参考）	適応症	ICD-10（参考）	診断群分類番号	備考
29	テジゾリドリン酸エステル	シベクトロ錠200mg	深在性皮膚感染症、慢性膿皮症、外傷・熱傷及び手術創等の二次感染、びらん・潰瘍の二次感染	L02$、L08$等	050170 閉塞性動脈疾患 050180 静脈・リンパ管疾患 080010 膿皮症 080245 放射線皮膚障害 080250 褥瘡潰瘍 100081 その他の糖尿病（糖尿病性ケトアシドーシスを除く。）（末梢循環不全あり。） 100100 糖尿病足病変 180040 手術・処置等の合併症 050170xx99000x　050170xx99001x 050170xx9901xx　050170xx99100x 050170xx99101x　050170xx97000x 050170xx97001x　050170xx97010x 050170xx9720xx　050170xx03000x 050170xx03001x　050170xx03010x 050170xx0320xx　050170xx02000x 050170xx02001x　050170xx02010x 050170xx01xxxx　050180xx99xx0x 050180xx99xx1x　050180xx02xxxx 050180xx01xxxx　080010xxxx0xxx 080010xxxx1xxx　080245xx97xxxx 080250xx99x0xx　080250xx99x1xx 080250xx9700xx　080250xx9701xx 080250xx971xxx　100081xx99x000 100081xx99x001　100081xx99x010 100081xx99x011　100081xx99x100 100081xx99x110　100081xx97x000 100081xx97x001　100081xx97x010 100081xx97x011　100081xx97x100 100081xx97x101　100081xx97x110 100081xx97x111　100081xx97x200 100081xx97x201　100081xx97x210 100081xx97x211　100100xx99x0xx 100100xx99x1xx　100100xx97x0xx 100100xx97x1xx　180040xx99x0xx 180040xx99x1xx	
		シベクトロ点滴静注用200mg		L02$、L08$等	050170 閉塞性動脈疾患 050180 静脈・リンパ管疾患 080010 膿皮症 080245 放射線皮膚障害 080250 褥瘡潰瘍 100081 その他の糖尿病（糖尿病性ケトアシドーシスを除く。）（末梢循環不全あり。） 100100 糖尿病足病変 180040 手術・処置等の合併症 050170xx99000x　050170xx99001x 050170xx9901xx　050170xx99100x 050170xx99101x　050170xx97000x 050170xx97001x　050170xx97010x 050170xx97011x　050170xx9720xx 050170xx03000x　050170xx03001x 050170xx03010x　050170xx03011x 050170xx0320xx　050170xx02000x 050170xx02001x　050170xx02010x 050170xx0220xx　050170xx01xxxx 050180xx99xx0x　050180xx99xx1x 050180xx02xxxx　050180xx01xxxx 080010xxxx0xxx　080010xxxx1xxx 080245xx97xxxx　080250xx99x0xx 080250xx99x1xx　080250xx9700xx 080250xx9701xx　080250xx971xxx 100081xx99x000　100081xx99x001 100081xx99x010　100081xx99x011 100081xx99x100　100081xx99x110 100081xx97x000　100081xx97x001 100081xx97x010　100081xx97x011 100081xx97x100　100081xx97x101 100081xx97x110　100081xx97x111 100081xx97x200　100081xx97x201 100081xx97x210　100081xx97x211 100100xx99x0xx　100100xx99x1xx 100100xx97x0xx　100100xx97x1xx 180040xx99x0xx　180040xx99x1xx	
30	コンドリアーゼ	ヘルニコア椎間板注用1.25単位	保存療法で十分な改善が得られない後縦靱帯下脱出型の腰椎椎間板ヘルニア	M510等	070350 椎間板変性、ヘルニア 070350xx99x0xx　070350xx99x1xx 070350xx97xxxx　070350xx01xxxx	
31	シロリムス	ラパリムスゲル0.2%	結節性硬化症に伴う皮膚病変	Q851	080180 母斑、母斑症 080180xx99xxxx　080180xx970xxx 080180xx971xxx	
32	トファシチニブクエン酸塩	ゼルヤンツ錠5mg	中等症から重症の潰瘍性大腸炎の寛解導入及び維持療法（既存治療で効果不十分な場合に限る）	K51$	060185 潰瘍性大腸炎 060185xx99x0xx　060185xx99x1xx 060185xx99x4xx　060185xx97x0xx 060185xx97x1xx　060185xx0100xx 060185xx0101xx　060185xx0110xx 060185xx0111xx	
33	A型ボツリヌス毒素	ボトックス注用50単位 ボトックス注用100単位	痙攣性発声障害	J383	030300 声帯の疾患（その他） 030300xx99xxxx　030300xx97xxxx 030300xx01xxxx	
34	メポリズマブ（遺伝子組換え）	ヌーカラ皮下注用100mg	既存治療で効果不十分な好酸球性多発血管炎性肉芽腫症	M301	070560 重篤な臓器病変を伴う全身性自己免疫疾患 070560xx99x00x　070560xx99x01x 070560xx99x1xx　070560xx97x00x 070560xx97x01x　070560xx97x1xx	

告示番号	薬剤名	銘柄（参考）	適応症	ICD-10（参考）	診断群分類番号	備考
35	カナキヌマブ（遺伝子組換え）	イラリス皮下注用150mg イラリス皮下注射液150mg	既存治療で効果不十分な全身型若年性特発性関節炎	M082$	070560 重篤な臓器病変を伴う全身性自己免疫疾患 070560xx99x00x　070560xx99x01x 070560xx99x1xx　070560xx99x2xx 070560xx99x3xx　070560xx97x00x 070560xx97x01x　070560xx97x1xx 070560xx97x2xx　070560xx97x3xx	
36	ベンダムスチン塩酸塩	トレアキシン点滴静注用25mg トレアキシン点滴静注用100mg	低悪性度B細胞性非ホジキンリンパ腫	C829、C851、C859	130030 非ホジキンリンパ腫 130030xx99x50x　130030xx99x51x 130030xx97x50x　130030xx97x51x	
37	イブルチニブ	イムブルビカカプセル140mg	慢性リンパ性白血病（小リンパ球性リンパ腫を含む）	C830、C911	130030 非ホジキンリンパ腫 130030xx99x30x　130030xx99x31x 130030xx97x3xx	
38	フィダキソマイシン	ダフクリア錠200mg	感染性腸炎（偽膜性大腸炎を含む）	A047	060391 偽膜性腸炎 060391xxxxx0xx　060391xxxxx1xx	
39	ベドリズマブ（遺伝子組換え）	エンタイビオ点滴静注用300mg	中等症から重症の潰瘍性大腸炎の治療及び維持療法（既存治療で効果不十分な場合に限る）	K51$	060185 潰瘍性大腸炎 060185xx99x3xx	
			中等症から重症の活動期クローン病の治療及び維持療法（既存治療で効果不十分な場合に限る）	K500、K501等	060180 クローン病等 060180xx99x2xx　060180xx0102xx	
40	オビヌツズマブ（遺伝子組換え）	ガザイバ点滴静注1000mg	CD20陽性の濾胞性リンパ腫	C820、C821、C822、C823、C824、C827、C829	130030 非ホジキンリンパ腫 130030xx99x30x　130030xx99x31x 130030xx99x50x　130030xx99x51x 130030xx97x3xx　130030xx97x50x 130030xx97x51x	
41	モガムリズマブ（遺伝子組換え）	ポテリジオ点滴静注20mg	再発又は難治性の皮膚T細胞性リンパ腫	C840、C841等	130030 非ホジキンリンパ腫 130030xx99x6xx　130030xx97x6xx	
42	テモゾロミド	テモダールカプセル20mg テモダールカプセル100mg	再発又は難治性のユーイング肉腫	C40$、C41$	03001x 頭頸部悪性腫瘍 03001xxx97x3xx　03001xxx0103xx 03001xxx0113xx 070040 骨の悪性腫瘍（脊椎を除く。） 070040xx99x2xx	
		テモダール点滴静注用100mg		C40$、C41$	03001x 頭頸部悪性腫瘍 03001xxx99x3xx　03001xxx99x4xx 03001xxx97x3xx　03001xxx97x4xx 03001xxx0103xx　03001xxx0104xx 03001xxx0113xx　03001xxx0114xx 070030 脊椎・脊髄腫瘍 070030xx9901xx　070030xx97x1xx 070030xx01x1xx 070040 骨の悪性腫瘍（脊椎を除く。） 070040xx99x2xx　070040xx99x4xx 070040xx97x2xx　070040xx97x4xx 070040xx03x2xx　070040xx03x4xx	
43	アベマシクリブ	ベージニオ錠50mg ベージニオ錠100mg ベージニオ錠150mg	ホルモン受容体陽性かつHER2陰性の手術不能又は再発乳癌	C50$、D05$	090010 乳房の悪性腫瘍 090010xx99x2xx　090010xx99x30x 090010xx99x31x	
44	ブリナツモマブ（遺伝子組換え）	ビーリンサイト点滴静注用35μg	再発又は難治性のB細胞性急性リンパ性白血病	C910	130010 急性白血病 130010xx99x2xx　130010xx97x2xx	
45	セクキヌマブ（遺伝子組換え）	コセンティクス皮下注150mgシリンジ コセンティクス皮下注150mgペン	既存治療で効果不十分な強直性脊椎炎	M45$	070480 脊椎関節炎 070480xxxxx0xx	

告示番号	薬剤名	銘柄（参考）	適応症	ICD-10（参考）	診断群分類番号	備考
46	ホスカルネットナトリウム水和物	点滴静注用ホスカビル注24mg/mL	造血幹細胞移植後のヒトヘルペスウイルス6脳炎	B004	010080 脳脊髄の感染を伴う炎症 010080xx99x000　010080xx99x001 010080xx99x010　010080xx99x011 010080xx99x1x0　010080xx99x1x1 010080xx99x400　010080xx99x410 010080xx99x411　010080xx97x00x 010080xx97x01x　010080xx97x1xx 010080xx97x4xx	
47	メチロシン	デムサーカプセル250mg	褐色細胞腫のカテコールアミン分泌過剰状態の改善	C741、D350、D447	100180 副腎皮質機能亢進症、非機能性副腎皮質腫瘍 100180xx990x0x　100180xx990x1x 100180xx991xxx　100180xx97x0xx 100180xx97x1xx　100180xx02xxxx 100180xx01xxxx 100190 褐色細胞腫、パラガングリオーマ 100190xx99x0xx　100190xx97xxxx	
48	ダコミチニブ水和物	ビジンプロ錠15mg ビジンプロ錠45mg	EGFR遺伝子変異陽性の手術不能又は再発非小細胞肺癌	C34$	040040 肺の悪性腫瘍 040040xx99151x	
49	エンコラフェニブ	ビラフトビカプセル50mg	BRAF遺伝子変異を有する根治切除不能な悪性黒色腫	C43$、C069等	02001x 角膜・眼及び付属器の悪性腫瘍 02001xxx99x1xx 03001x 頭頸部悪性腫瘍 03001xxx99x3xx　03001xxx99x4xx 03001xxx99x5xx　03001xxx97x3xx 03001xxx97x4xx　03001xxx97x5xx 03001xxx97x60x　03001xxx97x61x 03001xxx0103xx　03001xxx0104xx 03001xxx0113xx　03001xxx0114xx 060010 食道の悪性腫瘍（頸部を含む。） 060010xx99x30x　060010xx99x31x 060010xx99x40x　060010xx99x41x 060010xx97x3xx　060010xx97x40x 060010xx97x41x　060010xx02x30x 060010xx02x31x　060010xx02x40x 060010xx02x41x　060010xx01x4xx 060020 胃の悪性腫瘍 060020xx99x2xx　060020xx99x30x 060020xx99x31x　060020xx99x40x 060020xx99x41x　060020xx99x50x 060020xx99x51x　060020xx99x6xx 060020xx99x70x　060020xx99x71x 060020xx97x2xx　060020xx97x30x 060020xx97x31x　060020xx97x40x 060020xx97x41x　060020xx97x50x 060020xx97x51x　060020xx97x6xx 060020xx97x70x　060020xx97x71x 060020xx04x3xx　060020xx03x3xx 060020xx03x4xx　060020xx03x5xx 060020xx02x3xx　060020xx01x3xx 060040 直腸肛門（直腸Ｓ状部から肛門）の悪性腫瘍 060040xx99x2xx　060040xx99x30x 060040xx99x31x　060040xx99x4xx 060040xx99x50x　060040xx99x51x 060040xx99x60x　060040xx99x61x 060040xx99x71x　060040xx9702xx 060040xx9703xx　060040xx9704xx 060040xx9705xx　060040xx9707xx 060040xx9712xx　060040xx9713xx 060040xx9714xx　060040xx97150x 060040xx97151x　060040xx97160x 060040xx97161x　060040xx97170x 060040xx97171x　060040xx0203xx 060040xx0213xx　060040xx0215xx 060040xx01x3xx 11002x 性器の悪性腫瘍 11002xxx99x1xx 110100 精巣腫瘍 110100xx99x10x　110100xx99x11x 110100xx97x10x　110100xx97x11x 110100xx01x1xx 120030 外陰の悪性腫瘍 120030xx99x2xx　120030xx99x3xx 120040 膣の悪性腫瘍 120040xx99x2xx	

告示番号	薬剤名	銘柄（参考）	適応症	ICD-10（参考）	診断群分類番号	備考
50	ビニメチニブ	メクトビ錠15mg	BRAF遺伝子変異を有する根治切除不能な悪性黒色腫	C43$、C069等	02001x 角膜・眼及び付属器の悪性腫瘍 02001xxx99x1xx 03001x 頭頸部悪性腫瘍 03001xxx99x3xx　03001xxx99x4xx 03001xxx99x5xx　03001xxx97x3xx 03001xxx97x4xx　03001xxx97x5xx 03001xxx97x60x　03001xxx97x61x 03001xxx0103xx　03001xxx0104xx 03001xxx0113xx　03001xxx0114xx 060010 食道の悪性腫瘍（頸部を含む。） 060010xx99x30x　060010xx99x31x 060010xx99x40x　060010xx99x41x 060010xx97x3xx　060010xx97x40x 060010xx97x41x　060010xx02x30x 060010xx02x31x　060010xx02x40x 060010xx02x41x　060010xx01x4xx 060020 胃の悪性腫瘍 060020xx99x2xx　060020xx99x30x 060020xx99x31x　060020xx99x40x 060020xx99x41x　060020xx99x50x 060020xx99x51x　060020xx99x6xx 060020xx99x70x　060020xx99x71x 060020xx97x2xx　060020xx97x30x 060020xx97x31x　060020xx97x40x 060020xx97x41x　060020xx97x50x 060020xx97x51x　060020xx97x6xx 060020xx97x70x　060020xx97x71x 060020xx04x3xx　060020xx03x3xx 060020xx03x4xx　060020xx03x5xx 060020xx02x3xx　060020xx01x3xx 060040 直腸肛門（直腸Ｓ状部から肛門）の悪性腫瘍 060040xx99x2xx　060040xx99x30x 060040xx99x31x　060040xx99x4xx 060040xx99x50x　060040xx99x51x 060040xx99x60x　060040xx99x61x 060040xx99x71x　060040xx9702xx 060040xx9703xx　060040xx9704xx 060040xx9705xx　060040xx9707xx 060040xx9712xx　060040xx9713xx 060040xx9714xx　060040xx97150x 060040xx97151x　060040xx97160x 060040xx97161x　060040xx97170x 060040xx97171x　060040xx0203xx 060040xx0213xx　060040xx0215xx 060040xx01x3xx 11002x 性器の悪性腫瘍 11002xxx99x1xx 110100 精巣腫瘍 110100xx99x10x　110100xx99x11x 110100xx97x10x　110100xx97x11x 110100xx01x1xx 120030 外陰の悪性腫瘍 120030xx99x2xx　120030xx99x3xx 120040 膣の悪性腫瘍 120040xx99x2xx	
51	ラコサミド	ビムパット点滴静注200mg	一時的に経口投与ができない患者における、下記の治療に対するラコサミド経口製剤の代替療法 てんかん患者の部分発作（二次性全般化発作を含む）	G401、G402、G412	010230 てんかん 010230xx99x00x	
52	ロモソズマブ（遺伝子組換え）	イベニティ皮下注105mgシリンジ	骨折の危険性の高い骨粗鬆症	M80$、M81$、M82$	070370 脊椎骨粗鬆症 070370xx99xxxx　070370xx97xxxx	

告示番号	薬剤名	銘柄（参考）	適応症	ICD-10（参考）	診断群分類番号	備考
53	セフトロザン硫酸塩／タゾバクタムナトリウム	ザバクサ配合点滴静注用	＜適応菌種＞ 本剤に感性のレンサ球菌属、大腸菌、シトロバクター属、クレブシエラ属、エンテロバクター属、プロテウス属、緑膿菌 ＜適応症＞ 膀胱炎、腎盂腎炎、腹膜炎、腹腔内膿瘍、胆嚢炎、肝膿瘍	N30$、N10等	060150 虫垂炎 060150xx99xx0x　060150xx99xx1x 060150xx97xxxx　060150xx03xxxx 060150xx02xxxx　060150xx01xxxx 060310 肝膿瘍（細菌性・寄生虫性疾患を含む。） 060310xx99xxxx　060310xx97xx0x 060335 胆嚢水腫、胆嚢炎等 060335xx99x00x　060335xx99x01x 060335xx99x10x　060335xx99x11x 060335xx97x00x　060335xx97x01x 060335xx02000x　060335xx02001x 060335xx02010x　060335xx02011x 060335xx02100x　060335xx02101x 060335xx0211xx　060335xx0100xx 060335xx0101xx　060335xx0110xx 060340 胆管（肝内外）結石、胆管炎 060340xx99x00x　060340xx99x01x 060340xx99x1xx　060340xx97x00x 060340xx97x01x　060340xx03x00x 060340xx03x01x　060340xx03x1xx 060340xx02000x　060340xx02001x 060340xx0201xx　060340xx02100x 060340xx02101x　060340xx02110x 060340xx0100xx　060340xx0101xx 060340xx0110xx 060370 腹膜炎、腹腔内腫瘍（女性器臓器を除く。） 060370xx99x00x　060370xx99x01x 060370xx99x1xx　060370xx97000x 060370xx97001x　060370xx9710xx 060570 その他の消化管の障害 060570xx99xxxx　060570xx97xxxx 11013x 下部尿路疾患 11013xxx99xxxx　11013xxx97xxxx 11013xxx06xxxx　11013xxx05xxxx 11013xxx03xxxx　11013xxx02xxxx 11013xxx01xxxx 110310 腎臓または尿路の感染症 110310xx99xx0x　110310xx99xx1x 110310xx97xx0x　110310xx01xx0x 120110 子宮・子宮附属器の炎症性疾患 120110xx99xx0x　120110xx99xx1x 120110xx97xxxx　120110xx02xxxx 120110xx01xx0x　120110xx01xx1x 120270 産褥期を中心とするその他の疾患 120270xx99x0xx　120270xx97x0xx 180040 手術・処置等の合併症 180040xx99x0xx　180040xx99x1xx	
54	ヒト（自己）骨髄由来間葉系幹細胞	ステミラック注	脊髄損傷に伴う神経症候及び機能障害の改善。ただし、外傷性脊髄損傷で、ASIA機能障害尺度がA、B又はCの患者に限る。	T06$、T093、T913	160990 多部位外傷 160990xx99x0xx　160990xx97x0xx 160990xx97x1xx 161040 損傷の続発性、後遺症 161040xxxxxxxx 161060 詳細不明の損傷等 161060xx99x0xx　161060xx99x1xx 161060xx97x0xx　161060xx97x1xx	
55	アダリムマブ（遺伝子組換え）	ヒュミラ皮下注40mgシリンジ0.4mL ヒュミラ皮下注80mgシリンジ0.8mL ヒュミラ皮下注40mgペン0.4mL ヒュミラ皮下注80mgペン0.8mL	化膿性汗腺炎	L080、L732	080010 膿皮症 080010xxxx0xxx　080010xxxx1xxx 080210 ざ瘡、皮膚の障害（その他） 080210xxxxxxxx	
56	ランジオロール塩酸塩	オノアクト点滴静注用50mg オノアクト点滴静注用150mg	生命に危険のある下記の不整脈で難治性かつ緊急を要する場合：心室細動、血行動態不安定な心室頻拍	I472、I490	050070 頻脈性不整脈 050070xx99000x　050070xx99001x 050070xx99100x　050070xx9930xx 050070xx9700xx　050070xx01x0xx 050070xx01x10x	
57	リツキシマブ（遺伝子組換え）	リツキサン点滴静注100mg リツキサン点滴静注500mg	ＣＤ２０陽性の慢性リンパ性白血病	C911	130050 慢性白血病、骨髄増殖性疾患 130050xx99x2xx　130050xx99x3xx 130050xx97x20x	
58	エラペグアデマーゼ（遺伝子組換え）	レブコビ筋注2.4mg	アデノシンデアミナーゼ欠損症	D813	130150 原発性免疫不全症候群 130150xx99x1xx　130150xx97x0xx	

告示番号	薬剤名	銘柄（参考）	適応症	ICD-10（参考）	診断群分類番号	備考
59	チオテパ	リサイオ点滴静注液100mg	小児悪性固形腫瘍における自家造血幹細胞移植の前治療	C716、C749等	010010 脳腫瘍 010010xx9904xx　010010xx9905xx 010010xx9906xx　010010xx9907xx 010010xx9908xx　010010xx97x4xx 010010xx97x5xx　010010xx97x6xx 010010xx97x7xx　010010xx97x8xx 010010xx01x4xx　010010xx01x5xx 010010xx01x6xx　010010xx01x7xx 010010xx01x8xx 02001x 角膜・眼及び付属器の悪性腫瘍 02001xxx99x1xx 03001x 頭頸部悪性腫瘍 03001xxx99x3xx　03001xxx99x4xx 03001xxx99x5xx　03001xxx97x3xx 03001xxx97x4xx　03001xxx97x5xx 03001xxx97x60x　03001xxx0103xx 03001xxx0104xx　03001xxx0113xx 03001xxx0114xx 040010 縦隔悪性腫瘍、縦隔・胸膜の悪性腫瘍 040010xx99x2xx　040010xx99x30x 040010xx99x31x　040010xx97x2xx 040010xx97x3xx 060030 小腸の悪性腫瘍、腹膜の悪性腫瘍 060030xx99x2xx　060030xx99x3xx 060030xx99x4xx　060030xx99x5xx 060030xx97x2xx　060030xx97x30x 060030xx97x31x　060030xx97x4xx 060030xx01x3xx　060030xx01x4xx 070030 脊椎・脊髄腫瘍 070030xx9901xx　070030xx97x1xx 070030xx01x1xx 100180 副腎皮質機能亢進症、非機能性副腎皮質腫瘍 100180xx990x0x　100180xx990x1x 100180xx991xxx　100180xx97x1xx 100180xx02xxxx　100180xx01xxxx 180050 その他の悪性腫瘍 180050xx99xxxx　180050xx97xxxx	
60	乾燥組織培養不活化狂犬病ワクチン	ラビピュール筋注用	狂犬病の予防及び発病阻止	T141	161060 詳細不明の損傷等 161060xx99x0xx　161060xx97x0xx	
61	チサゲンレクルユーセル	キムリア点滴静注	1.再発又は難治性のCD19陽性のB細胞性急性リンパ芽球性白血病 2.再発又は難治性のCD19陽性のびまん性大細胞型B細胞リンパ腫	C910、C833	130010 急性白血病 130010xx99x2xx　130010xx99x3xx 130010xx99x5xx　130010xx99x6xx 130010xx97x2xx　130010xx97x3xx 130010xx97x4xx　130010xx97x5xx 130010xx97x6xx　130010xx97x7xx 130030 非ホジキンリンパ腫 130030xx99x2xx　130030xx99x30x 130030xx99x31x　130030xx99x40x 130030xx99x41x　130030xx99x50x 130030xx99x51x　130030xx99x6xx 130030xx99x7xx　130030xx99x8xx 130030xx97x2xx　130030xx97x3xx 130030xx97x40x　130030xx97x41x 130030xx97x50x　130030xx97x51x 130030xx97x6xx　130030xx97x7xx	
62	ポマリドミド	ポマリストカプセル1mg ポマリストカプセル2mg ポマリストカプセル3mg ポマリストカプセル4mg	再発又は難治性の多発性骨髄腫	C900	130040 多発性骨髄腫、免疫系悪性新生物 130040xx99x5xx　130040xx97x50x 130040xx97x51x	
63	ロミプロスチム（遺伝子組換え）	ロミプレート皮下注250μg調製用	既存治療で効果不十分な再生不良性貧血	D610、D611等	130080 再生不良性貧血 130080xx99x0xx　130080xx99x1xx 130080xx97x00x　130080xx97x01x 130080xx97x10x　130080xx97x11x	
64	ラムシルマブ（遺伝子組換え）	サイラムザ点滴静注液100mg サイラムザ点滴静注液500mg	がん化学療法後に増悪した血清AFP値が400ng/mL以上の切除不能な肝細胞癌	C220	060050 肝・肝内胆管の悪性腫瘍（続発性を含む。） 060050xx99x3xx　060050xx99x40x 060050xx99x41x　060050xx97x3xx 060050xx97x40x　060050xx97x41x 060050xx0304xx　060050xx0314xx 060050xx02x4xx	

告示番号	薬剤名	銘柄（参考）	適応症	ICD-10（参考）	診断群分類番号	備考
65	エヌトレクチニブ	ロズリートレクカプセル100mg ロズリートレクカプセル200mg	NTRK融合遺伝子陽性の進行・再発の固形癌	C029、C099等	010010 脳腫瘍 010010xx9904xx　010010xx9905xx 010010xx9906xx 02001x 角膜・眼及び付属器の悪性腫瘍 02001xxx99x1xx 03001x 頭頸部悪性腫瘍 03001xxx99x3xx　03001xxx99x4xx 040010 縦隔悪性腫瘍、縦隔・胸膜の悪性腫瘍 040010xx99x2xx　040010xx99x30x 040010xx99x31x 040040 肺の悪性腫瘍 040040xx9906xx　040040xx9916xx 040050 胸壁腫瘍、胸膜腫瘍 040050xx99x2xx　040050xx99x3xx 050010 心臓の悪性腫瘍 050010xxxxxxxx 060010 食道の悪性腫瘍（頸部を含む。） 060010xx99x30x　060010xx99x31x 060010xx99x40x　060010xx99x41x 060020 胃の悪性腫瘍 060020xx99x2xx　060020xx99x30x 060020xx99x31x 060030 小腸の悪性腫瘍、腹膜の悪性腫瘍 060030xx99x2xx 060035 結腸（虫垂を含む。）の悪性腫瘍 060035xx99x2xx　060035xx99x30x 060035xx99x31x 060040 直腸肛門（直腸Ｓ状部から肛門）の悪性腫瘍 060040xx99x2xx　060040xx99x30x 060040xx99x31x 060050 肝・肝内胆管の悪性腫瘍（続発性を含む。） 060050xx99x3xx　060050xx99x40x 060050xx99x41x 060060 胆嚢、肝外胆管の悪性腫瘍 060060xx99x30x　060060xx99x31x 06007x 膵臓、脾臓の腫瘍 06007xxx9903xx　06007xxx99040x 06007xxx99041x　06007xxx9914xx 070030 脊椎・脊髄腫瘍 070030xx9901xx 070040 骨の悪性腫瘍（脊椎を除く。） 070040xx99x2xx　070040xx99x4xx 070041 軟部の悪性腫瘍（脊髄を除く。） 070041xx99x2xx　070041xx99x3xx 080006 皮膚の悪性腫瘍（黒色腫以外） 080006xx99x2xx　080006xx99x3xx 090010 乳房の悪性腫瘍 090010xx99x2xx　090010xx99x30x 090010xx99x31x 100020 甲状腺の悪性腫瘍 100020xx99x1xx 100030 内分泌腺および関連組織の腫瘍 100030xx99x1xx 11001x 腎腫瘍 11001xxx99x1xx 11002x 性器の悪性腫瘍 11002xxx99x1xx 110070 膀胱腫瘍 110070xx99x20x　110070xx99x21x 110080 前立腺の悪性腫瘍 110080xx9903xx 110100 精巣腫瘍 110100xx99x10x　110100xx99x11x 120010 卵巣・子宮附属器の悪性腫瘍 120010xx99x40x　120010xx99x41x 12002x 子宮頸・体部の悪性腫瘍 12002xxx99x30x　12002xxx99x31x 12002xxx99x40x　12002xxx99x41x 130010 急性白血病 130010xx99x2xx 130030 非ホジキンリンパ腫 130030xx99x2xx　130030xx99x30x 130030xx99x31x	
66	デフィブロチドナトリウム	デファイテリオ静注200mg	肝類洞閉塞症候群（肝中心静脈閉塞症）	K768	060320 肝嚢胞 060320xx99xxxx　060320xx97xxxx	

告示番号	薬剤名	銘柄（参考）	適応症	ICD-10（参考）	診断群分類番号	備考
67	ラブリズマブ（遺伝子組換え）	ユルトミリス点滴静注300mg	発作性夜間ヘモグロビン尿症	D595	130090 貧血（その他） 130090xx97x2xx	
68	ベペルミノゲン　ペルプラスミド	コラテジェン筋注用4mg	標準的な薬物治療の効果が不十分で血行再建術の施行が困難な慢性動脈閉塞症（閉塞性動脈硬化症及びバージャー病）における潰瘍の改善	I700、I702等	050170 閉塞性動脈疾患 050170xx99000x　050170xx99001x 050170xx9901xx　050170xx99100x 050170xx99101x　050170xx97000x 050170xx97001x　050170xx97010x 050170xx97011x　050170xx9720xx 050170xx9721xx　050170xx03000x 050170xx03001x　050170xx03010x 050170xx03011x　050170xx0320xx 050170xx0321xx　050170xx02000x 050170xx02001x　050170xx02010x 050170xx02011x　050170xx0220xx 050170xx0221xx　050170xx01xxxx	
69	レンバチニブメシル酸塩	レンビマカプセル4mg	切除不能な肝細胞癌	C220	060050 肝・肝内胆管の悪性腫瘍（続発性を含む。） 060050xx0304xx	
70	ボルテゾミブ	ベルケイド注射用3mg	原発性マクログロブリン血症及びリンパ形質細胞リンパ腫	C838	130030 非ホジキンリンパ腫 130030xx99x51x　130030xx97x51x	
71	ｐＨ４処理酸性人免疫グロブリン	ピリヴィジェン10% 点滴静注5g/50mL ピリヴィジェン10% 点滴静注10g/100mL ピリヴィジェン10% 点滴静注20g/200mL	慢性炎症性脱髄性多発根神経炎の筋力低下の改善 慢性炎症性脱髄性多発根神経炎の運動機能低下の進行抑制（筋力低下の改善が認められた場合）	G618	010110 免疫介在性・炎症性ニューロパチー 010110xxxxx40x	
72	リラグルチド（遺伝子組換え）	ビクトーザ皮下注18mg	２型糖尿病	E112、E115等	100070 ２型糖尿病（糖尿病性ケトアシドーシスを除く。）（末梢循環不全なし。） 100070xx99x000　100070xx99x001 100070xx99x010　100070xx99x011 100070xx97x000　100070xx97x001 100070xx97x010　100070xx97x011	